UNIVERSITE LILLE 3-CHARLES DE GAULLE
École Doctorale Sciences de l'Homme et de la Société
Unité Mixte de Recherche 8164 Halma

Amélie CORSIEZ

La céramique romaine de cinq *pagi* du Nord de la Gaule (p. *Laudunensis*, *Suessionensis*, *Tardunensis*, *Noviomensis* et *Vermandensis*) : caractérisation, chronologie, fonctions et économie

Volume II : Catalogue

Thèse de doctorat en histoire, civilisation, archéologie et histoire de l'art des mondes anciens (spécialité archéologie nationale)

Sous la direction de

Javier Arce, Professeur émérite d'archéologie romaine (HDR), Université Lille 3
et
Xavier Deru, Maître de conférence d'archéologie gallo-romaine, Université Lille 3

Thèse soutenue devant le jury composé de

Javier Arce, Professeur émérite d'archéologie romaine (HDR), Université Lille 3
Xavier Deru, Maître de conférence d'archéologie gallo-romaine, Université Lille 3
M. Joly, Maître de Conférence (HDR), Paris IV-Sorbonne
P. Pion, Maître de Conférence, Paris X, Directeur scientifique de l'Inrap
M. Tuffreau-Libre, Chercheur CNRS (HDR), CReAAH, UMR 6566

Le 6 Février 2016

SOMMAIRE

SITES URBAINS 7
Noyon « Ilôt des Deux-Bornes » 9
Noyon, « Station des Eaux » 18
Pommiers « Le Villé », « L'Assaut » 20
Saint-Quentin, Rue des Faucons 24
Saint-Quentin, Rue Emile Zola 26
Soissons, « 12 rue Arago » 32
Soissons, « 28 rue du Château d'Albâtre » 34
Soissons, « 9 Rue du Château d'Albâtre » 56
Soissons, « 3 Rue de la Roseraie » 61
Vermand, « Rue Charles de Gaulle » 64
Villeneuve Saint-Germain, « Les Grèves, le Fond du Ham, Le Porcherai » 69
SITES RURAUX 73
Ambleny, « ZAE de Pontarcher » 75
Barenton-Bugny, « Pôle d'activités du Griffon », Secteur H 77
Barenton-Bugny, « Pôle d'activités du Griffon », Secteur K 97
Barenton-Bugny/Laon, « Pôle d'activités du Griffon », Secteurs N, M et M'' 111
Barenton-Bugny, « Pôle d'activités du Griffon », Secteur G 133
Barenton-Bugny, « Pôle d'activités du Griffon », Secteur A 152
Bazoches-sur-Vesles, « Les Chantraines » 158
Beaurieux « Les grèves » 163
Bohain-en-Vermandois « Au-delà du Moulin Mayeux » 167
Ciry-Salsogne « Le Bruy » 171
Courmelles, « La plaine du Mont de Courmelles », Zone d'activité, lot n°1 175
Ercheu, « Chemin de l'Ecueil » 179
Fresnoy-le-Grand « Les Champs à Grès » 183
Fresnoy-le-Grand «Les Champs Dollants» 188
Goussancourt « La Fontaine des Grèves » 193
Limé, « Les Terres Noires-Les Fraîches Terres » 208
Menneville « La Bourguignotte » 212
Neuville-Saint-Amand « La Vallée de Neuville » 218
Ploisy, « Le Bras de Fer », zone 1 234

Ploisy, « Le Bras de Fer », zone 3 239
Ploisy, « Le Bras de Fer », zone 5 245
Pontavert « Le Port au Marbre » 251
Ronchères, « Le Bois de la Forge » 253
Rouvroy « Rue du Calvaire » 258
Saint-Quentin, Parc des autoroutes, tranche 8 266
Saint-Quentin « le Bois de Cambronne » 269
Urvillers, Essigny-le-Grand, Grugies, « Les Terres Noires », « Les Monts », « Chemin de l'Epinette » 275
Urvillers, « Les Terres Noires » 285
Vauclair, « l'Abbaye » 287
Vénizel « La Grand-Mère » 289
Villeneuve-Saint-Germain « Les Etomelles » 295
Villers-Cotterêts « La Croisette » 303
SITES FUNERAIRES 309
Bazoches-sur-Vesles « La Foulerie » 311
Limé, « Les Terres Noires-Les Fraîches Terres » 312
Limé « Les Sables » 314
Ploisy, « Le Bras de Fer », zone 6 319
Ploisy, « Le Bras de Fer », zone 3 321
Soissons, « Ancienne caserne Gouraud » 325
Soissons, « 57-59 avenue de Paris » 385
Soissons, « Caserne Gouraud » 390
Liste des figures 394

Le catalogue des sites est le résumé de nos études personnelles menées dans le cadre géographique mais aussi le fruit du dépouillement intégral des rapports de diagnostics et de fouilles réalisés dans le département de l'Aisne et zones limitrophes appartenant au cadre géographique du sujet, déposés au SRA Picardie. Le dépouillement a été arrêté en mai 2013. Plusieurs constats s'imposent à l'issue de celui-ci par rapport aux objectifs recherchés et par rapport à la méthodologie que nous employons. Tout d'abord, nous avons constaté une qualité très variable de la documentation avec des études très inégales, souvent à l'avenant du temps et des moyens alloués à chaque rapport. Ainsi un faible pourcentage de rapports contenait une étude suffisamment complète pour pouvoir être utilisée dans le cadre de ce travail de recherche, c'est-à-dire avec un tableau de comptage détaillé par structure ou horizon, sinon avec des planches suffisamment détaillées et pertinentes pour avoir des données qualitatives. Les études céramiques sont réalisées avec des méthodes très différentes, causant des lacunes dans l'acquisition des données techniques susceptibles de nous permettre de comparer nos ensembles, que ce soit imputable à un manque de temps, à un état de la connaissance dont nous sommes tous plus ou moins tributaires en fonction de l'évolution de nos études et de nos spécialités géographiques ou simplement à une question de choix différent de méthodologie. Cet état de fait entraine une certaine irrégularité dans les données renseignées dans nos fiches sur les sites et sur les différentes phases d'occupation, pour lesquelles les renseignements sont plus ou moins étoffés. La différence de méthode principale dans les études détaillées tient dans l'acquisition du NMI, soit selon le nombre de bords différenciés, soit selon différentes parties morphologiques assez peu souvent détaillées pour nous permettre de déterminer le NMI bord. Ainsi, un tableau a été rajouté dans nos fiches, donnant le détail du nombre de tessons afin de pouvoir comparer avec tous les ensembles. Enfin, pour des raisons de respect du droit d'auteur, nous avons préféré ne pas présenter les planches issues des rapports de fouilles qui ne sont pas les notres ou de X. Deru, en dehors des ponctions très localisées à des fins d'illustration de quelques horizons de synthèse déficitaires en figures ou pour illustrer la typologie.

Chaque fiche du catalogue se décline comme suit :

Le premier paragraphe est scindé en deux sous paragraphes : le premier qui traite des circonstances de la fouille -qui a fouillé, où et à quelle occasion- et le second qui traite

succinctement du contexte historique et géographique, en situant le site dans la cité romaine dont il fait partie, de son *pagus* quand cela est possible et qui mentionne les villes, rivières ou routes antiques proches.

Le deuxième paragraphe décrit de façon générale l'occupation et quand celle-ci est détaillée par phase, nous en faisons l'écho.

Le troisième paragraphe traite de la céramique en indiquant l'auteur de l'étude, la méthode qu'il a employé : mode de détermination du NMI, présence ou absence d'une étude de pâte, utilisation ou non d'une typologie, présence de tableaux de comptage ou non. L'étude est décortiquée de manière à pouvoir s'inscrire dans le système des horizons et dans notre méthodologie de travail : homogénéisation des catégories, des pâtes, de la typologie. Ainsi chaque horizon est brièvement décrit, de façon plus ou moins complète en fonction de la documentation disponible, puis doté d'un tableau de comptage général (NR, NMI) et d'un tableau synthétique par catégorie, selon le NMI, mettant l'accent sur les provenances et les formes identifiées.

Le dernier paragraphe donne la ou les références bibliographiques concernant le site et utilisées pour constituer la fiche.

Horizon de synthèse	Datation absolue
I	60/65 à 30/25 av. J.-C.
II	30/25 à 5/1 av. J.-C
III	5/1 av. J-C. à 15/20 ap. J.-C
IV	15/20 et 40/45 ap. J.-C
V	40/45 à 60/65 ap. J.-C.
VI	65/70 à 85/90 ap. J.-C.
VII	85/90-ca 120 ap. J.-C.
VIII	ca. 120-150 ap. J.-C.
IX	150-début IIe siècle ap. J.-C.
X	215/220-vers 270 ap. J.-C.
XI	Après 270-Ca 320 ap. J.-C.
XII	320/330-360/370 ap. J.-C.
XIII	360/370- début du Ve siècle ap. J.-C.

Tableau 1. Les horizons de synthèse

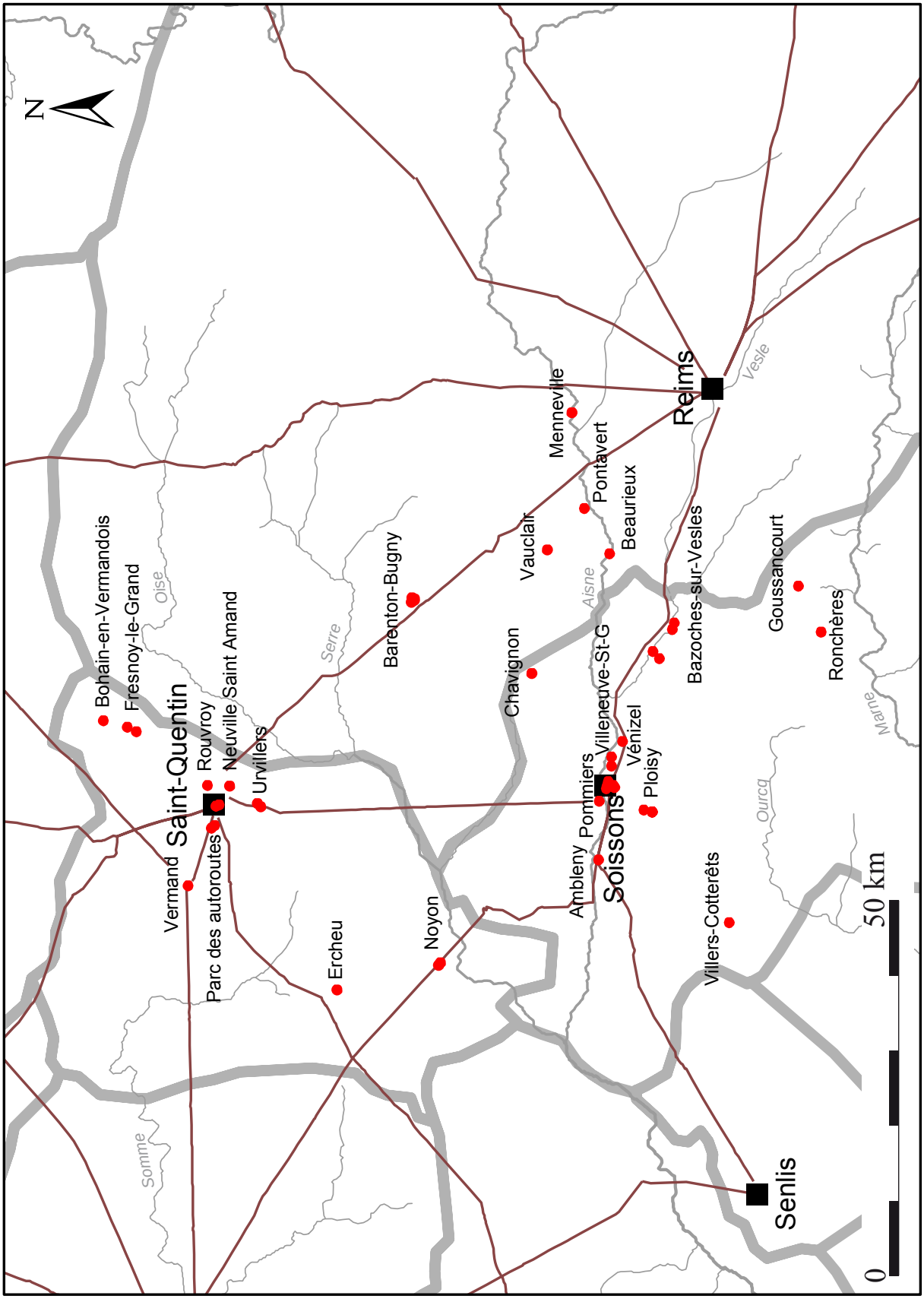

Fig. 01. Carte de localisation des sites étudiés à l'intérieur des cités (Carte ABG).

Sites urbains

Noyon « Ilôt des Deux-Bornes »

I. Recherche et localisation

I. 1. Contexte de la fouille

La fouille se trouve au cœur de la ville antique de Noyon, sous un hôtel construit en 1988 et 1989. Située à un emplacement très sensible archéologiquement, une fouille de sauvetage avait alors été entreprise par le service archéologique municipal dirigé par M. Talon. Une modification du projet de construction a conduit à l'investigation en urgence d'une nouvelle zone. Les vestiges antiques ont été mis au jour mais non entièrement fouillés. Il fut décidé en accord avec les différentes parties prenantes de créer une crypte archéologique qui a ainsi permis la conservation des vestiges sous l'hôtel. Les fouilles ont été gelées jusqu'à très récemment où sous l'impulsion d'H. Dulauroy-Lynch, archéologue municipale actuelle, et de la municipalité de Noyon, une nouvelle campagne de fouilles programmées a repris en août 2012. Son objectif premier était de terminer le nettoyage du site entrepris en 2010, de rectifier les coupes stratigraphiques devenues illisibles et de lever un nouveau plan afin de déterminer les prochaines étapes de la fouille programmée.

I. 2.Contexte géographique et historique

Noviomagus (le nouveau marché) est située dans la cité des Viromanduens, *pagus Noviomensis*. Elle est implantée dans la vallée de la Verse, au bord de l'Oise. Elle est traversée par la voie Amiens/Reims. La ville est restée ouverte jusqu'au Bas-Empire où un rempart a été édifié, en réponse aux troubles de cette époque. Elle devient la résidence du préfet des Lètes bataves, installés par Rome. Une immense *villa* été mise au jour à proximité, lors des fouilles du Canal Seine-Nord Europe. Son emprise est plus grande que celle de la ville.

II. Présentation générale de l'occupation

Plusieurs ensembles de bâtiments ont été mis au jour lors des premières fouilles de l'Ilôt et de nouveau investigués en 2012. Ils sont situés de part et d'autre d'une rue. Un premier groupe de constructions est antérieur au rempart. Il s'agit d'une habitation à fondations en

pierre mais dont l'élévation est en pisé banché. L'ensemble est comblé par les matériaux issus de la démolition et a été recoupé par une cave à la fin de l'époque médiévale. Il est structuré par une voie secondaire dont les couches sous-jacentes ont été observées en 2010 dans un petit sondage. Quatre pièces ont été fouillées à moitié lors de la campagne de 2012 et leur fonction est encore inconnue.

Le deuxième ensemble de bâtiments a été respecté par le rempart dont les forts libages sont collés contre les fondations. Dans une des pièces de très nombreux objets en métal ont été mis au jour : hippo-sandale, anneaux, poids en fer et strigile, passoire, clochette en bronze. Dans le bâtiment mitoyen, ce sont d'importants déchets de boucherie qui ont été fouillés. Il a été reconstruit après un incendie en respectant plus ou moins bien l'emplacement des maçonneries originelles.

Un dernier ensemble de bâtiments se situe au centre de l'hôtel. Les murs et les pilettes d'un hypocauste ont été retrouvés, suggérant la présence d'un édifice thermal qui pourrait être mis en lien avec le bâtiment en exèdre retrouvé par J.P. Angot lors de la fouille de la *villa* Florentia, rue des deux Bornes.

Le rempart est également l'élément majeur de la crypte, où il est conservé sur 15 m de long.

Lors de la fouille, le chantier a été divisé en trois sondages faisant office de secteurs.

III. La céramique

L'étude de la céramique de la fouille de l'année 2012 a porté sur 3334 tessons, réduits à 162 individus au minimum. La céramique était présente dans 80 unités stratigraphiques (US) réparties dans trois sondages, plus quelques tessons hors contexte localisés qui ont été comptabilisés.

Quinze catégories ont été identifiées ainsi que onze groupes de pâte. La céramique est assez fragmentée dans l'ensemble mais de bonne qualité. Elle est dénombrée par nombre de restes (NR) et le nombre minimum d'individus (NMI) est déterminé à partir du nombre de bords différenciés. L'étude de l'ensemble des critères chronologiques a permis de définir deux horizons chronologiques et d'associer en leur sein les US présentant des similitudes. La stratigraphie a été utilisée pour préciser la chronologie de certaines US mais d'autres n'ont pas été datées en raison du manque de données et de pertinence chronologique de leurs ensembles. La caractérisation des horizons repose principalement sur les quatre pièces fouillées dans le sondage 3, complétées quelques US des boucheries du sondage 3 dont les coupes ont été nettoyées finement. En raison des

différences de fouille entre les deux sondages et donc d'acquisition du matériel mais aussi des différences fonctionnelles visibles entre eux, nous optons pour une présentation des horizons par sondage plutôt que globalement.

-L'horizon 1

*La céramique du sondage 1

Le sondage 3 est constitué de quatre salles quadrangulaires accolées qui ont été fouillées à moitié, ce qui a pour conséquence que 81,6 % de la céramique retrouvée lors de la campagne 2012 y est concentrée, soit 2719 tessons réduits à 134 individus minimum. Deux horizons chronologiques ont pu être définis.
1683 tessons dont 64 individus ont été rattachés à cet horizon. Il est caractérisé par la *terra nigra* du Noyonnais et particulièrement les pots P51-54 et les bouteilles BT10. La terre sigillée du Sud de la Gaule offre des formes en usage dans la deuxième moitié du Ier siècle. La céramique fine régionale sombre représentée par les pots *Aisne2* P1, ainsi que les cruches *Aisne2* C3, Sim. Dressel 20 et Sim. Dressel 7-11 et la firmalampe complètent l'hypothèse chronologique. Le pourcentage de *terra nigra* de l'ensemble de l'horizon 1 des salles s'élève à 15,6 % du NMI, ce qui placerait la datation à l'horizon de synthèse VIII (Florent 2007). La céramique commune claire est ici en proportion très inhabituelle car elle dépasse la céramique rugueuse sombre. Elle peut éclairer sur la fonction de ces pièces, interprétées comme des boutiques.

*La céramique du sondage 3

Le sondage 3 consiste en deux pièces rectangulaires interprétées comme des boucheries. Ces pièces n'ont pas été fouillées à proprement parler mais nettoyées finement afin de reprendre la stratigraphie. La conséquence, de même que pour le sondage 2, consiste en un faible nombre de céramique : 517 tessons pour 20 individus, réparties dans 36 US en tout. Deux horizons similaires à ceux du sondage 1 ont été observés. La céramique de cet horizon s'élève à 272 tessons dont sept individus. Elle est caractérisée par une assiette Drag. 15b en sigillée du Sud ainsi que par deux assiettes A41-43 et un pot TN P51-54 du Noyonnais. La datation fournie pas ces trois marqueurs va de l'horizon de synthèse VI à l'horizon de synthèse VII/VIII. Il est tout à fait probable, par déduction, d'émettre l'hypothèse que la mise en place de ces couches est contemporaine de celles des pièces

du sondage 1. De nombreux tessons présentent des traces de recuisson.

Catégorie	NR	NMI
TS	16	5
TN	121	12
DR	3	0
FRB	92	9
CC	1491	20
MO	3	3
RU/DR	16	1
RUA	1	1
RUB	163	18
AM	10	2
DO	13	1
LAMP	1	1
Indét.	25	0

Tableau 2. Quantités de céramique de l'horizon 1 de Noyon "Ilôt des Deux-Bornes"

US	GP	Type	NMI (Fig. 02)
TS	SG	Drag. 18	1
TS	SG	Drag. 27b	1 (1)
TS	SG-REC	Drag. 29	1 (2)
TN	CHAMP	A17	1
TN	CHAMP	A41-43	1
TN	NOY	P51-54	4
TN	NOY	P54	1 (3)
TNo		P54-56	P
TN	NOY	BT10	2
TN		Indét.	1
DR		Indét.	P
FRB	BHT	*Aisne2* P1	7 (4,5)
FRB		P-Indét.	2
CC	NOY	*Aisne*2 C1	2
CC	NOY	*Aisne*2 C3	7 (6)
CC	CHAMP	*Aisne*2 C9	1 (7)
CC	NOY	*Aisne*2 C16	1 (8)
CC		*Aisne*2 C20	1 (9)
CC	NOY	*Aisne*2 C28	2 (10,11)
CC	NOY	*Aisne*2 C31	3 (12)
CC	NOY	CAND.	P (13)
CC	NOY	Indét.	2 (14)
CC1		Indét.	1
MO	NOY?	*Aisne*2 MO5	1
MO	NOY	*Aisne*2 MO5	2 (15)
MO	NOY	*Aisne*2 MO7	2
MO	NOY	Gose 458-60	1 (16)
MO	NOY	MO-Indét.	1
VRP	RDVA	*Blicquy* 5	1
RU/DR	BHT	P-Indét.	1 (17)
RUA		CV	1
RUB	NUM	*Aisne*2 J1a	1
RUB	NUM	*Aisne*2 J19	1
RUB	BHT	*Aisne*2 J60	1 (18)

US	GP	Type	NMI (Fig. 02)
RUB	NUM	*Aisne*2 P1	6 (19)
RUB	BHT	*Aisne*2 P31	1
RUB		P-Indét.	2
RUB	NUM	Indét.	4
RUB		Indét.	4
AM	BETG	Dressel 20	2 (20,21)
DO	NUM	*Aisne*2 DO9	1
LAMP	COL	Firmalamp	1
Total			**76**

Tableau 3. Détail de l'horizon 1 de Noyon "Ilôt des Deux-Bornes"

-L'horizon 2

*La céramique du sondage 1

Il totalise 949 tessons dont 68 individus. Il est caractérisé par la sigillée du Centre de la Gaule, groupes 6/7, ainsi que par la métallescente de Trèves, les gobelets Bayard 7 et la céramique à vernis rouge pompéien. Le répertoire de la céramique rugueuse sombre est représenté principalement par les plats à cuire Aisne A13, Aisne A30 et A31, ainsi que par les jattes Aisne J29. L'ensemble des indices chronologiques confrontés les uns aux autres indique une datation dans la première moitié du IIIe siècle.

*La céramique du sondage 3

Le total de la céramique s'élève à 97 tessons dont neuf individus. L'horizon est caractérisé par un fragment d'assiette en sigillée du Centre, groupe 6/7, par un fragment de métallescente d'Argonne ainsi que par plusieurs fragments de céramique à vernis rouge pompéien des Rues-des-Vignes dont un bord d'assiette *Blicquy* 5. Ces éléments nous amènent à dater cet horizon du IIIe siècle et par comparaison à le rattacher à l'horizon 2 du sondage 1. La fouille complète de cette pièce lors d'une prochaine campagne permettra de préciser la datation et de vérifier si le comblement final est bien contemporain de celui des pièces du sondage 1 et de celle de l'atelier de métal.

Catégorie	NR	NMI
TS	10	2
EN	3	1
MT	3	0
TR	2	0
TN	35	2
DR	3	1
FRB	56	10

Catégorie	NR	NMI
CC	308	5
MO	32	6
VRP	8	2
RUA	4	0
RUB	557	47
RUB méd.	1	0
AM	2	0
DO	7	0
Indét.	15	0

Tableau 4. Quantités de céramique de l'horizon 2 de Noyon "Ilôt des Deux-Bornes"

US	**GP**	**Type**	**NMI (Fig. 3)**
TS	CG6/7	Drag. 37	2 (1)
TS	ARG	MO	P
EN	COL	Stuart 2	1
MT	ARG	Indét.	P
MT	TR	Indét.	P
TN	NOY	P54	1
TN		Indét.	1
DR	BHT	A-Indét.	1
DR		Indét.	P
FRB	BHT	*Aisne2* B6	1 (2)
FRB		Bayard 7	4 (4)
FRB		*Aisne2* P1	P
FRB		Indét.	4
FRB	BHT?	P-Indét.	1 (3)
CC	NOY	*Aisne2* C15	1 (5)
CC		Indét.	3
CC	CHAMP	Indét.	P
CC	NOY	P à P	1
MO	NOY	*Aisne2* MO1a	1
MO		*Aisne2* MO1a	1
MO	NOY	*Aisne2* MO5	2 (6)
MO	NOY?	*Aisne2* MO5	1
MO	NOY	Indét.	1
VRP	RDVA	*Blicquy* 5	3 (7)
VRP	RDVB	A	P
RUB		*Aisne2* A12	1
RUB	NUM	*Aisne2* A12	5 (8)
RUB	NUM	*Aisne2* A12-var	2 (9,10)
RUB		*Aisne2* A16	2 (11)
RUB	NUM	*Aisne2* A21	2 (12)
RUB	NUM	*Aisne2* J16	1(13)
RUB	CALC FORAM	*Aisne2* J17	1 (14)
RUB	NUM	*Aisne2* J18	1 (15)
RUB	NUM	*Aisne2* J19a	1
RUB	NUM	*Aisne2* J30	1 (16)
RUB	NUM	*Aisne2* J31b	6 (17)
RUB	NUM	*Aisne2* J34	2 (18)
RUB	NUM	*Aisne2* J35	1 (19)
RUB	NUM	*Aisne2* P1	2 (20)
RUB	NUM	*Aisne2* P8	1
RUB	NUM	P-Indét.	5 (21)

US	GP	Type	NMI (Fig. 3)
RUB	NUM	Indét.	4
RUB		Indét.	9
AM	BETG	Indét.	P
Total			**77**

Tableau 5. Détail de l'horizon 2 de Noyon "Ilôt des Deux-Bornes"

IV. Bibliographie

DULAUROY-LYNCH H. (Dir.), *Noyon (Oise), Crypte archéologique, Ilôt des Deux-Bornes, campagne 2012*, Rapport de fouilles archéologiques, Noyon 2013.

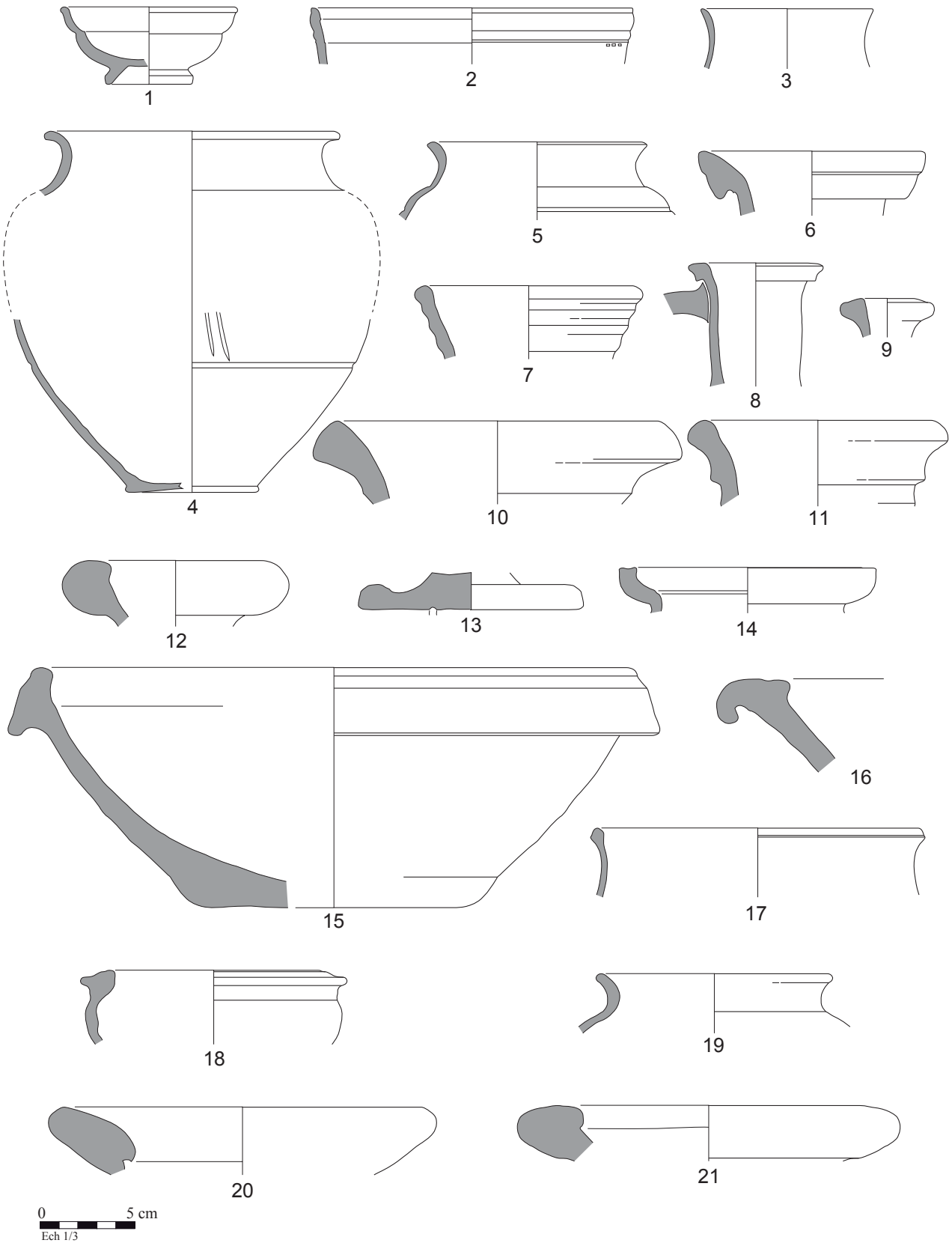

Fig. 02. L'horizon site 1 du chantier de Noyon "Ilôt des Deux-Bornes"

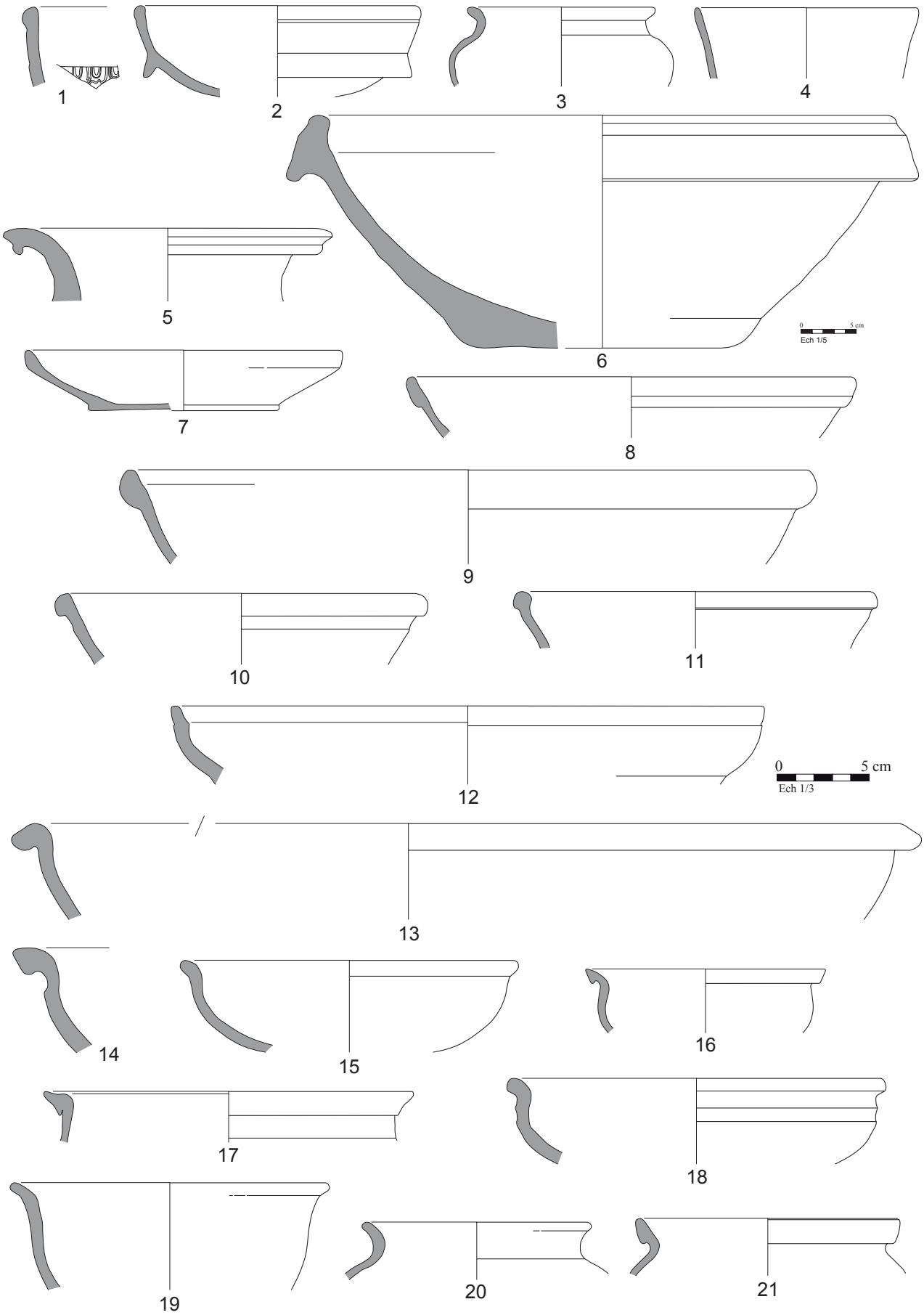

Fig. 03. L'horizon site 2 de Noyon "Ilôt des Deux-Bornes"

Noyon, « Station des Eaux »

I. Recherche et localisation

I. 1. Contexte de la fouille (Contexte de la fouille)

La découverte de l'atelier de potiers de Noyon a commencé en 1956 lors de la construction de la station des eaux. A l'époque, les découvertes avaient été passées sous silence mais en 1969 une seconde observation avait pu être réalisée par J. P. Angot. Celle-ci avait permis la mise au jour d'un dépotoir rapidement détruit. D'autres sondages ont permis de déterminer une production de céramique commune claire, notamment à travers la découverte de la tessonnière 2 qui a livré la plus grande partie de la céramique. En 1982, T. Ben Redjeb a réalisé une nouvelle tranchée qui n'a pas livré de vestiges de fours mais une tessonière (1) qui fut comblée avec des ratés de cuisson et des fragments de sole de four. Cette tessonnière a permis de découvrir une production de *terra nigra*, venant s'ajouter à celles des céramiques communes claires et de mortiers déjà connues.

I. 2.Contexte géographique et historique

Noviomagus est située dans la cité des Viromanduens, *pagus Noviomensis*. Elle est implantée dans la vallée de la Verse, à proximité de l'Oise. Elle est traversée par la voie Amiens/Reims, le long de laquelle l'atelier est implanté. La ville est restée ouverte jusqu'au Bas-Empire où un rempart a été édifié, en réponse aux troubles de cette époque. Elle devient la résidence du préfet des Lètes bataves, installés par Rome. Une immense *villa* été mise au jour à proximité, lors des fouilles du Canal Seine-Nord Europe. Son emprise est plus grande que celle de la ville.

II. Présentation générale de l'occupation

Lors des différents sondages réalisés dans le secteur de la station des eaux, aucun four n'a été repéré et fouillé. Seules des tessonnières ont pu être mises au jour.

III. La céramique

La céramique de la tessonnière 1 a été étudiée par T. Ben Redjeb et publiée dans un article de synthèse sur la ville antique de Noyon. Elle contenait 119 individus en *terra nigra* au répertoire assez restreint. Différentes colorations de pâtes ont été définies, témoignant des variations de cuisson.

CAT	Type	NMI
TN	P1	4
TN	P41	2
TN	P43	36
TN	P54	31
TN	BT10	46

Tableau 6. Détail de la *terra nigra* de la tessonnière de Noyon

La céramique de la tessonière 2, fouillée par J. P. Angot a également été publiée dans l'article de 1992. La typologie est présentée, sans les quantités.

CAT	Type	NMI
CC	Aisne2 C1	P
CC	Aisne2 C2	P
CC	Aisne2 C3	P
CC	Aisne2 C9	P
CC	Aisne2 C29	P
CC	A ajouter n°9a	P
CC	Aisne2 P6	P
CC-AM	Aisne2 C11	P
CC-AM	Aisne2 C30	P
CC-AM	Aisne2 C32	P
CC-AM	A ajouter (n°1-4)	P
MO	Aisne2 MO7	P
MO	Gose 455	P
MO	Gose 458/60	P

Tableau 7. Détail de la céramique commune claire et des mortiers de la tessonnière de Noyon

Les formes des deux tessonnières présentent une typologie restreinte, inhérente au fait que seuls deux ensembles isolés ont pu être étudiés. Les études des sites de consommation montrent un répertoire plus étendu.

IV. Bibliographie

BEN REDJEB T. et *alii*., « Une agglomération secondaire des Viromanduens : Noyon (Oise) », *Revue Archéologique de Picardie*, n°1-2, 1992, p. 37-74.

Pommiers « Le Villé », « L'Assaut »

I. Recherche et localisation

I. 1. Contexte de la fouille

Le site est connu depuis le XVIIIe siècle sous les appellations « Camp de Pasly » ou « Camp du Villé ». Il est situé à l'ouest de Soissons sur la rive droite de l'Aisne, à 4 km de Villeneuve-Saint-Germain. Il occupe un éperon de 40 hectares de superficie barré par une levée de terre. Il a été fouillé au XIXe siècle par Vauvillé qui l'a identifié comme étant *Noviodunum Suessionum*, la capitale des Suessions citée par César. Cette interprétation a toujours été soumise à de nombreuses controverses, Villeneuve-Saint-Germain pouvant également correspondre à la description de César.
L'*oppidum* a été fouillé en 1987 et 1988 par P. Brun (URA n°12 du CNRS) et a permis tout d'abord de mieux connaître le rempart puis de mettre en évidence une occupation très stratifiée, se développant en quatre états. P. Pion a repris les résultats de ces fouilles dans le cadre de sa thèse afin de sélectionner des ensembles pertinents pour établir sa chronologie de la vallée de l'Aisne.

I. 2. Contexte géographique et historique

Le site appartient à la cité des Suessions dont il aurait été la capitale, successivement à l'*oppidum* de Villeneuve-Saint-Germain et avant la création d'*Augusta Suessionum* (Soissons) dans la plaine, qui restera la capitale durant l'époque antique. Il est situé sur la rive droite de l'Aisne, dans le *pagus Suessionensis*. La route reliant Soissons à Reims passe au sud du site, sur la rive gauche de l'Aisne.

II. Présentation générale de l'occupation

Les sondages de la deuxième campagne de fouille ont mis en évidence une occupation dense et stratifiée. Trois niveaux d'occupation (IV, III et II) ont été identifiés, associés à des structures fossoyées : fosses, trous de poteaux qui se recoupent fréquemment et induisent un taux de résidualité du mobilier qui a été difficile à estimer.

III. La céramique

Celle-ci est issue des niveaux IV et II et de leurs structures associées. Ils correspondent en chronologie aux étapes 5 et 6 de la vallée de l'Aisne. En tout, les six ensembles totalisaient un NMI-bords de 496 vases. Pour la typologie et la méthodologie employées par P. Pion et notre interprétation, voir le paragraphe III de la notice de l'*oppidum* de Villeneuve-Saint-Germain.

-L'étape/horizon 5 : il est représenté par le niveau IV (sol d'occupation et fosse 16) et la strcture 28. Il peut être daté de l'horizon de synthèse Ia.

CAT	GP	Type	NMI
CAMP-B		Indét.	P
PTN		*Aisne*2 B1a	6
PTN		*Aisne*2 B1b	2
PTN		*Aisne*2 B1c	2
PTN		*Aisne*2 B3b/c	1
PTN		*Aisne*2 B5a	2
PTN		*Aisne*2 B8	1
PTN		*Aisne2* B15	1
PTN		*Aisne2* P1	4
PTN		*Aisne*2 P2	1
PTN		*Aisne*2 P4	2
PTN		*Aisne*2 P4b/c	1
PTN		*Aisne*2 BT2	P
PTN		*Aisne*2 P11	1
PTN		*Aisne*2 P15	2
PTN		*Aisne*2 CV1	6
PTN		P-Indét.	1
PTN		Indét.	1
CC		Indét.	1
CC/DR		cruche	P
MD ATL		*Aisne2* A1	1
MD ATL		*Aisne*2 J1	1
MD ATL		*Aisne*2 J1a	5
MD ATL		*Aisne*2 J2a	9
MD ATL		*Aisne*2 P1	12
MD ATL		*Aisne*2 P2	2
MD		*Aisne*2 P1	2
AM-IT		Dressel 1	P
DO		*Aisne2* DO3	3
DO		*Aisne2* DO4	3
DO		*Aisne2* DO6	1
Total			**73**

Tableau 8. Détail de la céramique de l'horizon 5 de l'*oppidum* de Pommiers

-Etape/horizon 6 : il est représenté par le sol d'occupation appelé niveau II et les fosses 10

et 21-27. Il peut être daté de l'horizon de synthèse Ib. La fosse 18 a été enlevée de cette étape car son faciès est clairement plus récent et biaise la chronologie de l'étape 6[1].

CAT	GP	Type	NMI
CVN		A/C	P
PF		GO	2
PF		GO ACO	1
PF		Mayet 2	9
PTR		proto TR C4	1
PTR		*Aisne* P3?	1
TR		A2	1
TR/DR		*Aisne* P6	1
PTN		D. LAMB 5/7	7
PTN		*Aisne*2 A2	1
PTN		*Aisne*2 B1a	1
PTN		*Aisne*2 B1c	2
PTN		*Aisne*2 B3a	1
PTN		*Aisne*2 B5a	1
PTN		*Aisne*2 B5b	1
PTN		*Aisne*2 B8	1
PTN		*Aisne*2 B10	1
PTN		*Aisne*2 B11	1
PTN		*Aisne*2 B13	1
PTN		*Aisne2* B14	1
PTN		*Aisne2* P1	7
PTN		*Aisne*2 P2	5
PTN		*Aisne*2 P4	4
PTN		*Aisne*2 P4b	2
PTN		*Aisne*2 P5	1
PTN		*Aisne*2 P11	1
PTN		*Aisne*2 P13	2
PTN		*Aisne2* BT1	1
PTN		*Aisne*2 BT2	2
PTN		*Aisne*2 BT3	1
PTN		*Aisne*2 CV1	4
BES		P à L moulurée	1
MD ATL		*Aisne*2 J1a	4
MD ATL		*Aisne*2 J2a	19
MD ATL		*Aisne*2 J2c	4
MD ATL		*Aisne*2 J6	1
MD ATL		*Aisne*2 P1	15
MD ATL		*Aisne*2 P1b	3
MD ATL		*Aisne*2 P2	1
MD ATL		*Aisne*2 CV2	2
MD		*Aisne*2 J1	1
MD		*Aisne*2 J1b	1
MD		*Aisne*2 P7a	1
MD		*Aisne*2 P7b	1
MD		*Aisne*2 P1?	2
AM	IT	Dressel 1	10
AM	IT	Dressel 2/4	1

[1] Elle relève plutôt du début de la période augustéenne, voir horizon 7 ci-dessous.

CAT	GP	Type	NMI
AM	LIP	Rich. 527	P
DO		*Aisne*2 DO4	2
DO		*Aisne*2 DO6	1
PTB/N		*Aisne*2 J12b	1
pâte claire		Indét.	1
Total			**136**

Tableau 9. Détail de la céramique de l'horizon 6 de l'*oppidum* de Pommiers

-Horizon 7 : il est représenté par la structure 18 qui concentrait tous les éléments les plus récents du mobilier de l'*oppidum*. La plupart des statistiques réalisées par P. Pion classaient cette structure en position extrême à la fin de l'étape 6. La fouille avait montré également que cette structure transperçait le niveau II et était comblée avec un sédiment différent. P. Pion émet ainsi l'hypothèse que celle-ci est l'unique représentante de l'occupation la plus récente de l'*oppidum*, occupation arasée par les labours[2]. Elle pourrait être datée de l'horizon de synthèse II.

Catégorie	GP	Type	NMI
TS	IT	A/C	P
PF		Mayet 2	1
PTN		D. LAMB 5/7	1
PTN		*Aisne*2 B5b	1
PTN		*Aisne*2 B6	1
PTN		*Aisne*2 P11	1
TN		proto A17?	1
TN		proto A39?	2
CC		*Aisne*2 C7 var. ?	1
MD ATL		*Aisne*2 J1b	1
MD ATL		sim. PTB *Aisne* J5	2
MD ATL		*Aisne*2 P1b	2
AM		Rich. 527	P
DO		*Aisne*2 DO4	2
DO		*Aisne*2 DO6	1
Total			**17**

Tableau 10. Détail de la céramique de l'horizon 7 de l'*oppidum* de Pommiers

IV. Bibliographie

PION P., *Les habitats laténiens tardifs de la vallée de l'Aisne : contribution à la périodisation de la fin du second âge du fer en Gaule nord-orientale. La Tène C2-période augustéenne précoce, IIe-Ier siècle av. J.-C.,* Thèse de doctorat nouveau régime de l'Université de Paris I (Panthéon-Sorbonne), UFR 03 Art et Archéologie Préhistoire et Ethnologie, Paris 1996, 5 volumes.

[2] PION 1996, vol. II, p. 214.

Saint-Quentin, Rue des Faucons

I. Recherche et localisation

I. 1. Contexte de la fouille

Le diagnostic a été réalisé en 2009, sous la direction de C. Hosdez (INRAP), dans le cadre d'un projet de construction d'un bâtiment sur sous-sol. Il s'inscrit dans la continuité des parcelles voisines fouillées en 2005 et 2006 (RFO non encore déposés).

I. 2. Contexte géographique et historique

La parcelle sondée se trouve dans la ville antique d'*Augusta Viromanduorum* dans le *pagus Vermandensis*, capitale de la cité des Viromanduens.

II. Présentation générale de l'occupation

Une centaine de structures ont été trouvées, allant de l'époque gallo-romaine à l'époque contemporaine. Les vestiges de l'époque antique, au nombre d'une cinquantaine, appartiennent à l'angle sud-est d'une *insula*. Deux grandes périodes ont été distinguées : la première correspond à la création de la ville avec une occupation caractérisée par des structures excavées. La deuxième correspond à des constructions à moellons calcaires, caves et fondations de murs.
Les occupations médiévale et moderne sont représentées principalement par des caves. Un four de potier du XIIe siècle a également été découvert.

III. La céramique

L'étude de la céramique, réalisée par C. Chaidron (INRAP), a porté sur 554 tessons, réduits à 56 individus sur la base des bords, fonds et anses. L'analyse des pâtes a été réalisée.
Une partie de cette céramique a été retrouvée dans des structures médiévales qui ont recoupé ou détruit des structures antiques. Nous avons intégré à notre catalogue une seule structure dont l'ensemble céramique présentait un intérêt pour notre étude. Elle

constitue l'horizon site 1. Nous pouvons dater cet ensemble de l'horizon de synthèse VI. Le NMI a été revu sur la base des bords[3].

Catégorie	NR	NMIposs
TS	4	0
ITS/TR	1	0
TR	4	0
TN	75	8
CC	41	0
VRP	5	2
RUB	167	11
AM	3	0

Tableau 11. Quantité de céramique de l'horizon 1 de la "Rue des Faucon", Saint-Quentin.

CAT	**GP**	**Type**	**NMIposs**
TS	SG	service A	P
TR		tonnelet	P
TN	NOY	Amiens 46	1
TN	NOY	B1	1
TN	NOY	coupe hémisphérique-C13?	1
Tno		GO à col conc	1
TN	vermand	Indét.	P
TN	CAMB?	P54	1
TN	NOY	P54	3
CC	NOY	Indét.	P
CC-AM	BA-FA	Indét.	P
VRP	RDVB	*Blicquy* 1	1
VRP	RDVB	*Blicquy* 6-7	1
RUB	PGSV/NCB	*Aisne2* J18	2
RUB		Indét.	9
RUB	NUM	Indét.	P
AM	BETG	Dressel 20	P
Total			**21**

Tableau 12. Détail de la céramique de l'horizon 1 de la "Rue des Faucon", Saint-Quentin

IV. Bibliographie

HOSDEZ C. (Dir.), *Saint-Quentin (Aisne), Rue des Faucons, Rapport de diagnostic*, Amiens 2009.

[3] Le détail des parties morphologiques n'étant pas donné systématiquement, il reste une incertitude, notamment pour la céramique rugueuse sombre. Le NMI donné est celui mentionné dans le tableau du rapport.

Saint-Quentin, Rue Emile Zola

I. Recherche et localisation

I. 1. Contexte de la fouille

Le diagnostic archéologique, sous la direction de C. Hosdez (INRAP), a été réalisé en 2007 entre le 49 de la rue Emile Zola et le 24 de la rue des Canonniers à l'occasion d'un projet de construction de bâtiments d'habitation.

I. 2. Contexte géographique et historique

Le site est localisé dans le centre de la ville antique d'*Augusta Viromanduorum*, capitale de la cité des Viromanduens, dans le *pagus Vermandensis*.

II. Présentation générale de l'occupation

Deux tranchées de sondage ont révélé une rue antique avec ses portiques et ses caniveaux bordiers, sur une longueur de 56 mètres, ainsi qu'une partie des maisons qui la longent. La période médiévale est représentée par une cave, les époques moderne et contemporaine par des murs et des caves.
L'étude a montré que le caniveau contemporain du premier niveau de voie est comblé à l'horizon de synthèse VI et que le quartier semble abandonné dans la deuxième moitié du IIIe siècle. Les pierres des fondations ont été récupérées à cette même époque.

III. La céramique

L'étude de la céramique a été réalisée par C. Chaidron et a porté sur 1738 tessons dont 268 individus estimés par les bords, fonds et anses des céramiques. Trois ensembles ont fait l'objet d'une étude détaillée et ont été publiés. L'ensemble de la céramique est inventorié dans un tableau de comptage (NR-NMI) joint au rapport de fouille et les pâtes ont été analysées. Nous n'avons pu établir avec certitude le NMI-bord.

-L'horizon 1 : Nous avons pu rattacher quatre structures à cet horizon que l'on peut dater

de l'horizon de synthèse VI. 475 tessons ont été dénombrés sur la base du tableau de comptage du rapport de fouille et le nombre d'individus-bords pourrait s'élever à 38. Une structure a livré une monnaie de Tibère.

CAT	NR	NMIpos
TS	23	2
TN	90	12
DR	11	1
CC	55	5
MO	2	0
VRP	1	1
RU/DR	1	1
RUB	149	13
MD	5	1
AM	21	1
DO	4	0
Rés.	2	0
Indét.	21	1

Tableau 13. Quantité de céramique de l'horizon 1 de la "Rue Zola", Saint-Quentin

CAT	GP	Type	NMIpos
TS	SG	Drag. 15/17	1
TS	SG	Drag. 18	1
PTN	ARTOIS	Indét.	P
TN	CHAMP	A	P
TN	NOY	BT à long col-lagène	1
TN	CHAMP	C13	1
TN	CAMB	C18	1
TN	CAMB	P12	1
TN		P46-48?	1
TN		P46-54	1
TN	VERM	P46-54	2
TN	NOY	P48	1
TN	NOY	P48-54	1
TN		P54	1
TN	VERM	Pot	1
TN	VERM	BT4?	1
Peinte		Bol à engobe blc et décor de lignes	P
DR	RDVB	DOR2, 22	P
DR	CAMB	P à L oblique	1
CC	NOY	*Aisne2* C1	2
CC		*Aisne2* C9	1
CC	NOY	*Aisne2* C12	1
CC	CHAMP	Indét.	P
CC	NOY	PDS 169	1
MO	NOY	Indét.	P
VRP	CAMB	*Blicquy* 4	1
RU/DR	BHT	DOR2, 1	1
RUB	ARTOIS	A-Indét.	1
RUB	NUM	*Aisne*2 J1	1
RUB	VERM	*Aisne*2 J1	2

CAT	GP	Type	NMIpos
RUB	PGSV	*Aisne*2 J1	1
RUB	NCB	*Aisne*2 J1	2
RUB	NCB	*Aisne*2 J22	1
RUB	PGSV	*Aisne*2 P1	1
RUB	VERM	*Aisne*2 P1	2
RUB	NCB	*Aisne*2 P1	1
RUB		P-Indét.	1
MD	proto	P à lèvre effilée oblique	1
AM	BETG	Dressel 20	1
AM	NARB	Indét.	P
AM	IT	Indét.	P
AM	ORI	Indét.	P
Total			**38**

Tableau 14. Détail de la céramique de l'horizon 1 de la "Rue Zola", Saint-Quentin

-L'horizon 2 : Une structure représente cet horizon que l'on peut dater de l'horizon X. 585 tessons ont été dénombrés sur la base du tableau de comptage du rapport de fouille et le nombre d'individus-bords pourrait s'élever à 82. La céramique sigillée provient en majorité du Centre de la Gaule avec des pâtes des phases 5 à 7 mais principalement 7. Une estampille marquait le fond d'un vase : PAVLI[..., Paullus de Lezoux, phase 7.

CAT	NR	NMIpos
TS	13	7
MT	1	0
TN	31	2
DR	3	1
FRA	3	2
FRB	96	7
CC	87	3
VRP	37	8
RU/DR	7	4
RUB	294	48
AM	6	0
Indét.	8	0

Tableau 15. Quantité de céramique de l'horizon 2 de la "Rue Zola", Saint-Quentin

CAT	GP	Type	NMIpos
TS	CG	A	P
TS	CG	Drag. 27	1
TS	ARG	Drag. 33	1
TS	CG	Drag. 37	2
TS	CG	Drag. 38	1
TS	CG	LEZ 031/Walters 80	1
TS	CG	LZX 043P	1
MT	CG	Lez 310?	P
TN	SB	A	P
TN	NOY	P46-48	1
TN	Vermand	P54?	1

CAT	GP	Type	NMIpos
TN	Vermand	P54	P
TN	NOY	P54	P
DR	orange SB	Indét.	1
FRA	RDVA	*RDV* type 7	1
FRA	CAMB	*RDV* type 9	1
FRB	Vermand	*Aisne*2 B3	1
FRB	NOY	*Aisne*2 B3	1
FRB		GO	1
FRB	Vermand	GO	1
FRB	Vermand	*Aisne*2 P6b	1
FRB	Vermand	Indét.	1
CC	NOY	*Aisne*2 C1	2
CC	NOY	CV en Y	1
VRP	CG	*Autun* type 1	1
VRP	RDVA	*Blicquy* 5	7
RU/DR		A-indét.	1
RU/DR		*Reims St-Rémi* 13-14	1
RU/DR		P-Indét.	1
RU/DR		P-Indét.	1
RUB	PGSV	*Aisne*2 P51	P
RUB	NCB	Indét.	1
RUB	PGSV	Indét.	4
RUB	CHAMP	Indét.	4
RUB	PGS lusrée	A-indét.	1
RUB	CHAMP	A-indét.	1
RUB	CHAMP	*Aisne*2 A9	1
RUB	PGSV	*Aisne*2 A9	1
RUB	CHAMP	*Reims* A8-9	5
RUB	CHAMP	*Aisne*2 A29	1
RUB	CHAMP	*Aisne*2 J12/14	1
RUB	NCB	*Aisne*2 J22	1
RUB	PGSV	*Aisne*2 J41a	1
RUB	CHAMP	*Aisne*2 J67	1
RUB	PGS	J-indét.	1
RUB	CHAMP	J-indét.	1
RUB	PGS	J-indét.	1
RUB		J-indét.	1
RUB	Vermand	*Aisne*2 P1	2
RUB	PGS	*Aisne*2 P1	3
RUB	PGSV	*Aisne*2 P1	10
RUB	CHAMP	*Aisne*2 P1	4
RUB	PGS ind	*Aisne*2 P27	1
RUB	PGSV	P-Indét.	1
AM	RHOD	Indét.	P
AM	NARB	Indét.	P
Total			**82**

Tableau 16. Détail de la céramique de l'horizon 2 de la "Rue Zola", Saint-Quentin

-L'horizon 3 : Trois structures présentaient des caractéristiques communes permettant de les réunir au sein de cet horizon. La sigillée n'est désormais représentée plus que par le groupe de l'Argonne. 491 tessons ont été dénombrés sur la base du tableau de comptage

du rapport de fouille et le nombre d'individus-bords pourrait s'élever à 63. Nous le datons de l'horizon XI. Deux monnaies étaient présentes dans un des murs de la salle St 20 : Hadrien, dupondius, Rome, entre 117 et 138 ; Empereur indéterminé, Ier ou IIe siècle.

CAT	NR	NMIpos
TS	11	4
EN	1	1
MT	8	1
TN	9	1
DR	3	0
FRB	67	8
CC	72	1
MO	1	1
VRP	4	1
RUB	298	41
AM	9	0
DO	1	1
Indét.	4	2

Tableau 17. Quantité de céramique de l'horizon 3 de la "Rue Zola", Saint-Quentin

CAT	GP	Type	NMIpos
ITS	RDVA	Gobelet ovoïde	1
TS	ARG	Drag. 33	2
TS	ARG	Drag. 37	1
TS	ARG	Drag. 45	1
TS	CG	Indét.	P
EN	ARG	Stuart 2	1
MT	ARG	Indét.	P
MT	CG	LEZ 307 à dépression	1
TN	Vermand	GO à L en baguette	1
DR		GO	P
FRB	Vermand	*Aisne*2 B3	1
FRB	Vermand	*Aisne*2 GO3	1
FRB	Vermand	*Aisne*2 GO4	1
FRB	Vermand	*Aisne*2 GO8	1
FRB	Vermand	GO-Indét.	2
FRB	Vermand	*Aisne*2 P6b	2
CC	SAVO	Cr-Indét.	1
MO	NOY	Gose 458-60	1
VRP	RDVA	*Blicquy* 5	1
RUB	PGSV	*Aisne*2 A9	1
RUB	PNSGr	*Aisne*2 A12	1
RUB	NUM2	*Aisne*2 A12	1
RUB	PGSV	*Aisne*2 A15	1
RUB	NCB	*Aisne*2 A17	1
RUB	PGSV	*Aisne*2 A23	1
RUB	Vermand	*Aisne*2 A23	1
RUB	PGSV	*PGSV* A5	1
RUB	PGSV	*PGSV* A8a	1
RUB	PGSV	*Aisne*2 J16	1
RUB	PGSV	*Aisne*2 J33	1
RUB	PGSV	*Aisne*2 J38	4

CAT	GP	Type	NMIpos
RUB	PGSV	*Aisne*2 J38?	2
RUB	PGSV	*Aisne*2 J41a	1
RUB	PGSV	*Aisne*2 J56b	1
RUB	PGSV	*PGSV* B2	4
RUB	PGSV	*PGSV* B2/B3-*Bayard* 24	1
RUB	PGSV	*Aisne*2 P1	3
RUB	artois	*Aisne*2 P31	1
RUB	PGSV	P-indét.	1
RUB	BEUV	Indét.	1
RUB	PGSV	Indét.	4
RUB	NUM	Indét.	1
RUB	CHAMP	Indét.	4
RUB	PLG	Indét.	1
RUB	PGSV/SGB	Indét.	1
AM	NARB	Indét.	P
AM	BET	Indét.	P
DO	calc	*Aisne*2 DO9	1
FRB/RUB	Vermand	*Aisne*2 J30/*Aisne*2 B1	2
Total			**63**

Tableau 18. Détail de la céramique de l'horizon 3 de la "Rue Zola", Saint-Quentin

IV. Bibliographie

HOSDEZ C., *Saint-Quentin (Aisne), 49 rue Emile Zola, Rapport de diagnostic*, Amiens 2007.

HOSDEZ C., CHAIDRON C., MOREL A., « Nouvelles données archéologiques sur la ville de Saint-Quentin : le diagnostic de la Rue Emile Zola », *Revue archéologique de Picardie,* 2010, n°1-2, p. 175-194.

Soissons, « 12 rue Arago »

I. Recherche et localisation

I. 1. Contexte de la fouille (Contexte de la fouille)

En 1993, un four de potier ainsi que d'autres structures d'époque gallo-romaine ont été découverts lors d'une surveillance de travaux menée par D. Roussel (service archéologique du musée de Soissons). Cette fouille était localisée rue Arago dans la ville de Soissons.

I. 2.Contexte géographique et historique

Le site est situé dans l'emprise d'*Augusta Suessionum,* dans un quartier périphérique. La ville antique a été implantée dans une boucle de l'Aisne, circonscrite au sud par la Crise, qui se jette dans l'Aisne. La nécropole des Longues-Raies se trouve à proximité.

II. Présentation générale de l'occupation

Lors de la fouille, trois phases d'occupation ont été définies : une première phase est matérialisée par un puits, comblé au Ier siècle, une deuxième phase est représentée par le four de potier et enfin, trois inhumations d'enfants en urne marquent la fin de l'occupation de la parcelle. Les deux dernières phases ont été présentées au sein d'un article par C. Deflorenne et P. Querel.

III. La céramique

Elle a été étudiée par C. Deflorenne et P. Querel.

-L'horizon 2 : Il est caractérisé par le four de potier. Les tessons sont répartis entre aire de chauffe, mélangés à des charbon de bois, et chambre de chauffe, mélangés à des fragments de sole. Ils présentent des déformations caractéristiques des ratés de cuisson. 1200 tessons ont été comptabilisés pour un nombre minimum d'exemplaire (NME) de 63[4].

[4] Le détail du décompte du NME n'est pas indiqué.

La production associée au four appartient à la catégorie de la céramique rugueuse sombre dont la pâte à la particularité de contenir des nummulites. La typologie représente une partie du répertoire que l'on peut attribuer à ce groupe technique et que l'on apréhende mieux sur les sites de consommation. Le four a été daté par les auteurs de la fin du IIe siècle au début du IIIe siècle. À Cuts, dans l'Oise mais encore en territoire suession, un autre atelier de cette production a été retrouvé mais non étudié.

CAT	Type	NME
RUB	*Aisne2* A12	11
RUB	Aisne2 J20	2
RUB	Aisne2 J21	1
RUB	*Aisne*2 J30	4
RUB	*Aisne2* J31b	27
RUB	*Aisne2* J31b-var	4
RUB	type D	1
RUB	Type E	4
RUB	*Aisne2* P1	10
RUB	*Aisne* P43	7
RUB	*Aisne2* CV6	2

Tableau 19. Détail de la céramique de l'horizon 2 de la "Rue Arago", Soissons

-L'horizon 3 : Il est représenté par trois inhumations de périnataux en urne, situées dans une fosse à 4 m environ à l'ouest du four.

CAT	GP	Type	NMI
RUB	NUM	*Aisne* P17/21	1
RUB	NUM	P	1
FRB		*Aisne* GO3	1

Tableau 20. Détail de la céramique de l'horizon 3 de la "Rue Arago", Soissons

Une monnaie a été retrouvée dans le gobelet en céramique fine régionale : un as de Rome de Gordien III, émis entre 241 et 243.

IV. Bibliographie

DEFLORENNE C., QUEREL P., « Un four de potier du Haut-Empire à Soissons (Aisne) », *Revue archéologique de Picardie, n°3/4*, 1997, p. 73-84.

Soissons, « 28 rue du Château d'Albâtre »

I. Recherche et localisation

I. 1. Contexte de la fouille

La fouille a eu lieu préalablement à la construction d'un pavillon d'habitation, au 28 rue du Château d'Albâtre à Soissons, durant l'été 2007 sur une surface de 120 m^2. Elle a été réalisée sous la direction de Bastien Gissinger (CG 02).

I. 2. Contexte géographique et historique

Le site est situé dans l'emprise d'*Augusta Suessionum*, la capitale antique des Suessions. La ville antique a été implantée dans une boucle de l'Aisne, circonscrite au sud par la Crise, qui se jette dans l'Aisne.

II. Présentation générale de l'occupation

La parcelle se situe en périphérie de la ville antique. La fouille a révélé des vestiges qui étaient situés en fond de parcelle d'une *insula* antique, en révélant une partie des limites. À des bâtiments sur poteaux et des restes de sols, succèdent des murs en pierre divisant l'espace de la parcelle. Ils furent souvent remaniés ou déplacés et délimitaient des jardins, une cour et un appentis. Ces différents états d'occupation de l'espace se sont échelonnés entre le début du IIe s. et le milieu du IIIe s, sur une petite surface et se sont succédés rapidement. Il a été constaté que ces vestiges étaient orientés selon les points cardinaux, orientation probablement conditionnée par le réseau viaire du secteur dont nous n'avons qu'une vision restituée très partielle. Les maçonneries se caractérisent par un épierrement quasi-systématique. Couplé à la forte densité des vestiges et à l'étroitesse de ceux-ci, la lecture stratigraphique n'en a pas été facilitée lors de la fouille[5]. En outre, la plupart des unités stratigraphiques consistaient en remblais ou en structures épierrées et contenaient beaucoup de matériel qui n'était pas en position primaire. Six grandes phases d'occupation ont été déterminées par la stratigraphie, que nous avons pu regrouper au sein de cinq horizons chronologiques.

[5] GISSINGER, CORSIEZ 2010, p. 53

III. La céramique

Cinq horizons chronologiques ont pu être distingués par l'étude de la céramique. Celle-ci a porté sur 13431 tessons, réduits à 1414 individus sur la base des bords.

-L'horizon 1 : Il est représenté par la phase I. Les unités stratigraphiques qui sont imputables à cette phase sont des remblais importés d'ailleurs pour régulariser un sol préalablement à l'implantation de bâtiments, le comblement de trous de poteaux et de fosses ainsi que des sols. Le matériel, s'élevant à 1544 tessons dont 115 individus, semble à priori remanié et non en place. La céramique présente cependant un faciès similaire depuis le remblai initial jusqu'aux sols. L'étude typologique montre que le comblement des poteaux, des fosses et l'installation et l'usage des sols s'est fait dans un horizon chronologique très rapproché de celui du remblai importé[6] et que l'on peut dater de l'horizon de synthèse VII.

Catégories	NR	NMI
TS	29	11
EN	2	0
TR	15	1
TN	218	28
MARB	1	1
DR	10	1
FRB	2	1
CC	598	13
MO	7	5
RU/DR	9	4
RUA	2	0
RUB	559	48
AM	71	1
DO	8	0
Indét.	14	1

Tableau 21. Quantités de céramique de l'horizon 1 du "28 rue du Château d'Albâtre", Soissons.

Catégorie	GP	Type	NMI (Fig. 04)
TS	SG	Drag 15a	1 (1)
TS	SG	Drag 15b	2
TS	SG	Drag 18	4 (2)
TS	SG	Drag 27	1
TS	SG	Drag 35	1
TS	SG	Ritt 12	1
TS	SG	Ritt 9b?	1
TS	LZX 5/6	A/B	P

[6] GISSINGER, CORSIEZ 2010, p. 58

Catégorie	GP	Type	NMI (Fig. 04)
EN	CG	Indét.	P
MARB		B à collerette	1
TR	CHAMP	P6	1
TR	RDVB	A	P
TN	CHAMP	A	2
TN	CHAMP	A5	5
TN	CHAMP	A5/A12	1
TN	CHAMP	A18	1
TN	CHAMP	A38	1
TN	CHAMP	A41-43	4
TN	NOY	P1var-*Amiens* 43b	2 (3)
TN	NOY	P43	3 (4)
TN	NOY	P46-54	2
Tno	NOY	P54-56	1
TN		P54	P (5)
TN	NOY	BT2	1
TN	NOY	BT10	4 (6)
TN		BT	1
DR	RDVB	Indét.	1
DR	BHT3	*DOR2*, 20	P
FRB		Indét.	1
CC	NOY	*Aisne2* C1	1
CC	CHAMP	*Aisne2* C9	4 (7)
CC	NOY	*Aisne2* C11	1
CC	CHAMP	*Reims* 301	1 (8)
CC	CHAMP	Indét.	3 (9,10)
CC	NOY	Indét.	1
CC		Indét.	2
MO		Gose 455	1
MO		Gose 458-60	4
RU/DR	BHT	CV2	1 (11)
RU/DR		CV4	1 (12)
RU/DR	BHT	*Reims St-Rémi* 15-17	2
RUB	NUM	*Aisne2* A9	1
RUB	NUM	*Aisne2* J2	21
RUB	BHT	*Aisne2* J38	1
RUB	NUM	*Aisne2* P1	11 (13)
RUB	NUM	*Aisne2* P8	1
RUB	NUM	*Aisne2* P43	3
RUB	BHT	*Aisne2* P51?	P (14)
RUB	NUM	CV-indét.	1
RUB	NUM	Indét.	7
RUB		Indét.	2
AM	BETG	Dressel 20	1 (15)
AM	NARB	Indét.	P
TN/FRB		Indét.	1
Total			**115**

Tableau 22. Détail de la céramique de l'horizon 1 du "28 rue du Château d'Albâtre", Soissons.

-L'horizon 2 : Il couvre la phase II. La céramique des structures et unités stratigraphiques attribuées à cette phase est abondante (2033 tessons dont 196 individus). Elle se répartit

entre remblais, sols, caniveaux et fosses, dont la 65 qui contenait le plus grand nombre de mobilier de cette phase. Il est daté de l'horizon VIII.

Catégories	NR	NMI
TS	43	21
EN	47	11
MT	1	0
TR	1	1
TN	354	31
MARB	3	2
DR	15	5
FRA	3	0
FRB	16	3
CC	612	20
MO	16	11
VRP	1	0
RU/DR	55	7
RUA	13	1
RUB	655	76
AM	113	2
DO	62	3
LAMP	1	1
Indét.	20	1

Tableau 23. Quantités de céramique de l'horizon 2 du "28 rue du Château d'Albâtre", Soissons.

CAT	GP	Type	NMI (Fig. 05)
TS	SG	Drag. 15	1
TS	SG	Drag. 18	6
TS	SG	Drag. 22b	1
TS		Drag 22 (?)	1
TS	ARG	Drag. 31	1
TS	CG5	A-Indét.	P
TS	SG	Drag. 24/25	1
TS	SG	Drag. 27	2
TS	SG	Drag 27 (?)	1
TS	SG	Drag. 27c	1 (1)
TS	ARG	Drag. 27	1
TS	SG	Ritt. 8a	1
TS	SG	Ve A1/2	1
TS	SG	Drag. 37	1 (2)
TS	SG	Indét.	1
TS	ARG	Indét.	1
EN		Stuart 1	1 (4)
EN	J	Stuart 2	1
EN	ARG	Stuart 2	8 (5)
EN	MOS 2	Indét.	1 (3)
MT	H	Indét.	P
TR1a	BHT	A9	1
TN	/	A	1
TN	CHAMP	A	1
TN	noy?	A12	1
TN	CHAMP	A39	1
TN	CHAMP	A41-43	3

CAT	GP	Type	NMI (Fig. 05)
TN	CHAMP	C13	1
TN	CHAMP	B1	1
TN	NOY	P1-var	2 (7)
TN	NOY	P46-49	1
TN	NOY	P54	11
TN	NOY	BT10	6 (8)
TN	NOY	Indét.	2
DR	BHT	*DOR2*, 5	1
DR	BHT	*DOR2*, 15	1
DR	BHT	*DOR2*, 22	1
DR	BHT	CV	1 (9)
DR	BHT	Indét.	1
MARB		B hémisphérique	2 (10,11)
FRB		*Aisne2* B4	1 (12)
FRB		*Aisne2* GO3	1
FRB		Indét.	1
CC	NOY	*Aisne2* C1	4
CC	NOY	*Aisne2* C9	1
CC	CHAMP	*Aisne2* C9	5 (16)
CC	CHAMP	*Aisne2* C10	1 (13)
CC	NOY	*Aisne2* C11	2 (14)
CC	CHAMP	*Aisne2* C16	1 (15)
CC	CHAMP	*Aisne2* C19	1
CC		*Aisne2* P4	1 (19)
CC	NOY	*Aisne2* CAND. 1	1 (17)
CC	NOY	*Aisne2* CV1	2 (18)
CC		Indét.	1
MO	NOY	*Aisne2* MO4	1 (20)
MO		*Aisne2* MO4	1
MO		*Aisne2* MO7	1 (22)
MO		Gose 457	1
MO	NOY	Gose 458-60	1
MO	NOY?	Gose 458-60	1 (21)
MO		Gose 458-60	1
MO	NOY	MO-Indét.	2
MO		MO-Indét.	2
VRP	RDVA	A	P
RU/DR	BHT	*DOR2*, 4	1
RU/DR	BHT	*DOR2*, 7.2	2 (23)
RU/DR		*DOR2*, 15	1
RU/DR	BHT	*Reims ST-Rémi* 12-14	1
RU/DR	BHT	CV3	1 (24)
RU/DR	BHT	Indét.	1
RUA		Indét.	1
RUB	NUM	*Aisne2* A12	1
RUB	B-NSA C	*Aisne2* J1c	1 (25)
RUB	NUM	*Aisne2* J2	25 (26)
RUB	NUM	*Aisne2* J11	1 (27)
RUB	NUM	*Aisne2* J17	1 (28)
RUB	NUM	*Aisne2* J18	3 (29)
RUB	NUM	*Aisne2* J18?	1
RUB	NUM	*Aisne2* J19	2
RUB	NUM	*Aisne2* J23	1 (30)

CAT	GP	Type	NMI (Fig. 05)
RUB	NUM?	*Aisne2* J23	1
RUB	D	*Aisne2* J28	1 (31)
RUB	NUM	*Aisne2* P1	11 (32)
RUB		*Aisne2* P1	2
RUB	NUM	*Aisne2* P8	2 (33)
RUB		*Aisne2* P31	1
RUB	NUM	*Aisne2* P43	1
RUB	NUM	*Aisne2* P47	1
RUB	BHT	*Aisne2* P51	1 (34)
RUB		*Aisne2* BO2	1
RUB		CV-indét.	2
RUB	NUM	Indét.	9
RUB		Indét.	7
BES		Indét.	P
AM	BETG	Dressel 20	1
AM	NARB	G4	1 (35)
AM	lipari	Indét.	P
DO	NUM	*Aisne2* DO15	1
DO	cham rouge	Indét.	2
LAMP	rhen inf.	Indét.	1
Indét.	NUM+gravier	Pot horticole	1
Total			**196**

Tableau 24. Détail de la céramique de l'horizon 2 du "28 rue du Château d'Albâtre", Soissons.

-L'horizon 3 : Il couvre les phases IIIa à IIIc et a pu être daté de l'horizon IX. Il est difficile d'appréhender la céramique de cette phase car les différents remaniements qui s'y déroulèrent impliquent des remblaiements. Une partie importante de la céramique est par conséquent résiduelle. Néanmoins, si quelques fossiles directeurs sont là pour nous donner des indications sur l'évolution chronologique du site, ils ne permettent pas de cerner un horizon très différent de la phase II. De plus, la céramique commune évolue peu[7]. L'occupation de cet horizon est marquée notamment par l'aménagement de cours séparées ainsi que par la construction d'un appentis et le creusement d'un bassin d'agrément dans l'une d'elles. La céramique s'élève à 2985 tessons dont 312 individus.

Catégories	NR	NMI
TS	65	35
EN	32	6
TR	21	4
TN	430	33
MARB	2	2
DR	17	6
FRB	14	8
CC	869	21
MO	29	14
VRP	6	3
RU/DR	55	18

[7] GISSINGER, CORSIEZ 2010, p. 75.

Catégories	NR	NMI
RUA	12	0
RUB	1211	151
BES	1	0
AM	177	5
DO	17	1
Indét.	22	4

Tableau 25. Quantités de céramique de l'horizon 3 du "28 rue du Château d'Albâtre", Soissons.

CAT	GP	Type	NMI
TS	SG	Drag. 15	1
TS	SG	Drag. 15b1-OFCALVI	1 (1)
TS	SG	Drag. 18	2
TS	SG	Drag. 18b	8
TS	SG	Drag. 27	1
TS	ARG	Drag. 27	1
TS	CG 6/7	Drag. 31	1
TS	CG 6	Drag. 31	1
TS	CG 7	Drag. 31	1 (2)
TS	ARG	Drag. 31	3
TS	I	Drag. 31	1
TS	SG	Drag. 33	1
TS	ARG	Drag. 37	1
TS	SG	Drag. 40	1
TS		Drag 40 (?)	1
TS	ARG	Ve A1/2	1
TS	SG	Ve D1-D3	1
TS	ARG	Drag. 43	1
TS	CG 7	Drag. 43	1
TS	SG	Curle 11b	1
TS	CG 6/7	Indét.	1
TS	ARG	Indét.	1
TS	SG	Indét.	3
EN	ARG	Stuart 2	6 (3)
EN	MOS2	GO	P
TR	champ/noy	C8	1
TR1b	CHAMP	B5	1
TR3	CHAMP	P31	1
TR3	CHAMP	P6-8	1
TN	NOY	A	1
TN	CHAMP	A5?	1
TN	/	A31	1
TN	CHAMP	A38	1
TN	CHAMP	A41-43	4
TN	NOY	C8	P
TN	CHAMP	B2	1
TN	NOY	P36/37	2
TN	NOY	P43	1
TN	NOY	P49-54	7
TN	NOY	P54	1 (5)
TN	NOY	P56	1 (4)
TN	NOY	BT10	8 (6)
TN	NOY	BT	1 (7)
TN	NOY	Indét.	2

CAT	GP	Type	NMI
TN		Indét.	1
DR	BHT	*DOR2*, 18/22	2
DR	BHT	*DOR2*, 22	2 (8)
DR	BHT	CV	1
DR	BHT	Indét.	1
MARB		B	1
MARB		B à colerette	1
FRB	C	*Aisne2* B5	1 (9)
FRB	BHT	*Aisne2* GO5	1 (10)
FRB	BHT	*Aisne2* P1	1 (11)
FRB		Indét.	5
FRB/RUB		Indét.	2
CC	NOY	*Aisne2* C1	6 (12)
CC	NOY	*Aisne2* C2	1
CC	CHAMP	*Aisne2* C9	5 (13)
CC	NOY	*Aisne2* C11	1
CC	NOY	*Aisne2* C24	1 (16)
CC	NOY	*Aisne2* C30	1 (14)
CC1	F	*Aisne2* P2	1 (17)
CC	NOY	*Aisne2* P5	1 (15)
CC	NOY	Indét.	2
CC	CHAMP	Indét.	1
CC		Cr-Indét.	3
CC		Indét.	1
MO	CHAMP	Gose 458/60	1
MO		Gose 458/60	4
MO	CHAMP	*Aisne2* MO1a	1
MO	NOY	*Aisne2* MO4	1 (19)
MO		*Aisne2* MO4	2 (18)
MO	BAVAY	*Aisne2* MO6	1 (20)
MO	NOY	*Aisne2* MO7	1 (21)
MO	/	*Aisne2* MO8	1 (22)
MO	NOY	Gose 458/59	1 (23)
MO	CHAMP	MO-Indét.	1
VRP	CG	A	P
VRP	RDVA	*Blicquy* 5	3 (24)
RU/DR	BHT	*DOR2*, 4	1
RU/DR	BHT	*DOR2*, 5	4 (25)
RU/DR	BHT	*DOR2*, 7.2	3 (27,27)
RU/DR	BHT	*DOR2*, 15	2
RU/DR	BHT	*St-Rémi* 18-19	1
RU/DR	BHT	CV	1
RU/DR	BHT	CV1	1 (28)
RU/DR	BHT	CV2	3 (29)
RU/DR (?)	BHT	Indét.	2
RUB		*Aisne* A10-var	1
RUB	NUM	*Aisne* A12	4
RUB	SEPT	*Aisne* A23	1 (31)
RUB	NUM	*Aisne* J2	30 (32)
RUB	NUM	*Aisne* J18	8 (33)
RUB	NUM	*Aisne* J18?	2
RUB	NUM	*Aisne* J19	7 (34,35)
RUB	NUM	*Aisne* J26	1 (36)

CAT	GP	Type	NMI
RUB	D	*Aisne* J28	1 (37)
RUB		*Aisne* J38?	1
RUB	BHT	J-indét.	1
RUB	NUM	*Aisne* P1	26 (38)
RUB	BHT	*Aisne* P1	3
RUB		*Aisne* P1?	2
RUB	NUM	*Aisne* P8	1 (39)
RUB		*Aisne* P18	1 (41)
RUB		*Aisne* P18	1
RUB		*Aisne* P24	1 (40)
RUB	BHT	*Aisne* P31	1 (43)
RUB	NUM	*Aisne* P43	1 (2)
RUB	NUM	*Aisne* P47	3 (44)
RUB	A	*Aisne* P51	1 (13)
RUB		*Aisne* P51	1 (46)
RUB	BHT	*Aisne* BO2	1 (48)
RUB	B	*Aisne* BO3	1 (49)
RUB		*Aisne* BO3	0
RUB	D	*Aisne* CV4	1 (50)
RUB	BHT	CV-indét.	1
RUB		CV-indét.	2
RUB	NUM	Indét.	16
RUB	CHAMP	Indét.	1
RUB	BHT	Indét.	1
RUB	B	L en amande	3
RUB		Indét.	26
AM		Indét.	1 (51)
AM	BETG	Dressel 20	1
AM	NARB	Gauloise 4	2 (52,53)
AM		Indét.	1
DO	NUM	*Aisne2* DO8	1
CC/MO		Indét.	1
Total			**312**

Tableau 26. Détail de la céramique de l'horizon 3 du "28 rue du Château d'Albâtre", Soissons

-L'horizon 4 : Aucun ensemble clos ne peut être rattaché à cet horizon qui couvre les phases IV et V. Beaucoup de structures ont été épiérées, la parcelle fortement remaniée, avec de nombreux remblais. La céramique présente les mêmes caractéristiques que celle des phases précédentes avec beaucoup de matériel résiduel. Elle s'élève à 1521 tessons dont 165 individus. L'horizon peut être daté de l'horizon de synthèse XI.

Catégories	NR	NMI
TS	31	14
EN	28	2
MT	3	0
TR	5	1
TN	155	18
FRA	1	1
DR	10	4
FRB	34	6

Catégories	NR	NMI
CC	342	22
MO	23	11
VRP	3	1
RU/DR	11	4
RUA	11	2
RUB	732	78
BES	1	0
AM	111	1
DO	17	0
Indét.	3	0

Tableau 27. Quantités de céramique de l'horizon 4 du "28 rue du Château d'Albâtre", Soissons

CAT	GP	Type	NMI (Fig. 10-12)
TS	SG	Drag 15	1
TS	SG	Drag 27	1
TS	SG	Drag 27?	1
TS	ARG	Drag 31	1
TS	CG6/7	Drag 31	2
TS	ARG	Drag 31	1
TS		Drag 33?	1
TS	SG	Drag 35	1
TS	CG7	Drag 37	P
TS	ARG	Drag 37	P
TS	SG	Drag 37	P
TS	ARG	Drag 37/31	1
TS	CG7	Ve C2/Drag 51	1 (1)
TS	ARG	Curle 11a	1
TS non grésée	B	Drag. 43	1
EN	ARG	Stuart 2	2
EN	MOS2	Indét.	P
MT	ARG	IND.	P
FRA/TR		coupe à colerette	1
TR	RDVB	A-Indét.	P
TR	BHT	A-Indét.	P
TR	CHAMP	A-Indét.	P
TR3	CHAMP	P6-8	1
TN	rdv/noy	A-Indét.	1 (2)
TN	CHAMP	A1	1
TN	CHAMP	A38	1
TN	CHAMP	A46/47	1
TN	CHAMP	C13	1
TN	NOY	P1-var	1 (3)
TN		P46-49	1
TN	NOY	P51-55	1
TN	NOY	P54	2
TN		*Amiens* 43a	1
TN	NOY	BT7/*Amiens* 48	1 (4)
TN	NOY	BT10	1
TN		BT10	2
TN	NOY	BT	1
TN	NOY	Indét.	2
DR	BHT	A-Indét.	1
DR	RDVB	*DOR2*, 15.5	1

CAT	GP	Type	NMI (Fig. 10-12)
DR	BHT	*DOR2*, 16?	1
DR	CHAMP	cruche ind?	1
FRA		Coupe à colerette	1 (5)
FRB	B	*Aisne2* B3	1 (6)
FRB		B-Indét.	1
FRB	BHT	*Aisne2* GO3	1 (7)
FRB	BHT	*Aisne2* GO4	1 (8)
FRB		*Aisne2* GO4	1
FRB		Indét.	1
CC	NOY	*Aisne2* C1	6 (9,10)
CC	NOY	*Aisne2* C2	1
CC	NOY	*Aisne2* C3	1
CC	CHAMP	*Aisne2* C8	1 (11)
CC	CHAMP	*Aisne2* C9	2
CC1		*Aisne2* C9	1
CC	NOY	*Aisne2* C24	1
CC	NOY	*Aisne2* C25	1 (12)
CC	NOY	*Aisne2* C32	1 (13)
CC1	F	*Aisne2* P2	1
CC	NOY	*Aisne2* P6	1 (15)
CC	NOY	*Aisne2* CAND. 1	P (14)
CC	NOY	Indét.	2
CC	CHAMP	Indét.	1
CC		Indét.	2
MO	NOY	*Aisne2* MO4	2 (16)
MO	NOY	*Aisne2* MO5	1
MO	NOY	Gose 458-60	3
MO		Gose 458-60	4
MO	NOY	MO-Indét.	1
VRP	RDVA	*Blicquy* 5	1
RU/DR		*DOR2*, 4.2	1
RU/DR	BHT	*DOR2*, 7,2	1
RU/DR	BHT	*DOR2*, 5	1
RU/DR	BHT	CV	1
RUA		CV	1
RUA		Indét.	1
RUB	NUM	*Aisne2* A12	10 (17)
RUB		*Aisne2* A29	1 (18)
RUB	D	*Aisne2* A29	1
RUB		*Aisne2* A29-30	1
RUB		*Aisne2* J12	1 (19)
RUB	NUM	*Aisne2* J18	1
RUB	NUM	*Aisne2* J19	11 (20,21)
RUB	NUM	*Aisne2* J2	6
RUB	D	*Aisne2* J22	1 (22)
RUB	NUM	*Aisne2* J23	3
RUB		*Aisne2* J26	1 (23)
RUB	NUM	*Aisne2* J31b	1 (24)
RUB	CHAMP	*Aisne2* J41b	1 (25)
RUB		*Aisne2* J58	1 (26)
RUB	NUM	*Aisne2* P1	5 (27)
RUB		*Aisne2* P1	3 (28)
RUB	CHAMP	*Aisne2* P16	1 (29)

CAT	GP	Type	NMI (Fig. 10-12)
RUB		*Aisne2* P25	1 (30)
RUB		*Aisne2* P26a	3 (31)
RUB		*Aisne2* P35	3 (34)
RUB	D	*Aisne2* P37	1 (32)
RUB	NUM	*Aisne2* P43	2 (33)
RUB	BHT	*Aisne2* P51	1 (35)
RUB		Indét.	12
RUB	NUM	Indét.	4
RUB		*Aisne2* BO1	1
RUB		*Aisne2* CV2	1
RUB		*Aisne2* CV3	P
AM	BETG	Dressel 20	1 (36)
AM	NARB	Indét.	P
DO	NUM	Indét.	P
Total			**165**

Tableau 28. Détail de la céramique de l'horizon 4 du "28 rue du Château d'Albâtre", Soissons

-L'horizon 5 : Il est représenté par la phase 6 et a pu être daté largement du IIIe siècle. Le site est en fin de vie, la céramique ne présente pas de nouveauté. Le puits 115 illustre le mieux le faciès de cette phase. En tout, le nombre de tessons est de 223, dont 26 individus.

Catégories	NR	NMI
TS	5	2
EN	18	4
TR	1	0
TN	14	0
FRB	3	1
CC	44	2
MO	3	2
VRP	3	1
RU/DR	1	1
RUA	2	0
RUB	118	11
AM	8	2
Indét.	3	0

Tableau 29. Quantités de céramique de l'horizon 5 du "28 rue du Château d'Albâtre", Soissons.

CAT	GP	Type	NMI
TS	IT	estampille	P
TS	ARG	Curle 11	1
TS	SG	Indét.	1
EN	ARG	Stuart 2	4
EN	A	Stuart 2	P
TR3	CHAMP	Indét.	P
TNO		P54-56	P
FRB		Aisne2 P1/P2	1
CC	F	*Aisne2* C1	1

CAT	GP	Type	NMI
CC1	F	*Aisne2* C25	1
CC	NOYON	Indét.	P
MO	NOYON	*Aisne2* MO2	2
VRP	RDVA	*Blicquy* 5	1
RU/DR	BHT	*St-Rémi* 15-17	1
RUA	CHAMP	Indét.	P
RUB		*Aisne2* J22	1
RUB		*Aisne* J33	1
RUB	BHT	*Aisne2* P26	1
RUB	NUM	Indét.	2
RUB	CQ BL	Indét.	1
RUB	BHT	indet.	1
RUB		Indét.	4
AM	BETG	Dressel 20	1
AM	NARB	G4	1
Total			**26**

Tableau 30. Détail de la céramique de l'horizon 5 du "28 rue du Château d'Albâtre", Soissons

IV. Bibliographie

GISSINGER B., *Soissons (Aisne), « 28 rue du Château-d'Albâtre », rapport de fouilles*, deux volumes, Laon 2008.

GISSINGER B., CORSIEZ A. et coll., « L'évolution d'une portion d'un quartier antique d'*Augusta Suessionum* au travers de ses vestiges et du mobilier céramique (Soissons, rue du Château d'Albâtre) », *Revue du Nord-Archéologie de la Picardie et du Nord de la France, tome 92, n°388,* Lille 2010, p. 53-202.

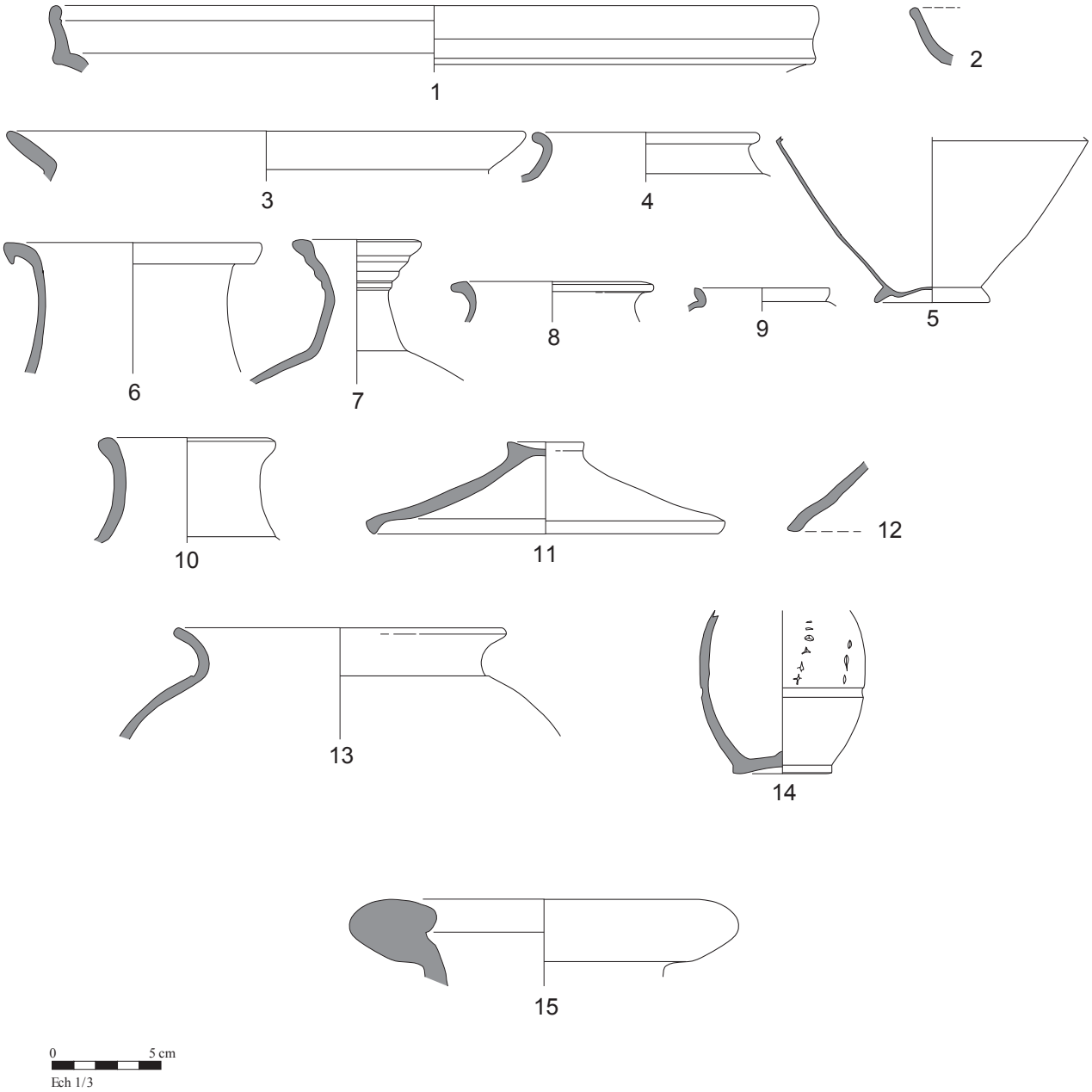

Fig. 04. L'horizon site 1 de Soissons, "28, rue du "Château d'Albâtre".

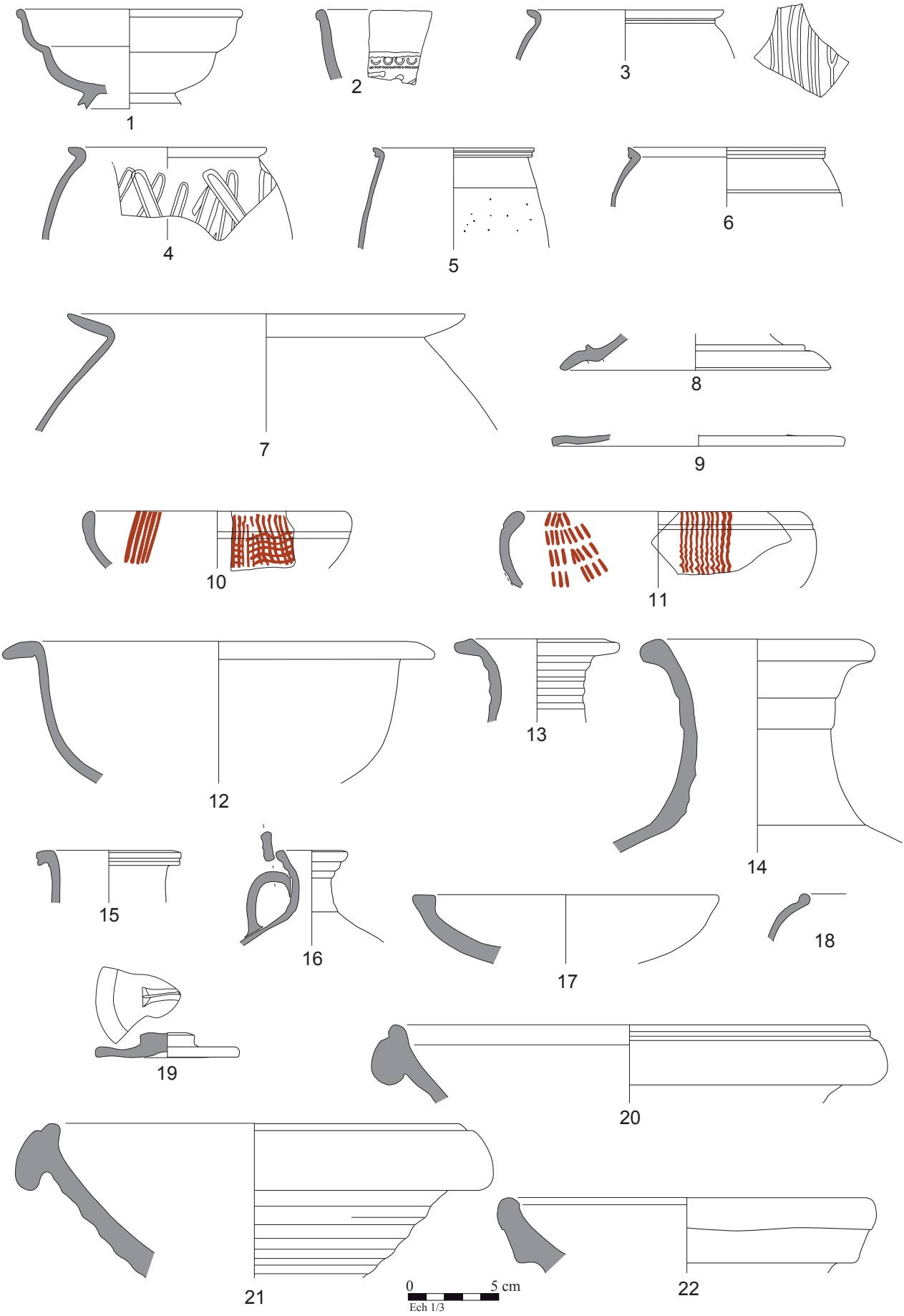

Fig. 05. L'horizon site 2 de Soissons "28 rue du Château d'Albâtre".

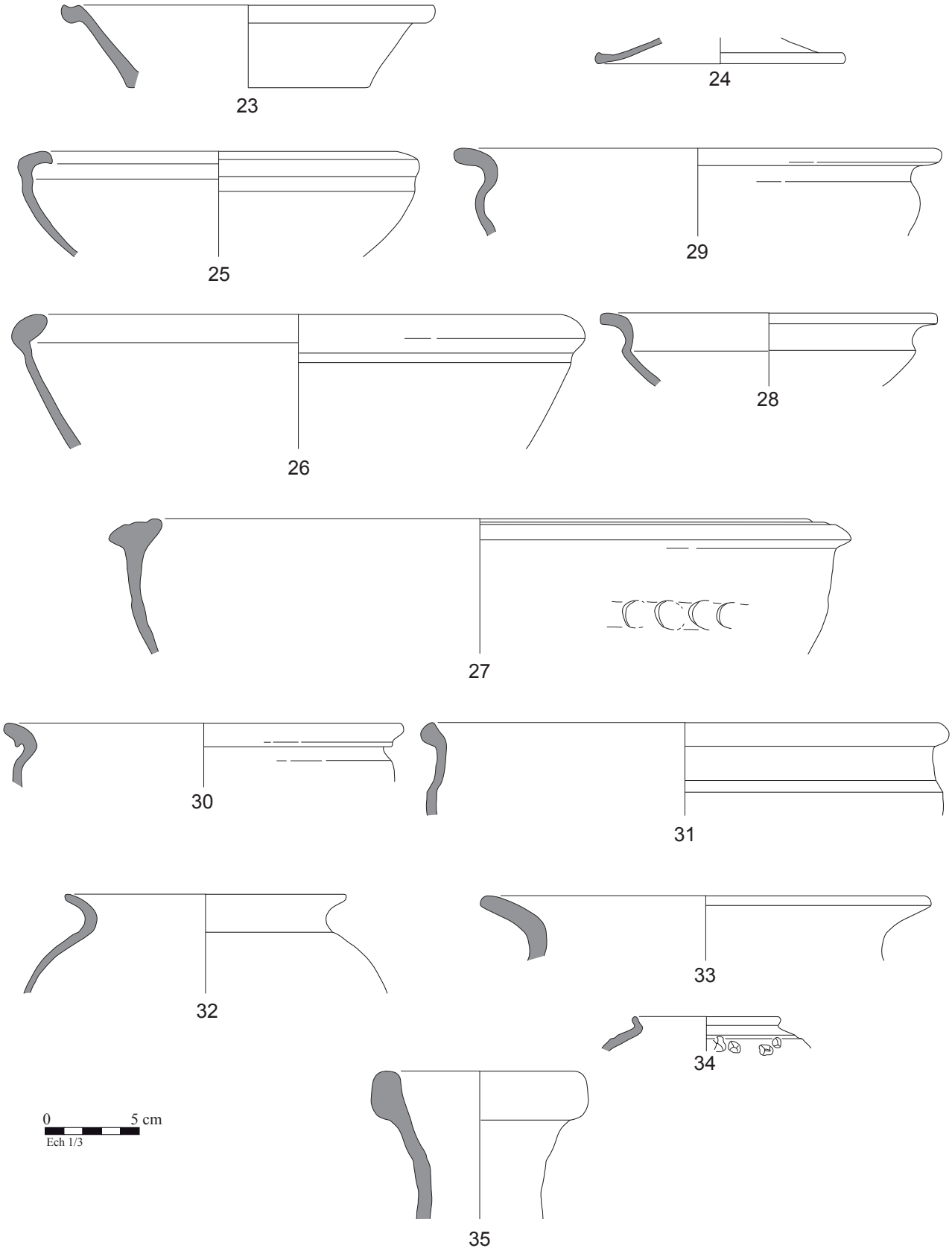

Fig. 06. L'horizon site 2 de Soissons "28 rue du Château d'Albâtre"

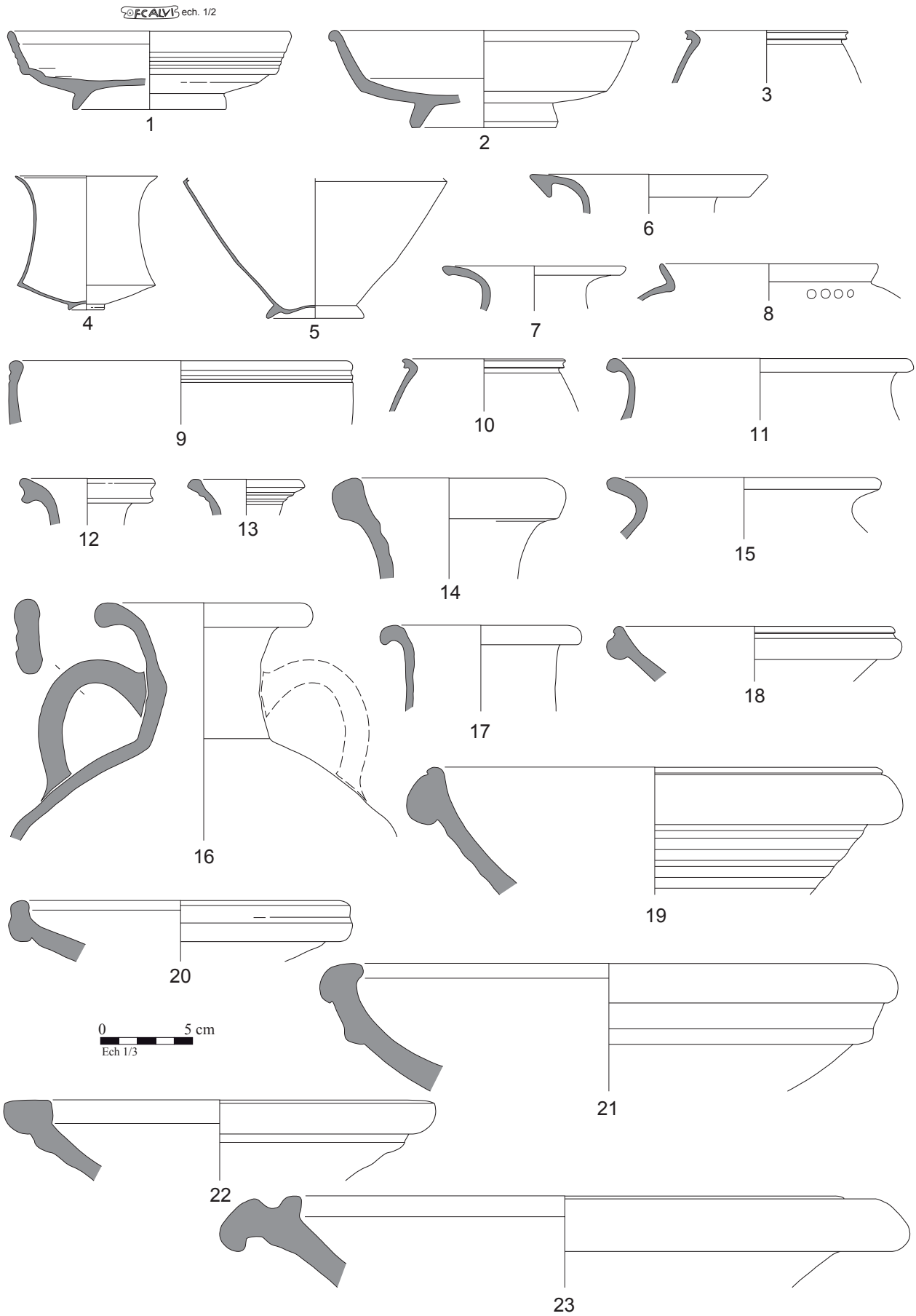

Fig. 07. L'horizon site 3 du "28 rue du Château d'Albâtre", Soissons

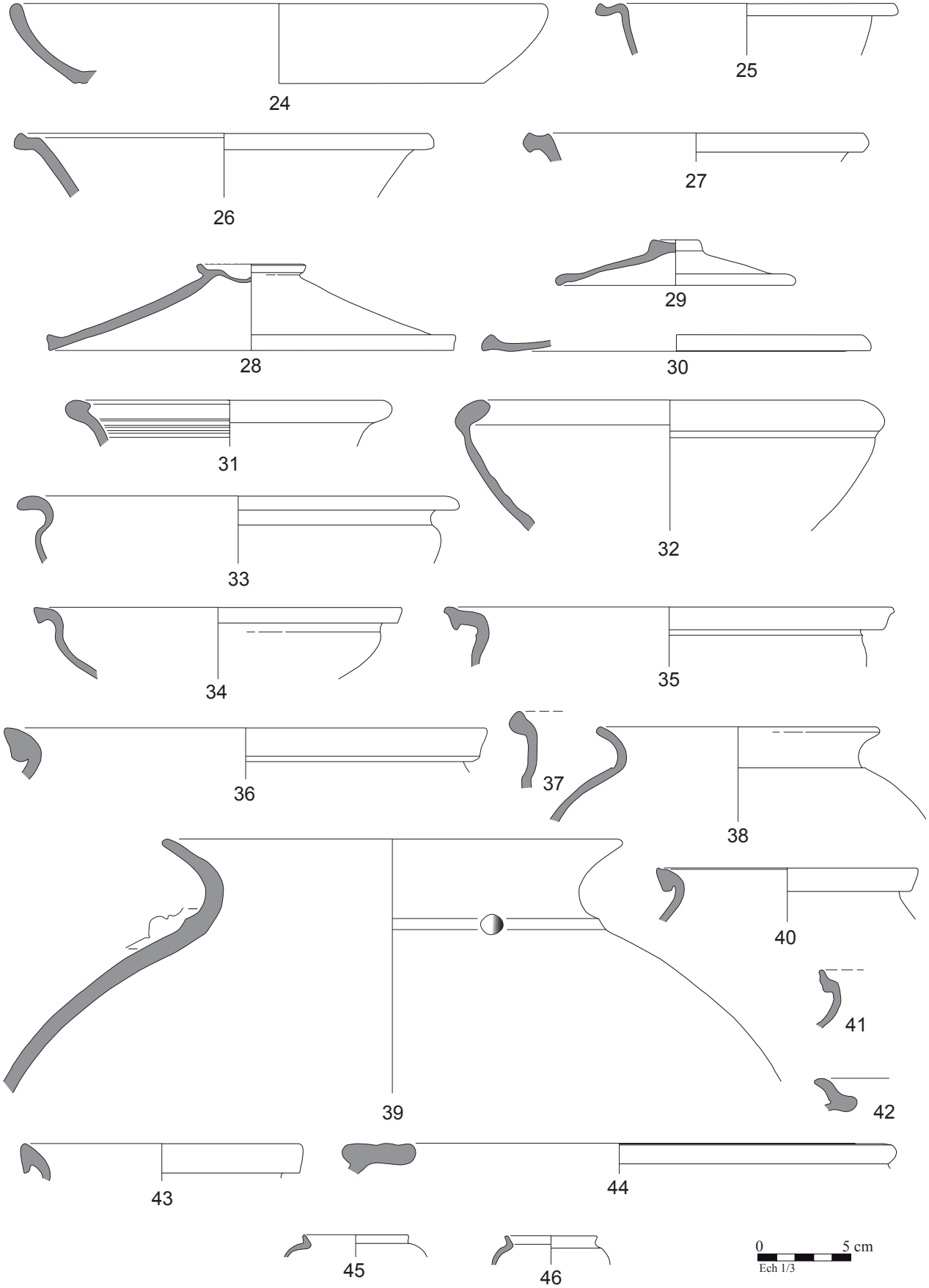

Fig. 08. L'horizon site 3 du "28 rue du Château d'Albâtre", Soissons

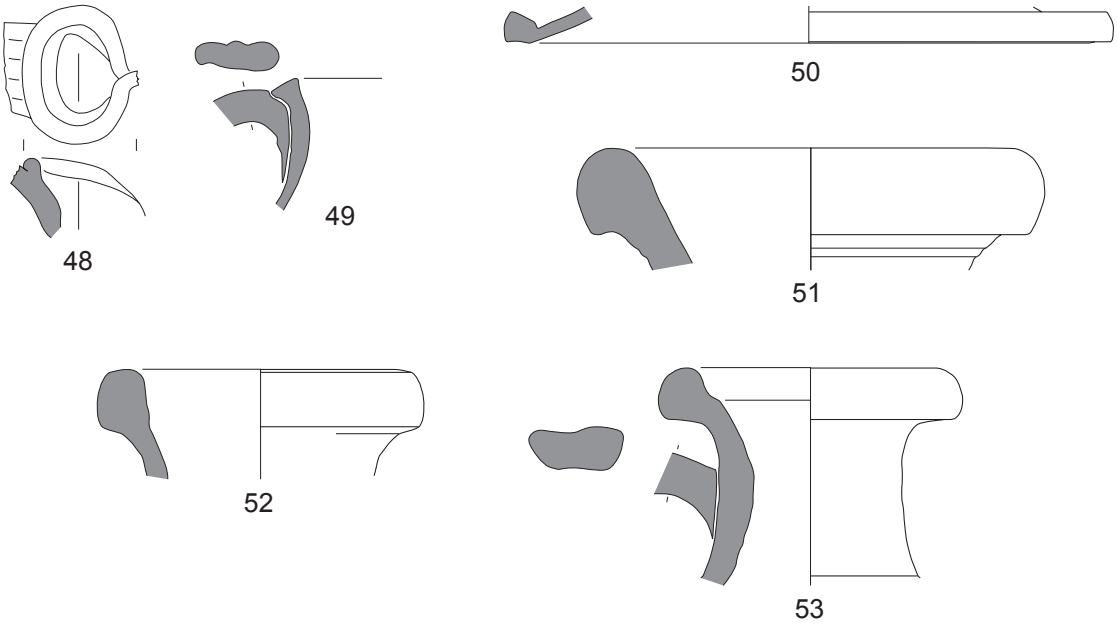

Fig. 09. L'horizon site 3 du "28 rue du Château d'Albâtre", Soissons

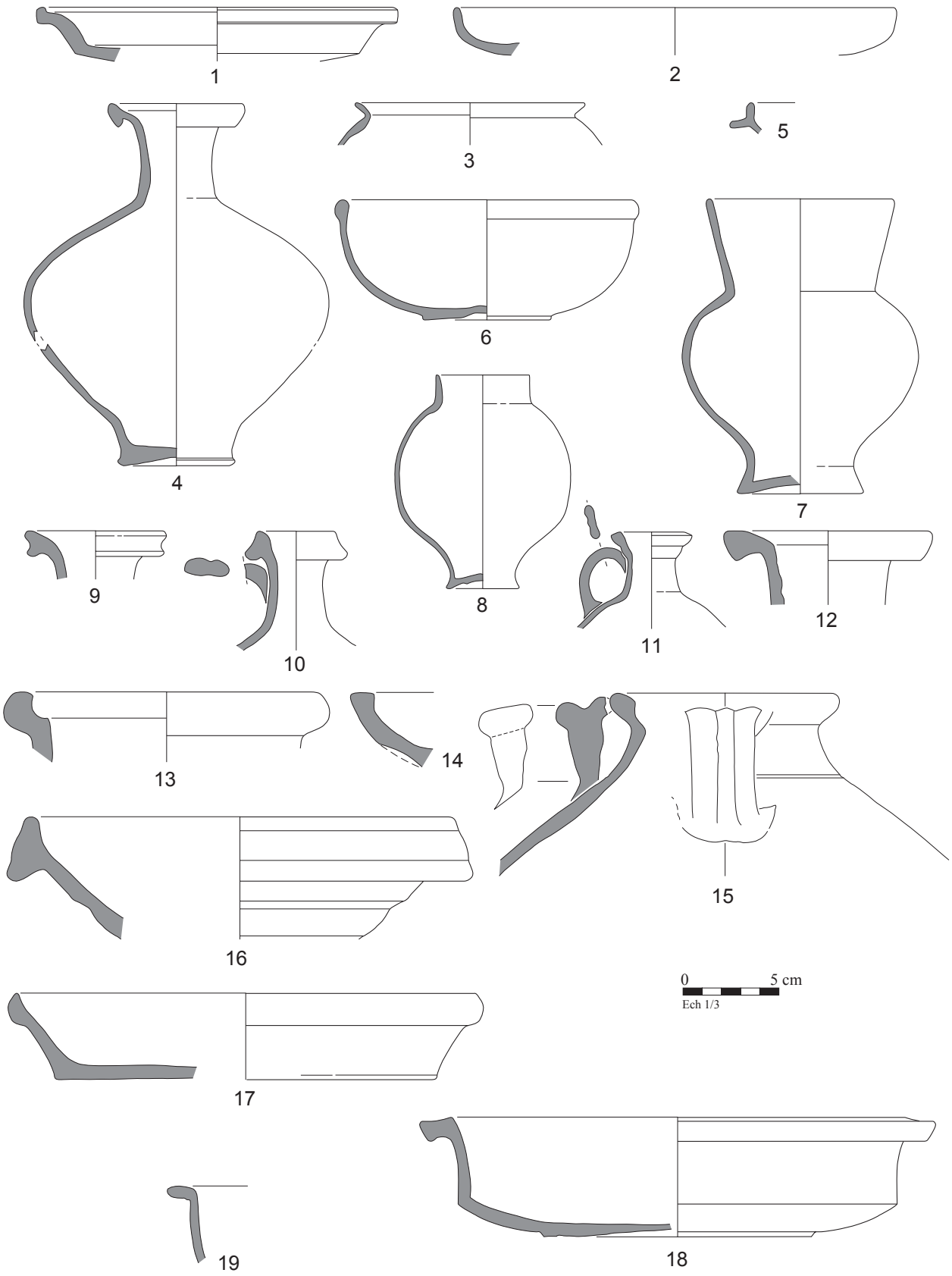

Fig. 10. L'horizon site 4 du "28 rue du Château d'Albâtre", Soissons.

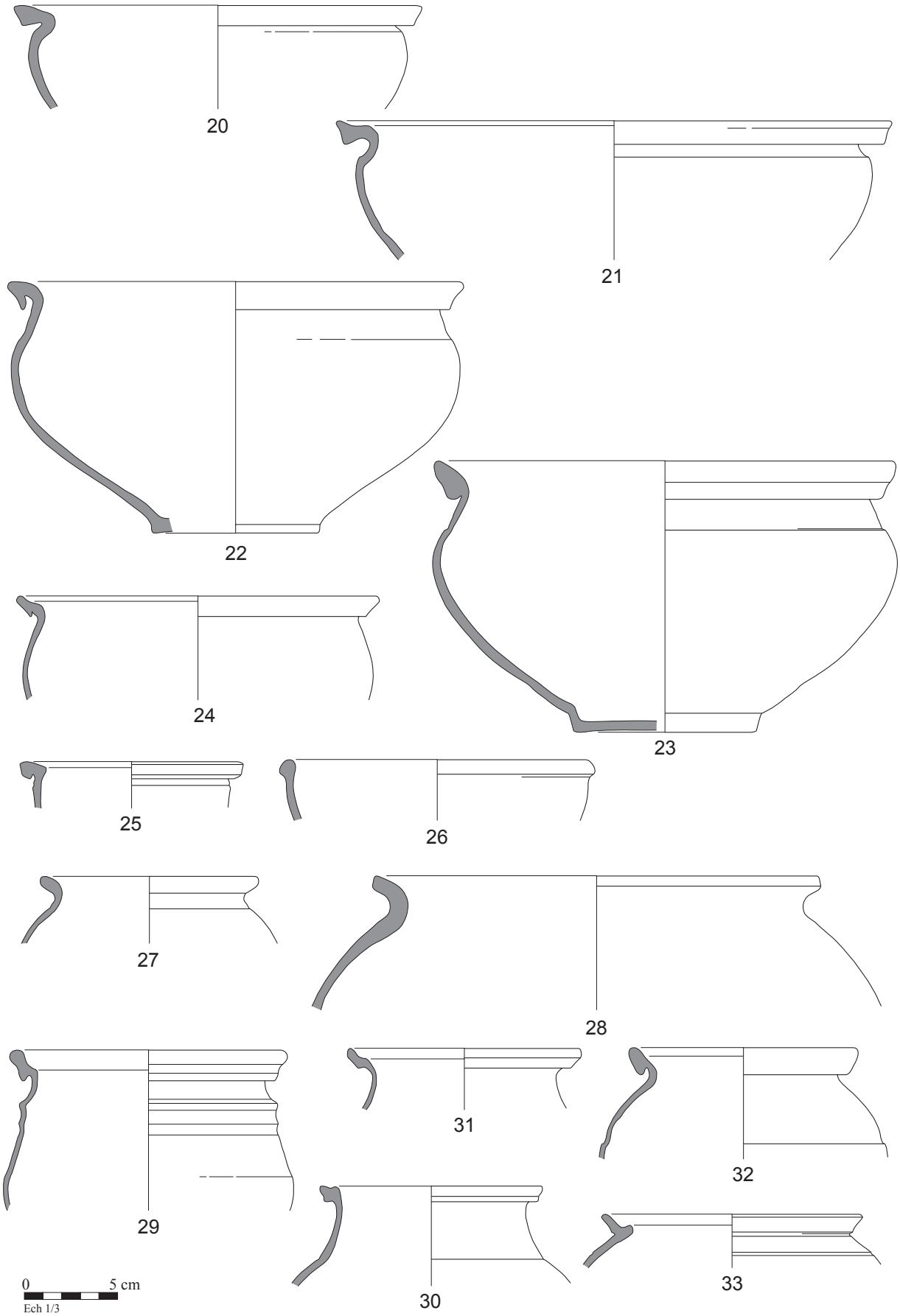

Fig. 11. L'horizon site 4 du "28 rue du Château d'Albâtre", Soissons.

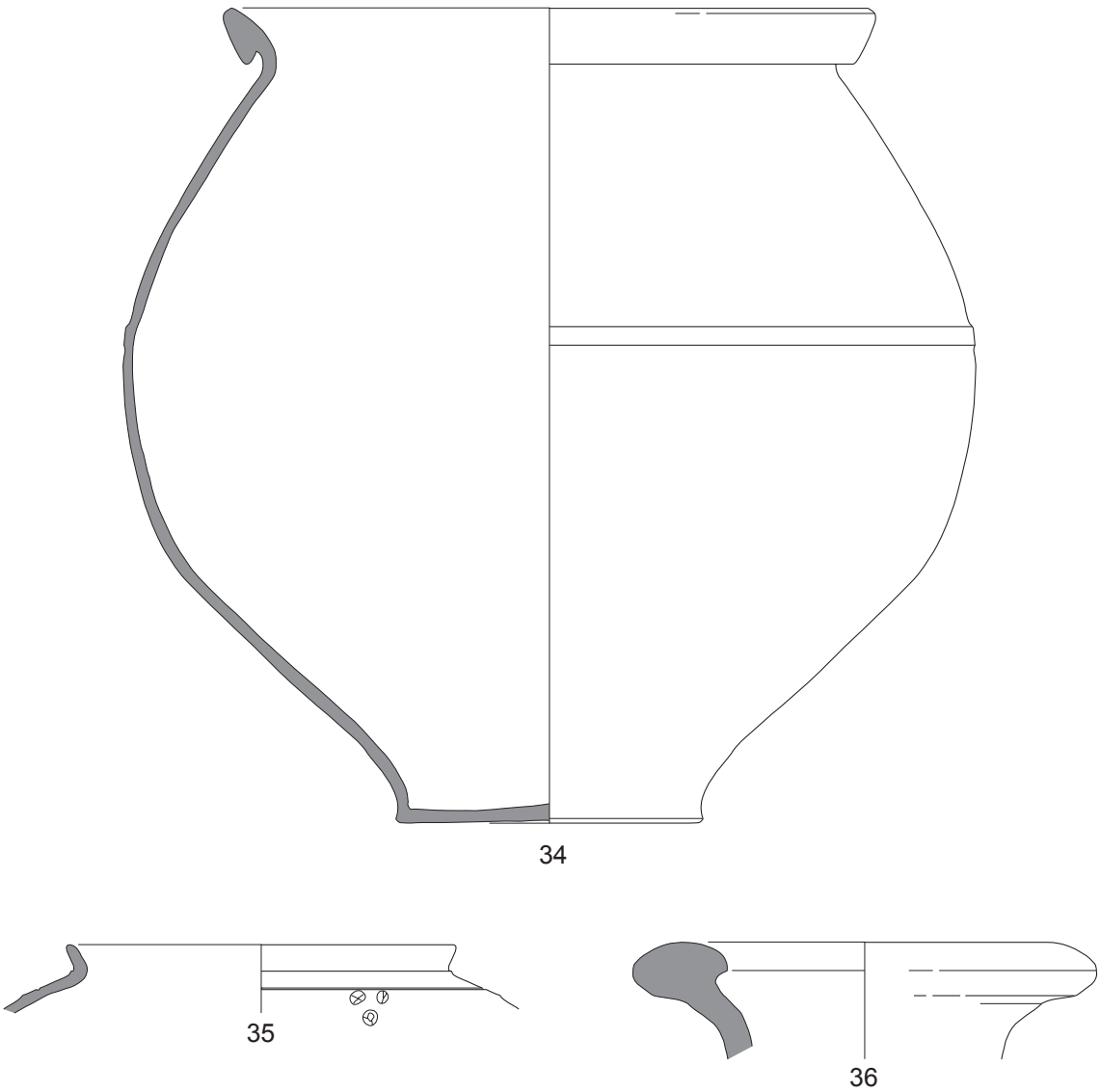

Fig. 12. L'horizon site 4 du "28 rue du Château d'Albâtre", Soissons.

Soissons, « 9 Rue du Château d'Albâtre »

I. Recherche et localisation

I. 1. Contexte de la fouille

Le diagnostic a eu lieu dans le cadre d'un projet de maison individuelle et a été réalisé sous la direction d'A. Lefèbvre (CG 02) en juillet 2012. Le site est localisé au cœur d'un quartier de Soissons, sensible archéologiquement et qui a déjà fait l'objet de plusieurs fouilles et diagnostics préventifs ayant mis au jour des vestiges d'habitat antique et de voierie.

I. 2. Contexte géographique et historique

Le site est situé dans un quartier périphérique d'*Augusta Suessionum,* la capitale antique des Suessions. La ville a été implantée dans une boucle de l'Aisne, circonscrite au sud par la Crise, qui se jette dans l'Aisne.

II. Présentation générale de l'occupation

Trois tranchées ont été réalisées. Elles ont permis de mettre en évidence de nombreux vestiges d'habitations (murs, sols) et niveaux archéologiques, sans qu'une organisation précise ait pu être définie.

III. La céramique

La céramique, très abondante, a été collectée au niveau d'apparition des structures. Elle a été étudiée par E. Pichet (CG 02) dans le cadre du diagnostic et a fait l'objet d'une nouvelle étude dans le cadre de cette thèse. La nature du collectage de la céramique, propre aux diagnostics actuels, incite à être prudent quant aux datations et pour limiter au maximum la marge d'erreur, nous avons associé à notre démarche l'analyse de l'arbre stratigraphique adjoint au rapport. En tout, notre étude a porté sur 899 tessons réduits à 102 individus bords, hors céramique du décapage, non comptabilisée. Un seul horizon a pu être distingué et la céramique des US qui ont pu y être rattachées s'élève à 899

tessons dont 102 individus. La couche de remblais (US 1) recouvrant l'ensemble des US, et directement recouverte par une couche de remblais d'époque contemporaine, ne contient pas de tessons indiquant une occupation se prolongeant plus tardivement. Au contraire, elle présente un faciès tout à fait identique à celui de l'horizon 1 identifié dans les autres US. L'ensemble est daté de l'horizon IX.

Catégories	NR	NMI
TS	37	12
EN	7	1
TR	5	0
TN	94	9
DR	1	0
FRB	55	1
CC	366	13
MO	8	6
VRP	2	2
RU/DR	6	3
RUA	1	0
RUB	254	50
AM	33	0
DO	18	3
Indét.	12	2

Tableau 31. Quantités de céramique de l'horizon 1 du "9 rue du Château d'Albâtre", Soissons.

CAT	GP	Type	NMI (Fig. 13-14)
TS	ARG	Curle 11	1
TS	SG	Drag. 15	1
TS	SG	Drag. 18	2 (1)
TS	SG	Drag. 27	P
TS	CG	Drag. 27	1
TS	CG 6/7	Drag. 27	1
TS	SG	Drag. 29	P
TS	CG	Drag. 33	1 (3)
TS	SG	C-estampille BIS[	P (4)
TS	SG	Drag. 37	1
TS	CG	Drag. 37	P
TS	ARG	Drag. 37	1
TS	REC	Drag. 37	1 (2)
TS	SG	Ve A1/2	2
EN	ARG	Stuart 2	1 (5)
TN	CHAMP	A39	1
TN	NOY	Indét.	1
TN	NOY	P43	1 (6)
TN	NOY	P46-55	2
TN	NOY	P51-54	1
TN	NOY	P54	P
TN	NOY	BT10	3
TN/RUB		Indét.	1
FRB	BHT	*Aisne2* P1	1 (7,8)
FRB (?)		Indét.	1
CC	NOY	*Aisne2* C1	2 (9)
CC-AM	NOY	*Aisne2* C1b	3 (10,11)

CAT	GP	Type	NMI (Fig. 13-14)
CC	CHAMP	*Aisne2* C9	1
CC		*Aisne2* C30	1
CC	NOY	*Aisne2* C32	1
CC	NOY	*Aisne2* P5	2
CC	NOY	*Aisne2* P6	1
CC	CHAMP	Indét.	1
CC		Indét.	1
MO		Gose 458/59	1 (13)
MO	NOY	Gose 458-59	2 (12,14)
MO	NOY	*Aisne2* MO3	1
MO	NOY	*Aisne2* MO7	1
MO		MO-Indét.	1
VRP	RDVA	*Blicquy* 1	1
VRP	RDVA	*Blicquy* 5	1 (15)
RU/DR	BHT	*DOR2*, 7	2
RU/DR		*Reims St-Rémi* 15-17	1
RUB	NUM	*Aisne2* J1a	1
RUB	NUM	*Aisne2* J2	8
RUB	NUM	*Aisne2* J11	1 (16)
RUB	NUM	*Aisne2* J18	1 (17)
RUB		*Aisne2* J18	1 (18)
RUB	NUM	*Aisne2* J19a	6 (19)
RUB	NUM	*Aisne2* J19-var	1
RUB	BHT	*Aisne2* J41a	1
RUB	CHAMP?	*Reims* A4/J1	1
RUB	NUM	*Aisne2* P1	5
RUB	CHAMP	*Aisne2* P7	1
RUB	NUM	*Aisne2* P8	2
RUB	NUM	*Aisne2* P28	1
RUB	CHAMP	*Aisne2* P32	1
RUB	NUM	*Aisne2* P43	2
RUB	BHT	*Aisne2* P51	1
RUB		*Npic* P3/4	1
RUB	CHAMP	BT-Indét.	1 (20)
RUB	BHT	*Aisne2* CV2	2 (21)
RUB	NUM	Indét.	3
RUB	BHT	Indét.	3
RUB		Indét.	6
AM	BETG	Dressel 20	P
AM	AFR	Indét.	P
DO	NUM	*Aisne2* DO9	1
DO		Indét.	2

Tableau 32. Détail de la céramique de l'horizon 1 du "9 rue du Château d'Albâtre", Soissons.

IV. Bibliographie

LEFEBVRE A., Soissons *(Aisne) 9 rue du Château d'Albâtre, Rapport de diagnostic*, Laon 2012.

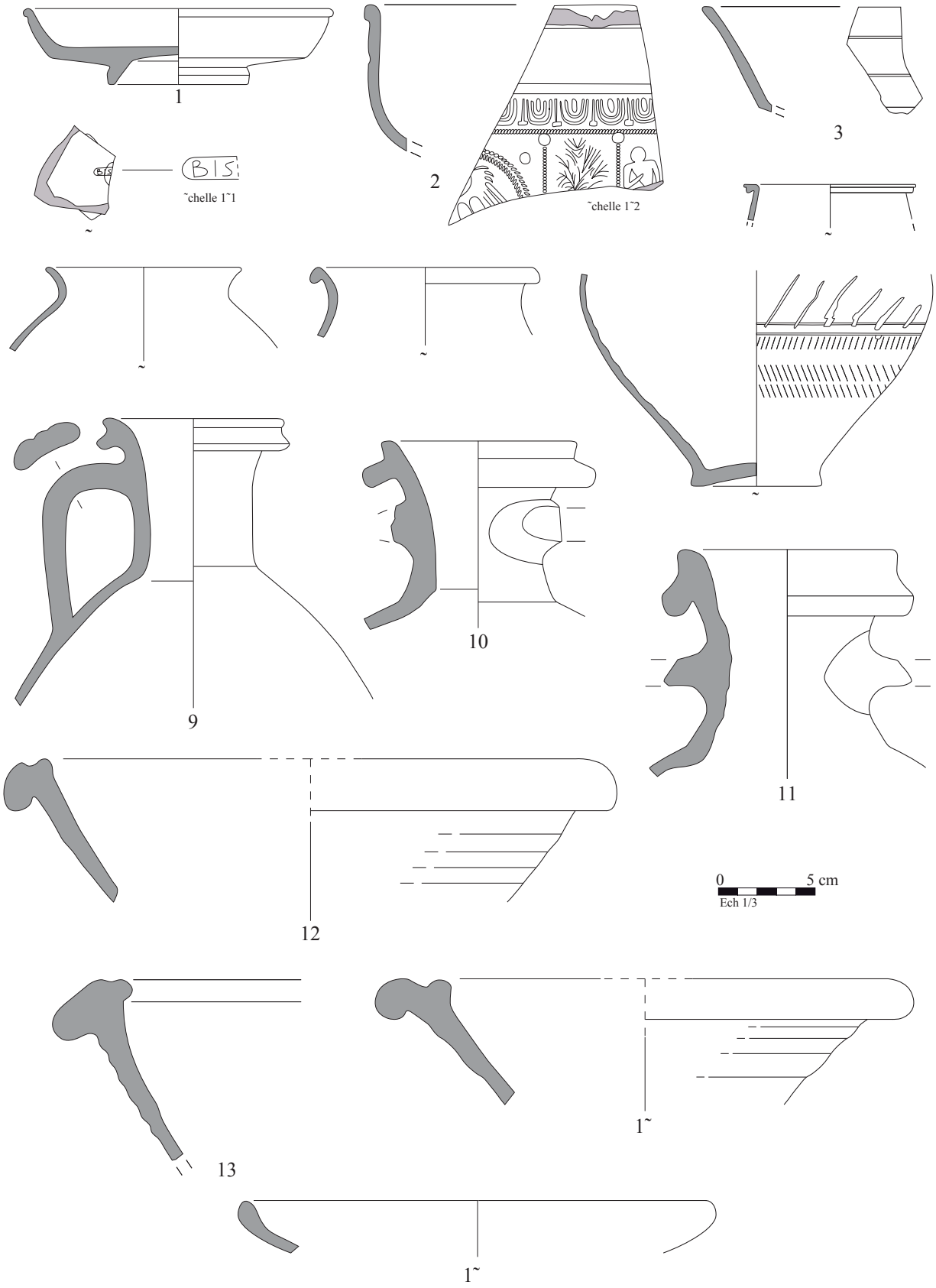

Fig. 13. L'horizon site 1 du "9 rue du Château d'Albâtre", Soissons, d'après E. Machadier 2012

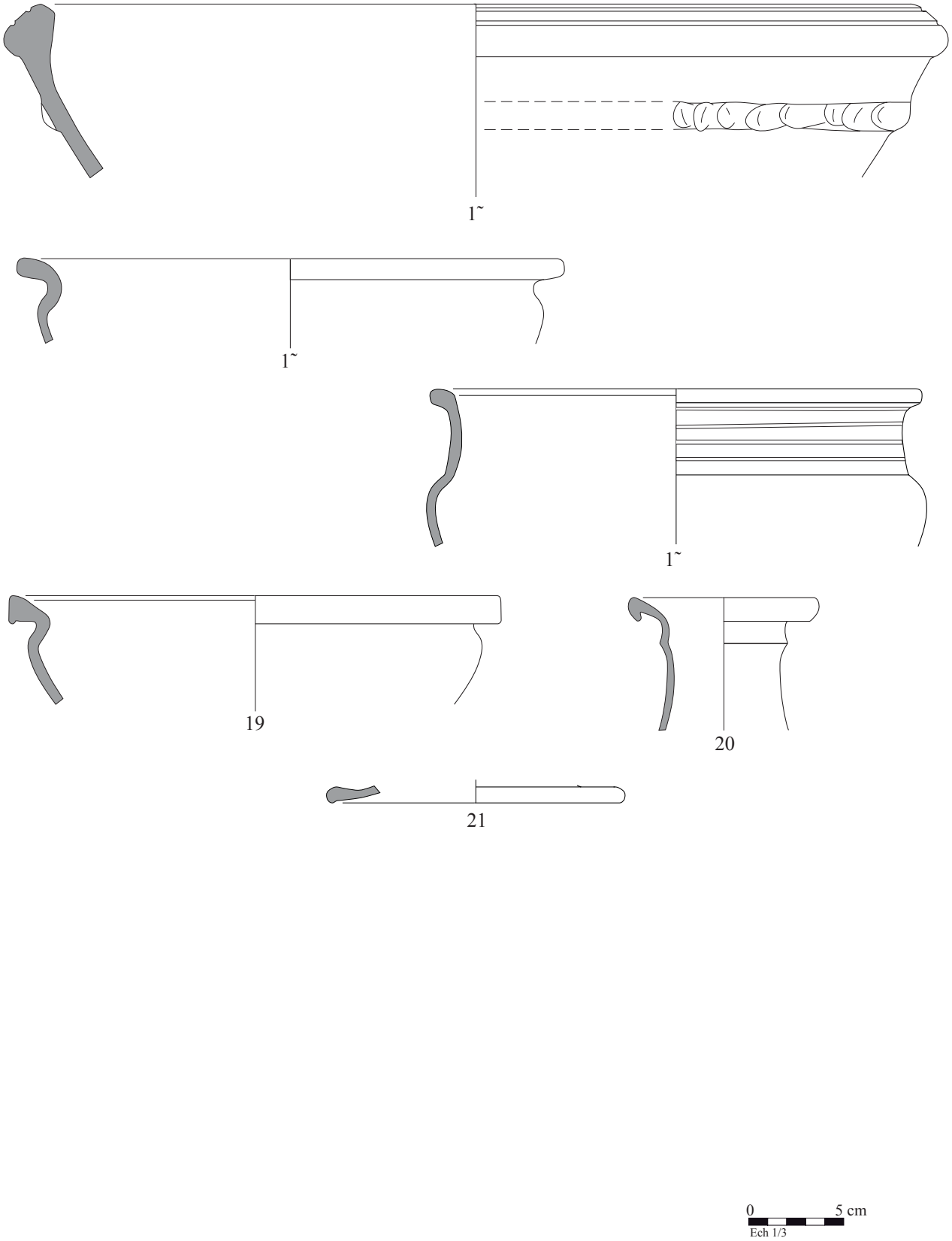

Fig. 14. L'horizon site 1 du "9 rue du Château d'Albâtre", Soissons, d'après E. Machadier 2012

Soissons, « 3 Rue de la Roseraie »

I. Recherche et localisation

I. 1. Contexte de la fouille

Le projet de creusement d'une piscine par un particulier a donné lieu à un diagnostic qui s'est déroulé au mois de mars 2012. La fouille a été menée par L. Hugonnier (INRAP).

I. 2. Contexte géographique et historique

Le site est localisé à Soissons, capitale de la cité des Suessions, dans un quartier résidentiel. La ville antique a été implantée dans un méandre de l'Aisne, circonscrit au sud par la Crise, affluent de l'Aisne.

II. Présentation générale de l'occupation

La petite surface fouillée a permis de mettre au jour une portion d'un habitat de type *domus* qui aurait pu être implanté entre les Ier et IIe siècles. Les vestiges sont matérialisés par deux fondations de murs et deux tranchées de récupération, ainsi que par des remblais liés à l'abandon du site et à la destruction de la construction. De nombreux fragments d'enduits peints ont été retrouvés dans la couche de démolition, sous laquelle les niveaux de sols semblent préservés.

III. La céramique

La céramique a été étudiée par V. Pissot (INRAP) et a porté sur 695 tessons dont 108 individus-bords. La céramique est très bien conservée avec une fragmentation modérée à moyenne. Elle était concentrée dans les structures de la moitié sud de l'emprise et absente des niveaux de démolition au nord. Les recollages entre les différentes US et l'homogénéité du faciès ont permis de regrouper la céramique en un seul horizon. Un pourcentage de 6,2 % du nombre de restes est représenté par des céramiques résiduelles caractéristiques du Ier siècle, chose fréquente dans les sites urbains. Une étude de pâte partielle a été effectuée.

-L'horizon 1 : celui-ci matérialise la fin de l'occupation et l'abandon de la *domus* dans le courant de l'horizon XI, probablement lié au resserrement de la ville derrière les murs du *castrum* au IVe siècle.

Catégories	NR	NMI
TS	27	3
MT	5	0
TR	1	0
TN	25	5
DR	3	0
FRB	108	17
CC	118	9
MO	6	4
VRP	4	2
RU/DR	1	1
RUB	348	67
AM	39	0
DO	10	0

Tableau 33. Détail de la céramique de l'horizon 1 du "3 rue de la Roseraie", Soissons.

CAT	SG	Type	NMI
TS	CG	Dech. 72	P
TS	CG	Drag. 37	1
TS	CG 6/7	Drag. 37	1
TS	CG 6/7	Drag. 38	P
TS	ARG	Drag. 37	P
TS	ARG	Drag. 38	P
TS	ARG	Drag. 45	1
MT	TR	GO	P
TR	CHAMP	P	P
TN	CHAMP	A1	1
TN	NOY	Indét.	1
TN	NOY	P	3
TN		P54	P
DR		A	P
DR		FF	P
FRB		*Aisne2* B4	3
FRB		*Aisne2* GO1	1
FRB		*Aisne2* GO3	9
FRB	LIMO	*Aisne2* P1	1
FRB	LIMO	Indét.	2
FRB		P/GO	1
CC	NOY	*Aisne2* C1	2
CC	CHAMP	*Aisne2* C37	1
CC	NOY	Cr-Indét.	1
CC1		Cr-Indét.	1
CC	NOY	*Aisne2* P8	1
CC	NOY	Indét.	1
CC1		Indét.	2
MO		*Aisne2* MO1a	2

CAT	SG	Type	NMI
MO		Gose 461/62	1
MO	NOY	MO-Indét.	1
VRP	RDVA	*Blicquy* 5	2
RU/DR		*Reims St-Rémi* 12-14	1
RUB		*Aisne2* A9	2
RUB	NUM	*Aisne2* A10-var	1
RUB	NUM	*Aisne2* A12	3
RUB		*Aisne2* A12	1
RUB		*Aisne2* A19	1
RUB		*Aisne2* J12	1
RUB		*Aisne2* J18	1
RUB		*Aisne2* J31a	5
RUB	NUM	*Aisne2* J31b	2
RUB		*Aisne2* J41a	4
RUB		*Aisne2* J67	1
RUB		J-indét.	2
RUB	NUM	*Aisne2* P1	1
RUB		*Aisne2* P1	2
RUB		*Aisne2* P3	1
RUB	CHAMP	*Aisne2* P16	2
RUB	CRBL	*Aisne2* P16	1
RUB		*Aisne2* P35	13
RUB		*Aisne2* P35 rainuré?	1
RUB	NUM	*Aisne2* P43	1
RUB		P à b à gouttière	1
RUB		P-Indét.	4
RUB		Bo-indét.	3
RUB		*Aisne2* CV3	1
RUB		Indét.	7
RUB		Indét.	6
AM	BETG	Indét.	P
AM	orientale	Indét.	P
AM	NARB	Indét.	P
DO	NUM	Indét.	P
Total			**108**

Tableau 34. Détail de la céramique de l'horizon 1 du "3 rue de la Roseraie", Soissons.

IV. Bibliographie

HUGONNIER L. (Dir.), *Soissons, Aisne, « 3 rue de la Roseraie », Rapport final de diagnostic archéologique*, Inrap Nord-Picardie, Amiens, 2012.

Vermand, « Rue Charles de Gaulle »

I. Recherche et localisation

I. 1. Contexte de la fouille

La fouille a été réalisée en 2010 par C. Hosdez, à l'emplacement d'une future pharmacie et de son parking. Elle est située à l'entrée de Vermand dans une zone autrefois cultivée et qui fait l'objet d'un aménagement en lotissement. Vermand se situe à onze kilomètres à l'ouest de Saint-Quentin.

I. 2. Contexte géographique et historique

Vermand se situe dans la cité des Viromanduens, dans le *pagus* V*ermandensis*. La voie Amiens-Saint-Quentin passe dans le chantier archéologique. A l'époque protohistorique, l'occupation était regroupée au sein d'un *oppidum* situé à l'emplacement du bourg actuel, estimé comme étant la capitale des Viromanduens à La Tène finale. Elle perd ce statut au début de l'époque romaine, au profit de Saint-Quentin mais il semblerait que durant le courant du IIIe siècle, elle retrouve son rang de capitale. Des fours de potiers ont été reconnus anciennement à proximité de la parcelle fouillée. L'Omignon, un affluent de la Somme, passe au bord de la commune.

II. Présentation générale de l'occupation

Le site semble avoir été occupé de La Tène finale/période augustéenne jusqu'au IIIe siècle. La première phase d'occupation est caractérisée par un ensemble de structures en creux, fosses, fossé, trous de poteaux. Lors d'une deuxième phase d'occupation, les structures précédentes sont remblayées afin d'installer une voie structurée dont cinq niveaux différents au moins, ont été retrouvés. Cette voie, constituée principalement de craie compactée sur remblai de blocs de craie et de sable, finira son dernier état par un niveau de silex et de craie compactés. Vers la fin du Ier/début du IIe siècle, des bâtiments à fondation de craie sont implantés le long de la voie. Un de ces bâtiments a été fouillé lors de l'opération. Il ne restait plus que les fondations et un sol en craie dans une pièce.

D'autres structures de cette période ont été découvertes dont un fossé qui contenait des éléments de paroi et voute de four, à mettre en relation avec l'atelier de potiers qui semblerait se situer dans le proche voisinage.

III. La céramique

La céramique a été étudiée par Anne Comont (INRAP) et s'élevait à 2588 tessons. Le mode de constitution du NMI n'est pas indiqué mais l'analyse du tableau de comptage permet d'estimer le NMI bords. Une analyse des pâtes a été réalisée. L'identification typologique de la céramique commune est partielle, remplacée le plus souvent par une description ne permettant pas toujours une identification. Deux horizons chronologiques ont pu être distingués à partir de cette étude[8].

-L'horizon 1 : Il n'est pas très bien caractérisé car trop peu de types et aucun élément probant ne permettent de le rattacher à un horizon chronologique précis. Seule la stratigraphie a permis de placer un certain nombre de structures avant celles relevant de l'horizon 2.

-L'horizon 2 : c'est dans cet horizon que l'on peut ranger la majorité des structures fouillées sur le chantier. Elles appartiennent à la fin de la phase qui concerne l'utilisation de la voie et la construction des bâtiments à fondations le long de celle-ci. 1987 tessons dont 157 individus ont été attribués à celui-ci. La quantité de *terra nigra*, ainsi que le faciès de la sigillée et la présence de *Blicquy* 1 du groupedes Rues-des-Vignes (RDVB) permettent de rattacher cet horizon à l'horizon de synthèse VII.

Catégorie	NR	NMI
TS	26	9
EN	1	0
TR	5	1
TN	742	39
DR	2	0
CC	218	4
MO	7	3
VRP	4	1
RUB	878	87
MD	51	5
AM	36	0
DO	15	6

[8] Dans cette étude, la céramique commune claire (CO) comprend la céramique commune claire, les *dolia* et les mortiers ; la céramique commune sombre (CR) comprend les *dolia* et la RUB. Une partie a pu être distinguée grâce aux indications descriptives du tableau.

Indét.	2	1

Tableau 35. Détail de la céramique de l'horizon 2 de la "Rue Charles de Gaulle", Vermand.

Cat	GP	Type	NMI
TS	SG	Drag. 18	2
TS	SG	Drag. 27b	2
TS	SG	Drag. 37	1
TS	SG	Indét.	1
TS	SG	Ve A1	1
TS	CG	Ve A1/2	1
TS	CG	Ve D2	1
EN		Indét.	P
TR1a	CHAMP	A-Indét.	1
TN		A-Indét.	1
TN	CHAMP	A38	2
TN	CHAMP	A42	5
TN	NOY/VERM	B-Indét.	1
TN	NOY/VERM	BT-Indét.	3
TN	NOY/VERM	C/B	1
TN	CAMB	C13	1
TN	CHAMP	C13	1
TN	NOY/VERM	C13	1
TN	NOY/VERM	C13 (?)	3
TN	NOY/VERM	Indét.	4
TN	CAMB	P-Indét.	1
TN	NOY/VERM	P-Indét.	3
TN	NOY/VERM	P45/46	2
TN	NOY/VERM	P46-55	6
TN	VERM-PGS	P46-55	1
TN	CAMB	P46-55	1
TN	NOY/VERM	P54	2
TN/RUB		A-Indét.	1
DR		P-Indét.	1
CC		*Aisne2* C9	2
CC	NOY	*Aisne2* CAND. 1	1
CC	CHAMP	Indét.	P
CC		Indét.	1
MO	NOY	Gose 458/59	3
VRP	RDVB	*Blicquy* 1	1
RUB	NCB	A-Indét.	1
RUB		A-Indét.	1
RUB	VERM-SGB	A-Indét.	1
RUB	VERM-PGS	A-Indét.	3
RUB	VERM-PGS	*Aisne2* A17	2
RUB	NOY	*Aisne2* J1	1
RUB	NCBR	*Aisne2* J1	1
RUB	NCBR	*Aisne2* J1c	1
RUB	VERM-PGS	*Aisne2* J18	1
RUB	NCBR	*Aisne2* J18	1
RUB	VERM-PGS	*Aisne2* J41a	2
RUB	NCBR	J-Indét.	1
RUB	VERM-PGS	J-Indét.	4
RUB	VERM-SGB	J-Indét.	2
RUB	NCBR	*Aisne2* P1	6

Cat	GP	Type	NMI
RUB	VERM-SGB	*Aisne2* P1	21
RUB	VERM-PGS	*Aisne2* P1	7
RUB	NUM	*Aisne2* P1	3
RUB	VERM-PGS	*Aisne2* P27	1
RUB		*Aisne2* P27	1
RUB	NCBR	P-Indét.	1
RUB	VERM-SGB	P-Indét.	2
RUB	VERM-PGS	P-Indét.	1
RUB	VERM-PGS	P à L de DO	1
RUB	VERM-PLG	P-Indét.	1
RUB	VERM-PGS	Indét.	10
RUB	VERM-SGB	Indét.	4
RUB	NCBR	Indét.	5
RUB		Indét.	1
MD		Indét.	4
MD	NUM	Indét.	1
AM	BET	Indét.	P
AM	IT	Indét.	P
AM	NARB	Indét.	P
DO	NUM	*Aisne2* DO9	1
DO	NUM	Indét.	5
	Total		157

Tableau 36. Détail de la céramique de l'horizon 2 de la "Rue Charles de Gaulle", Vermand.

-L'horizon 3 : seules trois structures attestent la fin d'une occupation postérieure à l'horizon 2 mais qui reste mal définie, sans doute principalement à cause de la surface réduite et tronquée de la fouille. 290 tessons ont été comptabilisés pour un nombre d'individus de 36 et datées entre les horizons de synthèse X et XI.

Catégorie	NR	NMI
TS	5	3
TR	3	1
TN	97	3
CC	33	3
MO	5	1
RUB	135	23
MD	7	1
AM	4	0
Indét.	1	1

Tableau 37. Quantité de céramique de l'horizon 3 de la "Rue Charles de Gaulle", Vermand.

CAT	GP	Type	NMI
TS	ARG	Drag. 33	1
TS	CG	Drag. 33	1
TS	CG	Drag. 33-MAMMIVS	P
TS	CG	Drag. 37-ALBVCI	1
TR1b		P	1
TN	CHAMP	B1	1

CAT	GP	Type	NMI
TN		P45?	1
TN	VERM-PGS	P46-54	1
CC	NOY	*Aisne2* C1	1
CC	CHAMP	*Aisne2* C9	1
CC		Cruche	1
MO	NOY	*Aisne2* MO5	1
RUB	VERM-PGS	A	1
RUB		*Aisne2* A17	2
RUB	VERM-PGS	*Aisne2* J15	1
RUB	VERM-PGS	*Aisne2* J30	2
RUB	VERM-PGS	*Aisne2* J41a	1
RUB	NCBR	J-Indét.	1
RUB	VERM-PGS	J-Indét.	3
RUB	VERM-PGS	*Aisne* P1	1
RUB	NCBR	*Aisne* P1	1
RUB	VERM-PGS	*Aisne* P1?	1
RUB	VERM-PGS	P-Indét.	5
RUB	VERM-PGS	Indét.	3
RUB		Indét.	1
MD		P-Indét.	1
AM	BET	Dressel 20	P
CC/RUA		J-Indét.	1
Total			**36**

Tableau 38. Détail de la céramique de l'horizon 3 de la "Rue Charles de Gaulle", Vermand.

IV. Bibliographie

HOSDEZ C. (Dir.), *Vermand, Aisne, Rue Charles de Gaulle, La voie antique Amiens-Saint-Quentin, Rapport final de fouille archéologique*, Amiens 2011.

Villeneuve Saint-Germain, « Les Grèves, le Fond du Ham, Le Porcherai »

I. Recherche et localisation

I. 1. Contexte de la fouille

L'*oppidum* de Villeneuve-Saint-Germain, connu depuis la fin du XIXe siècle, est situé à l'est de Soissons, dans un méandre de l'Aisne, côté rive gauche, et occupe une surface de 70 hectares. Les fouilles archéologiques, menées par deux équipes différentes, l'URA n°12 du CNRS et l'équipe de Jean Debord, sur deux secteurs distincts ont débuté en 1973. P. Pion a repris l'ensemble des données sur le mobilier de ces fouilles dans le cadre de sa thèse sur les étapes chronologiques de l'occupation de la vallée de l'Aisne de La Tène C2 à la fin de La Tène finale et a aboutit à une sélection d'ensembles pertinents pour établir une chronologie.
Depuis 2007, des fouilles programmées sont entreprises sur l'*oppidum*.

I. 2. Contexte géographique et historique

Le site appartient à la cité des Suessions dont il a été la capitale, juste avant le déplacement vers l'*oppidum* de Pommiers puis la création d'*Augusta Suessionum* (Soissons) dans la plaine, qui restera la capitale durant l'époque antique. L'*oppidum* occupe un méandre de l'Aisne, côté rive gauche et il est barré par un ensemble rempart/fossé. Une voie romaine passe au sud de ces sites, à un peu plus d'un kilomètre ; elle reliait Soissons à Reims.

II. Présentation générale de l'occupation

L'occupation urbaine de l'*oppidum* est organisée autour de quatre fossés formant une croix et bordés de deux doubles rangées de poteaux. Ces fossés divisent l'espace en quatre quadrants de taille inégale avec une répartition différenciée des vestiges, marquant une différence fonctionnelle (quartier artisanal et quartier d'habitat). Les structures sont composées de nombreuses fosses, de puits et de silos ainsi que de bâtiments sur poteaux ou sablières.

III. La céramique

Au démarrage du travail de la thèse de P. Pion sur les étapes chronologiques de l'occupation de la Vallée de l'Aisne de La Tène C2 à la fin de La Tène finale, quelques études ponctuelles avaient été éditées, notamment sur les monnaies, et l'étude de la morphologie des structures débutait. Un premier bilan des fouilles avait également été publié en 1982 par J. Debord, dans lequel une étude synthétique de la céramique avec une présentation typologique avait été intégrée. Depuis une typologie de la céramique a vu le jour [9]. Elle a été réalisée sans distinction de catégories et utilise un code numérique décrivant la morphologie du profil.

Dans le cadre de sa thèse, P. Pion a sélectionné plusieurs ensembles (17) permettant d'intégrer un panel le plus large possible de variables validantes (fibules, monnaies, importations) associés à la céramique gauloise. Il a également élaboré une typologie à code numérique pour la céramique modelée, la céramique à montage mixte puis pour la céramique tournée. C'est cette étude que nous avons compulsée pour notre corpus. La typologie a été versée et synthétisée dans celle que nous avons élaboré. Le nombre d'occurrences de chaque type était mentionné sur chaque fiche typologique, sans distinction du NMI. La combinaison de ces chiffres avec les planches de la céramique de chaque structure du site a permis d'aboutir au NMI-bord, bien que nous ne sachions avec certitude si il recouvre le total du NMI, bords indéterminés compris. Le détail des tessons par catégorie n'est pas donné. Il n'y a pas d'étude de pâtes sauf pour une partie de la céramique d'importation. La chronologie de l'occupation de *l'oppidum* s'étale de la fin du IIe siècle av. J.-C. (étape 3 de la vallée de l'Aisne) jusque la fin du Ier siècle av. J.-C. (étape 6). Seules les étapes 5 et 6 entrent dans les limites chronologiques établies pour notre corpus. Le NMI perceptible dans les fiches s'élevait à 469.

À ce jour, cette thèse et les articles qui en ont découlé, sont les seules études publiées sur la céramique de table et culinaire de Villeneuve-Saint-Germain prenant en compte les contextes archéologiques.

<u>-Etape/horizon 5</u> : Quatre structures ont été datées de cette étape : 317, 365, 392 et 408. Cette étape correspond à l'abandon supposé de Villeneuve-Saint-Germain comme capitale des Suessions, au profit de Pommiers[10] mais qui continue à être habité jusqu'au

[9] ROBERT 1995.
[10] PION 1996, vol. I, p. 309 et p. 333-334.

début de l'étape 6. Il a été daté de l'horizon de synthèse Ia et totalise 67 individus.

CAT	Type	NMI
im-CAMP	LAMB. 5/7	1
PTN	*Aisne*2 B1b	1
PTN	*Aisne*2 B1c	1
PTN	*Aisne*2 B3b/c	1
PTN	*Aisne*2 B3c	3
PTN	*Aisne*2 B4	1
PTN	*Aisne*2 B5a	6
PTN	*Aisne*2 B8	5
PTN	*Aisne*2 P1	1
PTN	*Aisne*2 P2	1
PTN	*Aisne*2 P4	2
PTN	*Aisne*2 P11	3
PTN	*Aisne*2 P15	3
PTN	*Aisne*2 BT2	3
MD ATL	*Aisne*2 J2a	2
MD ATL	*Aisne*2 P1	10
MD ATL	*Aisne*2 P1b	6
MD	*Aisne*2 J1a	2
MD	*Aisne*2 J1b	5
MD	*Aisne*2 J3 env.	1
MD	*Aisne*2 P2	2
MD	*Aisne*2 P7	2
AM	Dressel 1.2	1
AM	Dressel 1.3	1
AM-IT	Dressel 2/4	3
DO	*Aisne2* DO6	2
Total		**67**

Tableau 39. Détail de la céramique de l'horizon 5 de l'*oppidum* de Villeneuve-Saint-Germain.

-Etape/horizon 6 : Une seule structure a été rattachée à cette étape, reflet de la fin de l'occupation de l'*oppidum* : 395 et elle comptait onze individus. Nous l'avons datée de l'horizon de synthèse Ib.

CAT	Type	NMI
PTN	*Aisne*2 B1a	1
PTN	*Aisne*2 B8	1
PTN	*Aisne*2 P15	2
PTN	*Aisne*2 BT2	1
PTN	*Aisne*2 CV5	1
CC/DR	cruche	1
MD	*Aisne*2 J1a	1
MD ATL	*Aisne*2 P1	1
MD ATL	*Aisne*2 P1b	1
AM	Rich. 527	1
Total		**11**

Tableau 40. Détail de la céramique de l'horizon 6 de l'*oppidum* de Villeneuve-Saint-Germain.

IV. Bibliographie

PION P., *Les habitats laténiens tardifs de la vallée de l'Aisne : contribution à la périodisation de la fin du second âge du fer en Gaule nord-orientale. La Tène C2-période augustéenne précoce, IIe-Ier siècle av. J.-C.,* Thèse de doctorat nouveau régime de l'Université de Paris I (Panthéon-Sorbonne), UFR 03 Art et Archéologie Préhistoire et Ethnologie, Paris 1996, 5 volumes.

Sites ruraux

Ambleny, « ZAE de Pontarcher »

I. Recherche et localisation

I. 1. Contexte de la fouille

Ambleny est située à douze kilomètres à l'ouest de Soissons, dans la vallée de l'Aisne à proximité de la rive gauche de la rivière. Le site a été fouillé sous la direction d'A. Lefèbvre (CG 02) en 2012.

I. 2. Contexte géographique et historique

Ambleny est située dans la cité des suessions et plus particulièrement dans le *pagus Suessionensis*, dans une partie de la vallée de l'Aisne moins bien documentée que la partie à l'est de Soissons. Le contexte archéologique antique est peu connu mais la voie allant d'Amiens à Reims via Soissons passe à proximité.

II. Présentation générale de l'occupation

La fouille sur une emprise de 6 500 m² a révélé 71 structures. Parmi celles-ci ont été observés de nombreux fossés dont une série de quatre fossés parallèles rapprochés, interprétés comme pouvant être des tranchées de plantation de vigne. Au sud du chantier, une concentration de trous de poteaux a été fouillée, dont deux séries formant deux bâtiments. Ils ont été interprétés comme pouvant être de l'habitat mais rien dans le matériel retrouvé, peu abondant, ne permet de l'assurer. En revanche, ils sont plus probablement à associer à un établissement rural plus conséquent que le diagnostic a permis de repérer à l'est de la parcelle fouillée.

III. La céramique

L'étude de la céramique de ce site a porté sur 429 tessons dont 41 individus. Les tessons étaient répartis dans 27 faits, ils étaient globalement très fragmentés et leur état de conservation était moyen. Deux horizons chronologiques ont pu être distingués mais seul le deuxième correspond à la période chronologique traitée dans notre sujet, le premier

pouvant être daté du début de La Tène finale (150-120 av. J.-C.).

-L'horizon 2 : Il est représenté par deux faits, les fossés F15 et F52. La céramique de ces faits totalisait 121 tessons dont onze individus. Le faible nombre d'individus ne nous permet une datation précise. Toutefois, nous pouvons proposer un intervalle chronologique entre les horizons de synthèse VI à VII.

Catégories	NR	NMI
TR	3	0
TN	13	3
CC	29	2
RUB	32	2
MD	20	1
AM	8	0
DO	9	2
Indét.	7	1

Tableau 41. Quantités de céramique de l'horizon 2 d'Ambleny "ZAE du Pontarcher".

CAT	GP	Type	NMI
TR1a	CHAMP	Indét.	P
TN	CHAMP	A (5)?	1
TN	CHAMP	A42-43	1
TN	CHAMP	A5	1
CC	NOY	*Aisne2* C3	1
CC	CHAMP	Indét.	1
RUB	NUM	*Aisne2* J2	1
RUB	NUM	Indét.	1
MD	NUM	*Aisne* P1	P
MD	NUM	Indét.	1
AM	BETG	Indét.	P
DO	NUM	*Aisne2* DO8	1
DO	NUM	*Aisne2* DO9	1
MD/RUB	NUM	Indét.	1
Total			**11**

Tableau 42. Détail de la céramique de l'horizon 2 d'Ambleny"ZAC du Pontarcher".

IV. Bibliographie

LEFEBVRE A., *Ambleny « ZAE de Pontarcher »,* Rapport final d'opération, en cours

Barenton-Bugny, « Pôle d'activités du Griffon », Secteur H

I. Recherche et localisation

I. 1. Contexte de la fouille

La fouille de ce secteur a fait suite à un diagnostic archéologique réalisé par le Département de l'Aisne en préalable à l'aménagement par la Seda du "Pôle d'activités du Griffon"[11], à Barenton-Bugny, Chambry et Laon, d'une superficie totale de 150 ha à terme. Celui-ci avait permis de mettre en évidence cinq zones montrant une concentration de vestiges dont deux zones d'époque gallo-romaine, les secteurs H et K. La fouille de H a eu lieu en 2008 sous la direction d'A. Audebert. Le « Pôle d'activités du Griffon » est localisé à 10 km au nord du centre-ville de Laon.

I. 2. Contexte géographique et historique

Le site est situé dans le fond du vallon qui s'ouvre vers la vallée du Cohayon où passait, à moins d'un kilomètre, la voie romaine entre Reims et Saint-Quentin. Il se trouve sur le territoire de la cité des Rèmes, au nord de la rivière Aisne dans le *pagus Laudensis*.

II. Présentation générale de l'occupation

La fouille a permis d'identifier près de 500 faits archéologiques sur une surface de 1,5 ha environ. L'habitat est caractérisé par une série de fossés d'enclos emboîtés, délimitant un espace subrectangulaire de 8 000 m², densément occupé. Un autre enclos plus large se développe en pointe vers l'est, jusqu'à la première nécropole (secteur I), doublant la superficie totale de l'occupation. Ce second enclos, exploré sous forme de tranchées complémentaires, a livré peu de vestiges et était peut-être destiné au parcage des animaux. Cet habitat semble avoir subi plusieurs réaménagements de son espace, entre les Ier et IIIe siècles ap. J.-C. comme en témoignent les recoupements de fossés. De nombreux bâtiments sur poteaux, des bâtiments sur caves ou celliers, des fosses dont certaines contenaient des squelettes d'animaux complets, et un bâtiment sur solin de

[11] L'appellation de ces sites est abrégée Griffon avec l'adjonctionde la lettre du secteur.

pierre dans lequel a été retrouvée une *meta*[12] de 60 cm de diamètre, étaient situés dans l'enceinte des enclos. De nombreux autres fragments de meules et des greniers sur poteaux, dont un à douze poteaux et un à quatre tranchées de fondation, attestent la vocation agricole du site. Parmi les dizaines d'objets exhumés, un bol en bronze intact a été mis au jour dans une fosse. Globalement, le site présentait un arasement important.

III. La céramique

11250 tessons ont été comptabilisés dans les structures de ce secteur. Ce nombre a été réduit à 898 individus à partir du nombre de bord différenciés. 18 catégories ont été identifiées. La céramique présente un taux de fragmentation moyen avec des surfaces de bonne qualité ou usées selon les structures. Un grand nombre de tessons présentait des traces de recuissons. Cinq horizons chronologiques ont été distingués par l'analyse de la céramique et de la stratigraphie. Ils s'étalent de la fin de la période gauloise jusqu'au IIIe siècle.

-L'horizon 1 : Les structures rattachées à cet horizon sont peu nombreuses. Elles sont au nombre de sept avec notamment le plus grand des fossés d'enclos. Six catégories ont été reconnues dans cette phase, qui contenait peu de tessons (517 fragments pour 48 individus). Le tableau de répartition selon les catégories présentes montre une domination de la céramique modelée. Elle est suivie par la proto-*terra nigra*. La troisième catégorie est la céramique rugueuse sombre précoce. Le panel des céramiques est complété avec de la céramique commune claire qui ne compte pas d'individus, des *dolia* et enfin des amphores italiques. L'horizon 1 est daté de l'horizon de synthèse I.

Catégories	NR	NMI
PTN	195	19
CC	15	0
PTB	51	3
MD	210	21
AM	12	1
DO	25	4
Indét.	17	0

Tableau 43. Quantités de céramique de l'horizon 1 du secteur H du Griffon.

CAT	GP	Type	NMI (Fig. 15)
PTN		*Aisne2* B1	1 (1)
PTN		*Aisne2* B2	4

[12] Partie fixe d'une meule à grain romaine.

CAT	GP	Type	NMI (Fig. 15)
PTN	BVG	*Aisne2* B2	1 (2)
PTN	BVG	*Aisne2* P1	1 (3)
PTN		*Aisne2* P2	1
PTN	BVG	*Aisne2* P2	1 (4)
PTN	BVG	*Aisne2* P4a	1
PTN		*Aisne2* P4a	1 (5)
PTN		*Aisne2* BT1	1
PTN	BVG	*Aisne2* CV1	1 (6)
PTN		Indét.	4
PTB	BVG-P	*Aisne* J6	1 (7)
PTB		BT	1
PTB		Indét.	1
RUB	BVG	*Aisne2* P13	2
MD		*Aisne2* J1	3 (8)
MD		*Aisne2* P1	7 (9,10)
MD		*Aisne2* P2	2
MD		*Aisne2* P3	1
MD ATL		cf. RUB P34	1
MD		*Aisne2* DO6 sim.	1
MD		Indét.	6
AM	IT	DRESSEL1b	1 (11)
DO		*Aisne2* DO6	3 (12)
DO		Indét.	1
Total			**48**

Tableau 44. Détail de la céramique de l'horizon 1 du secteur H du Griffon.

-L'horizon 2 : Le nombre de structures et de tessons que l'on peut attribuer à ce nouvel horizon a plus que doublé par rapport au précédent et par conséquent, le nombre de tessons également (1385 fragments pour 150 individus). La structure principale est la partie est d'un fossé d'enclos rectangulaire qui venait subdiviser la surface précédente. Plusieurs fosses complètent le panel des structures. La nouveauté de cette phase réside dans l'apparition de la céramique gallo-belge dans ses formes les plus précoces[13]. On remarque que désormais la proto-*terra nigra* a laissé la place à la *terra nigra* qui est la catégorie la plus représentée. Elle est suivie par la céramique rugueuse sombre et la céramique modelée. Ces deux dernières catégories représentent 45% du total des céramiques de cette phase. Cet horizon peut être daté de l'horizon de synthèse II.

Catégories	NR	NMI
TR	32	2
PTN	2	2
TN	492	59
CC	28	0
MO	3	1
RUB	421	52

[13] Il est possible que les mortiers soient intrusifs.

Catégories	NR	NMI
MD	199	24
BES	3	1
AM	16	1
DO	130	10
Indét.	42	5

Tableau 45. Quantités de céramique de l'horizon 2 du secteur H du Griffon.

Cat.	GP	Type	NMI (Fig. 16-17)
TR/CC		L recourbée	1
TR1a		Indét.	1
TR1a		KL1	1 (1)
TN		A1 (?)	1
TN	CHAMP	A-estampille	P (2)
TN	CHAMP	A5	1
TN	BVG	B-Indét.	1
TN	BVG	KL20	11 (3,4)
TN	BVG	KL21	1
TN	CHAMP	P1	3
TN	BVG	P1	4 (5,6)
TN	BVG	P16	1 (7)
TN	BVG	P19	1 (8)
TN	BVG	P20-var	1 (9)
TN	BVG	P37	3 (11)
TN	BVG	P37 (?)	3 (10)
TN	BVG	P-Indét.	3 (12,13)
TN		P-Indét.	2
TN	BVG	BT1	1
TN	BVG	Indét.	1
TN		Indét.	13
PTN		*Aisne2* P2	1
PTN	BVG	*Aisne2* P3	1 (15)
CC		Indét.	P
MO	champ	Gose 458-60	1
RUB		A	2
RUB	BVG	*Aisne2* J4	4 (16)
RUB		*Aisne2* J4	2 (17)
RUB		*Aisne2* J17	1 (18)
RUB	CHAMP	*Aisne2* J18	1 (19)
RUB	COQ	*Aisne2* J60	1 (20)
RUB	CHAMP	*Aisne2* P1	2 (22)
RUB	COQ	*Aisne2* P1	1 (21)
RUB	BVG	*Aisne2* P1	2
RUB		*Aisne2* P1	7
RUB		*Aisne2* P20 ?	1
RUB	COQ	Aisne P30	1
RUB		P à L rentrante	1
RUB	CHAMP	*Aisne2* BT1	1 (23)
RUB	COQ	*Aisne2* CV7	1
RUB		Fusaïole	1
RUB	BVG	Indét.	2
RUB		Indét.	21
BES		P	1 (24)

Cat.	GP	Type	NMI (Fig. 16-17)
MD	COQ	*Aisne2* J2	1 (25)
MD ATL	BVG-P	*Aisne2* J2	1 (26)
MD		*Aisne2* J2	2 (27)
MD	COQ	*Aisne2* J2c	1 (28)
MD ATL	COQ	*Aisne2* J3	3
MD		J-Indét.	1
MD ATL		*Aisne2* P1	1
MD ATL		*Aisne2* P1	1
MD	NUM	*Aisne2* P1	1
MD	COQ	*Aisne2* P5	1
MD ATL	BVG-P	s. PTB *Aisne* P2	1 (29)
MD		Indét.	12
AM	IT	Dressel 1	1 (30)
AM	BETC	Dressel 7/11	P
DO		*Aisne2* DO6	7 (31)
DO		Indét.	3
Indét.		Indét.	3
Total			**150**

Tableau 46. Détail de la céramique de l'horizon 2 du secteur H du Griffon.

Les monnaies de l'horizon 2

L'étude des monnaies du « Griffon » a été réalisée par V. Drost (Centre d'étude et de publication des trouvailles monétaires, Bibliothèque nationale de France).

Empereur/période	atelier	Monnaie	Date	Occurrences
Gauloise indét.	Indét.	Indét.	IIe-Ier av.	1
Auguste	Imitation	Quadrans	Ca 10 av. J.-C.	1

Tableau 47. Monnaies de l'horizon 3 du secteur H du Griffon.

-L'horizon 3 : Vingt structures ont été attribuées à cet horizon, avec un total de 2165 tessons pour 150 individus. Deux portions de fossé réduisant la surface du grand enclos au nord, ainsi que plusieurs fosses variées. Le plan des structures et la stratigraphie ont montré que cette phase avait connu plusieurs recreusements de fossés et réajustements de l'enclos. La *terra nigra* est toujours majoritaire, dépassant la moitié des tessons. Le groupe des céramiques fines est complété par la *terra rubra*, en légère augmentation, par quelques restes de proto *terra nigra* et par de la céramique dorée. La céramique culinaire (RUB et MD) est encore minoritaire (32,96%). L'ensemble est daté de l'horizon IV de synthèse.

Catégories	NR	NMI
TR	71	14
PTN	2	0

Catégories	NR	NMI
TN	1140	62
DR	1	1
CC	33	2
RUB	582	45
MD	130	18
AM	27	1
DO	85	4
Indét.	89	3

Tableau 48. Quantités de céramique de l'horizon 3 du secteur H du Griffon.

CAT	GP	Type	NMI (Fig. 18)
TR		A1	1
TR1a		A5	4
TR1b		A5	1
TR1a	CHAMP	A5	1
TR2	CHAMP	A5	1 (1)
TR1a		A9	1
TR1a		KL1	1 (2)
TR1c		P13	1
TR		P13 (?)	1
TR3		P8	2 (3)
TN		A1	1
TN	BVG	A1	1
TN	CHAMP	A1	3 (4)
TN	CHAMP	A38	2
TN	CHAMP	A39	1 (5)
TN	CHAMP	A5	7 (6)
TN	BVG	A5	1
TN	CHAMP	A9	1
TN	BVG	A9	1
TN	BVG	C8	2
TN	bvg?	C13	1
TN		KL20	1 (7)
TN	BVG	KL	1
TN	BVG	P1	3
TN	BVG	P30	2
TN	BVG	P33/34	1
TN		P37 (?)	3
TN	BVG	P37 (?)	1 (8)
TN		P39	1
TN	BVG	P43	4
TN		Pot indét.	1
TN	BVG	BT1	3 (9)
TN		BT	1
TN		BT1 (?)	1
TN		Indét.	18
DR		Indét.	1
CC	CHAMP	*Aisne2* C5a	1 (10)
CC		Indét.	1
RUA		Indét.	1
RUB		*Aisne2* A10?	2
RUB		*Aisne2* J1	1
RUB	NUM	*Aisne2* J1b	1

CAT	GP	Type	NMI (Fig. 18)
RUB	CALC	*Aisne2* J4	2 (12)
RUB		*Aisne2* J22	1
RUB	CHAMP	*Aisne2* J50	1 (11)
RUB		J à L rentrante	2
RUB	NUM	*Aisne2* P1	2
RUB		*Aisne2* P1	1 (13)
RUB	BVG	*Aisne2* P1	1
RUB	CHAMP	*Aisne2* P10	1 (14)
RUB	CHAMP	*Aisne2* P49	1 (15)
RUB		P-Indét.	3
RUB		Fusaïole	1
RUB		Indét.	25
MD	CALC	*Aisne2* A1	1 (16)
MD	CALC	*Aisne2* J1	1
MD	CALC	*Aisne2* J3	2 (17)
MD	CALC	*Aisne2* J5	1 (18)
MD		*Aisne2* P1	1
MD ATL		Indét.	12
AM		G4	1
DO		*Aisne2* DO6	2
DO	NUM	*Aisne2* DO6	1
DO		schéma	1
Indét.		Indét.	2
Total			**150**

Tableau 49. Détail de la céramique de l'horizon 3 du secteur H du Griffon.

-L'horizon 4 : Cet horizon a pu être repéré dans un nombre plus important de structures. Le nombre de tessons s'élève ainsi à 2357 pour 188 individus. L'enclos est considérablement réduit par un fossé venant s'appuyer sur le fossé à l'est, creusé à l'horizon 2. La part de la céramique gallo-belge, bien que toujours dominante, baisse significativement en dessous des 50%. À cette phase apparaît la sigillée du sud de la Gaule, en quantité infime. La céramique commune claire reste stable. La part de la rugueuse sombre augmente de nouveau et représente avec la céramique modelée 40% de l'assemblage. Cet horizon est daté de l'horizon de synthèse VI.

Catégories	NR	NMI
TS	4	1
TR	30	2
TN	926	75
CC	240	2
MO	2	0
RUA	9	0
RUB	787	81
MD	159	10
BES	1	0
AM	10	2
DO	133	6
Indét.	56	9

Tableau 50. Quantité de céramique de l'horizon 4 du secteur H du Griffon.

CAT	GP	Type	NMI (Fig. 19)
TS	SG	Drag 15	1
TS		Drag 27	P
TR		A	1
TR		P29	1
TN		A	1 (1)
TN	BVG	A1	2
TN		A1	1
TN	BVG	A5	1
TN	CHAMP/BVG	A36	1
TN	CHAMP	A37	1
TN	CHAMP	A38	1
TN	BVG	A39	1
TN	BVG	A41	1
TN	CHAMP	A42	1
TN	CHAMP	A42-43	3
TN	BVG	A42-43	1
TN	BVG?	C16-v1	1
TN		A/C	1
TN	BVG	B1	P
TN	BVG	P1	1
TN		P1?	1
TN	BVG	P43	1
TN	CHAMP	P43	1
TN1		P49	1 (2)
TN1	CHAMP	P48-49	3 (3)
TN	BVG	P46-48	1
TN	BVG	P46-54	2
TN		P51	P
TN	BVG	P51-54	11
TN	BVG	P54	4 (4)
TN		P54	2
TNo	BVG	P54	1
TN	BVG	BT1	6
TN		BT	6
TN		Indét.	17
TN		passoire	P
CC	CHAMP	*Aisne2* C9	1 (5)
CC		*Aisne2* C20	1 (6)
RUB		A-Indét.	4
RUB		A/B à L rentrante	1
RUB		*Aisne2* A1/A9	1
RUB		*Aisne2* A10?	1
RUB	BVG	*Aisne2* A11	1 (7)
RUB	CHAMP	*Aisne2* A11	1
RUB		*Aisne2* A11	1
RUB		*Aisne2* A27	1
RUB		*Aisne2* J1c	2
RUB	BVG?	*Aisne2* J18	1 (8)
RUB		*Aisne2* J22	1
RUB	CHAMP	*Aisne2* J39a	1 (9)

CAT	GP	Type	NMI (Fig. 19)
RUB	CALC	*Aisne2* J61	1 (10)
RUB		*Aisne2* P1	4 (11)
RUB		*Aisne2* P1?	1
RUB		*Aisne2* P8	2
RUB	BVG	*Aisne2* P27	1 (12)
RUB		*Aisne2* P46	1
RUB		*Aisne2* P47	1
RUB	BVG	*Aisne2* P47	1 (13)
RUB	BVG	*Aisne2* P57	1 (14)
RUB		P à B rentrant	1
RUB	BVG	P-indét.	1
RUB		P-indét.	1
RUB		CV-indét.	1
RUB	BVG	Indét.	1
RUB		Indét.	49
MD	calc	J-Indét.	1
MD	COQ	*Aisne2* P1c	1
MD		Indét.	9
AM	BETG	Dressel 20	1 (15)
AM	BETG	Indét.	1
DO		*Aisne2* DO6	1
DO		*Aisne2* DO9	1
DO		Indét.	4
Indét.		A (?)	6
Total			**188**

Tableau 51. Détail de la céramique de l'horizon 4 du secteur H du Griffon.

Les monnaies de l'horizon 4

Empereur/période	atelier	Monnaie	Date	Occurrences
Rémi	Indét.	Potin au bucrane	Fin IIe-milieu Ier av.	1

Tableau 52. Les monnaies de l'horizon 4 du secteur H du Griffon.

-L'horizon 5 : Après une possible période où aucune modification de l'habitat ne semble avoir été opérée, ni aucun comblement de structure datable après l'horizon VI de synthèse, un nouvel habitat est érigé dans le courant du IIIe siècle. Il s'inscrit au centre des enclos, à cheval sur celui de l'horizon 4, dans un petit enclos quadrangulaire. Les bâtiments sont à fondation en dur avec une cave. Plusieurs fosses, dont de possibles fosses ateliers ainsi qu'une mare, complètent l'ensemble.

La céramique, au nombre de 3984 tessons dont 292 individus, présente une rupture totale avec celle des horizons précédents. La sigillée a augmenté de façon importante avec des provenances diversifiées. Tandis que la *terra nigra* a fortement diminué et peut être considérée comme résiduelle, de nouvelles catégories de céramique fine se substituent à elle : céramique engobée, céramique métallescente et fine régionale sombre. La

céramique à vernis rouge pompéien fait également son apparition tandis que la céramique commune claire et la céramique rugueuse sombre augmentent significativement. Cet horizon est daté de l'horizon de synthèse XI.

Catégories	NR	NMI
TS	171	17
EN	2	0
MT	3	1
TR	4	1
TN	315	12
FRB	173	12
CC	725	10
MO	7	2
VRP	21	7
RUA	4	1
RUB	2373	218
MD	40	6
BES	1	0
AM	24	0
DO	26	1
Indét.	94	4

Tableau 53. Quantités de céramique de l'horizon 5 du secteur H du Griffon.

CAT	GP	Type	NMI (Fig. 20-21)
TS	ARG	B-Indét.	1
TS	ARG	Curle 15	1 (1)
TS	SG	Drag 15/Ritt 5a?	1
TS	SG	Drag. 18	1
TS	SG	Drag. 32	1
TS	SG	Drag. 33	3
TS	CG7	Drag. 37	1
TS	ARG	Drag. 37	1 (3)
TS	ARG	Drag. 38	1
TS		Drag. 40	1
TS	ARG	Drag. 45	1
TS	ARG	Drag. 46	1 (2)
TS	ARG	Indét.	1
TS		Indét.	2
EN	TR	GO-Indét.	P
EN	ARG	GO-Indét.	P
MT	ARG	Niederb. 33	1 (4)
TR		P20	1
TN		BT-Indét.	1
TN	BVG	P46-48	1
TN		P46-49	1
TN	BVG	P49	1
TN		P46-55	5
TN		P51/54	1
TN	BVG	P51/54	1
TN	BVG	P54	1
FRB	CHAMP	*Aisne2* B3	1
FRB	CHAMP	*Aisne2* GO4	1

CAT	GP	Type	NMI (Fig. 20-21)
FRB		*Aisne2* GO4	3 (5)
FRB		Indét.	7
CC	NOY	*Aisne2* C1	1
CC	VSL	*Aisne2* C35	1 (6)
CC	VSL/ARG	*Aisne2* C35	1
CC		Reims 104	1
CC		Indét.	6
MO	CHAMP	*Aisne2* MO1a	1
MO	NOY	*Aisne2* MO5	1 (7)
VRP	RDVA	*Blicquy* 5	7
RUA		Indét.	1
RUB		A-Indét.	6
RUB		*Aisne2* A1	1
RUB	CHAMP	*Aisne2* A2b	1 (8)
RUB		*Aisne2* A3	0
RUB	BVG	*Aisne2* A10	5 (9)
RUB		*Aisne2* A10	9
RUB	BVG	*Aisne2* A10-var	3 (10)
RUB	CHAMP	*Aisne2* A10-var	1
RUB		*Aisne2* A10-var	2
RUB	BVG	*Aisne2* A13	1 (11)
RUB		*Aisne2* A16	1
RUB	champ/bvg	*Aisne2* A17	1 (12)
RUB	BVG	*Aisne2* A20	1 (13)
RUB		*Aisne2* A27	1
RUB		*Aisne2* A30/J46	1
RUB		*Aisne2* A30/J46	1
RUB		*Aisne2* J1	2
RUB	BVG	*Aisne2* J12	2
RUB		*Aisne2* J12	2 (14)
RUB		*Aisne2* J13	1 (15)
RUB		*Aisne2* J18	1
RUB	BVG	*Aisne2* J26	1 (16)
RUB		*Aisne2* J26	2
RUB	CHAMP	*Aisne2* J31a	1 (17)
RUB	BVG	*Aisne2* J39a	4 (18)
RUB	CHAMP	*Aisne2* J46	1 (19)
RUB	BVG	*Aisne2* J46	4 (20)
RUB		*Aisne2* J46	14
RUB	CHAMP	*Aisne2* J48	1 (21)
RUB		*Aisne2* J52	3 (22)
RUB	BVG?	*Aisne2* J52	1
RUB		*Aisne2* J54	2
RUB	CHAMP	*Aisne2* J68	1 (23)
RUB		*Aisne2* J68	1
RUB		J-indét.	1
RUB		*Aisne2* P1	2
RUB		*Aisne2* P6	1
RUB	CHAMP	*Aisne2* P9	1 (24)
RUB	CHAMP	*Aisne2* P13	1 (25)
RUB		*Aisne2* P13	4
RUB	BVG	*Aisne2* P14	1 (26)
RUB		*Aisne2* P15	3 (27)

CAT	GP	Type	NMI (Fig. 20-21)
RUB		*Aisne2* P16	7
RUB	CHAMP/BVG	*Aisne2* P16	3 (28)
RUB		*Aisne2* P30	1
RUB	CHAMP	*Aisne2* P30	2 (29,30)
RUB		*Aisne2* P49	1
RUB		*Aisne2* P55/56	1
RUB	CHAMP	*Aisne2* P56	1 (31)
RUB	BVG	Aisne P32	1
RUB		Aisne P46	5
RUB		Aisne P46?	1
RUB		P à L rentrante en boule	1
RUB		P-indét.	4
RUB	CHAMP	*Aisne2* BO4	1 (32)
RUB		BT-indét.	1
RUB	BVG	*Aisne2* F1	1 (33)
RUB		*Aisne2* CV1	1
RUB	CHAMP	*Aisne2* CV2	1 (34)
RUB	BVG	Indét.	1
RUB	CHAMP	Indét.	2
RUB		Indét.	90
MD		Ec-Indét.	1
MD		J à B rentrant	1
MD		Indét.	3
MD		P à L rentrante	1
AM	BETG	Dressel 20	P
AM	BETC	Dressel 7/11	P
AM	NARB	G4?	P
DO	calc+cham	*Aisne2* DO6	1
Indét.		Indét.	3
Total			**292**

Tableau 54. Détail de la céramique de l'horizon 5 du secteur H du Griffon.

Les monnaies de l'horizon 5

Empereur/période	atelier	Monnaie	Date	Occurrences
Domitien César	Rome	Sesterce	80-81 ap. J.-C	1
Elagabale	Rome	Denier	220-222 ap. J.-C	1
Philippe Ier	Rome	Antoninien	244 ap. J.-C	1
Salonin	Cologne	Antoninien	258-260 ap. J.-C	1
Gallien	Rome	Antoninien	265-266 ap. J.-C.	1
Postume	At.principal	Antoninien	261 ap. J.-C.	1
Tétricus Ier	Atelier I	Antoninien	272-273 ap. J.-C.	1
Tétricus II	Atelier II	Antoninien	273-274 ap. J.-C.	1

Tableau 55. Les monnaies de l'horizon 5 du secteur H du Griffon.

IV. Bibliographie

AUDEBERT A., PINARD E., *Barenton-Bugny (Aisne), « Pôle d'activités du Griffon », tranche 2-2A, secteurs H, I, J, K et L*, rapport final d'opération.

CORSIEZ A., « La céramique des quatre habitats du IIIe siècle du « Pôle d'activités du Griffon » à Barenton-Bugny et Laon (Aisne) », dans DERU X. et GONZALEZ VILLAESCUSA R. (Dir.), *Consommer dans les campagnes de la Gaule romaine, Actes du Xe congrès de l'Association AGER, Revue du Nord, Hors-série, Collection Art et Archéologie, n°21*, 2014, Lille, p. 181-192.

Audebert, Le Quellec 2014: A. Audebert, V. Le Quellec, « Le matériel de mouture des habitats du Pôle d'activités du Griffon à Barenton-Bugny (Aisne) », dans X. Deru et R. González Villaescusa (Dir.), *Consommer dans les campagnes de la Gaule romaine, Actes du Xe congrès de l'Association AGER, Revue du Nord, Hors-série, Collection Art et Archéologie, n°21*, 2014, Lille, p. 181-192.

Audebert, Auxiette à paraître : A. Audebert, G. Auxiette, A. Corsiez & V. Le Quellec, **«** Aux confins de la cité des Rèmes, les secteurs H et K du Pôle d'activités du Griffon, à Barenton-Bugny (Aisne) **»,** communication pour le colloque ARSCAN**,** « Franges urbaines, confins territoriaux », à paraître.

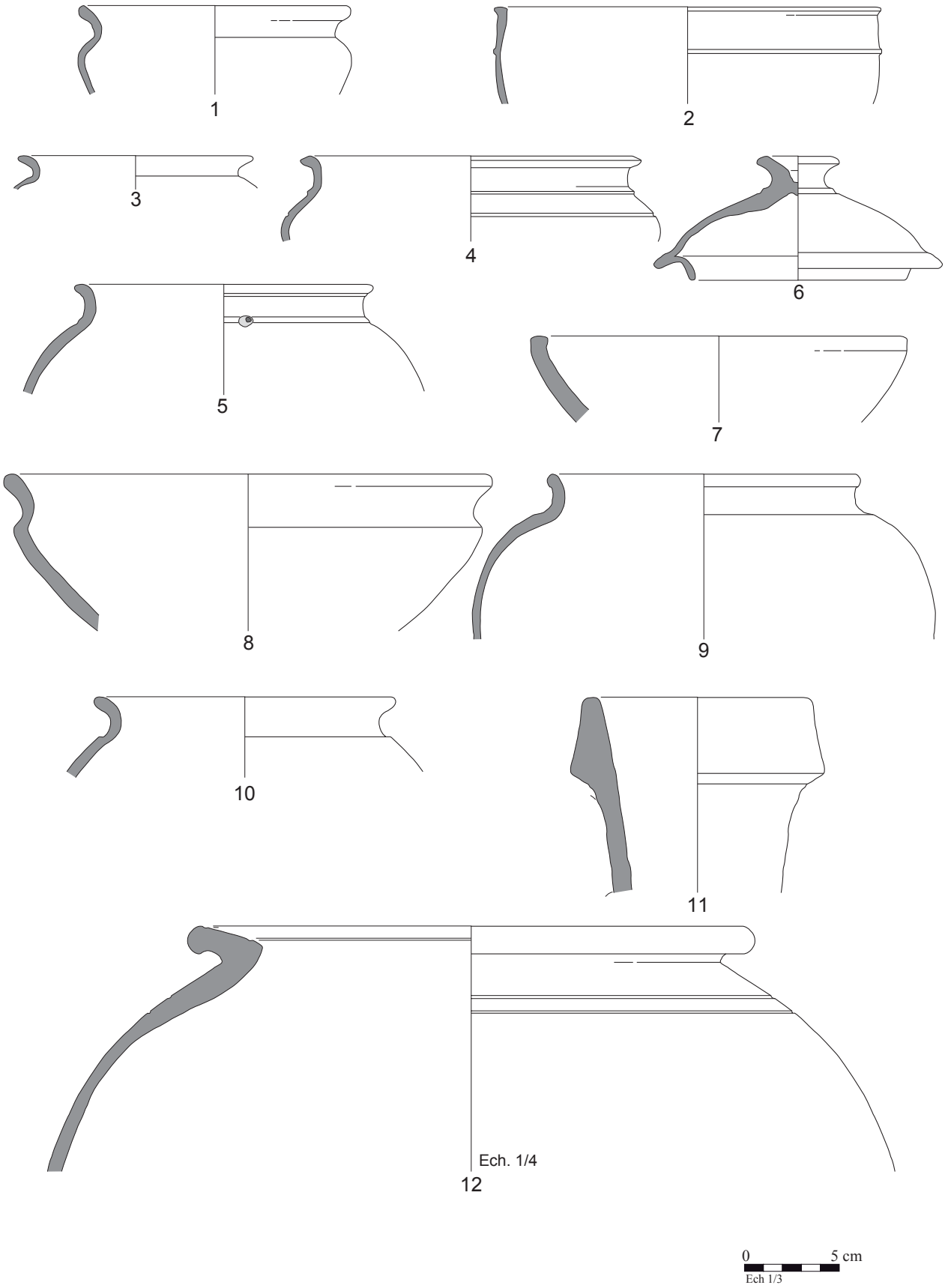

Fig. 15. L'horizon site 1 du Secteur H du Griffon, Barenton-Bugny/Laon.

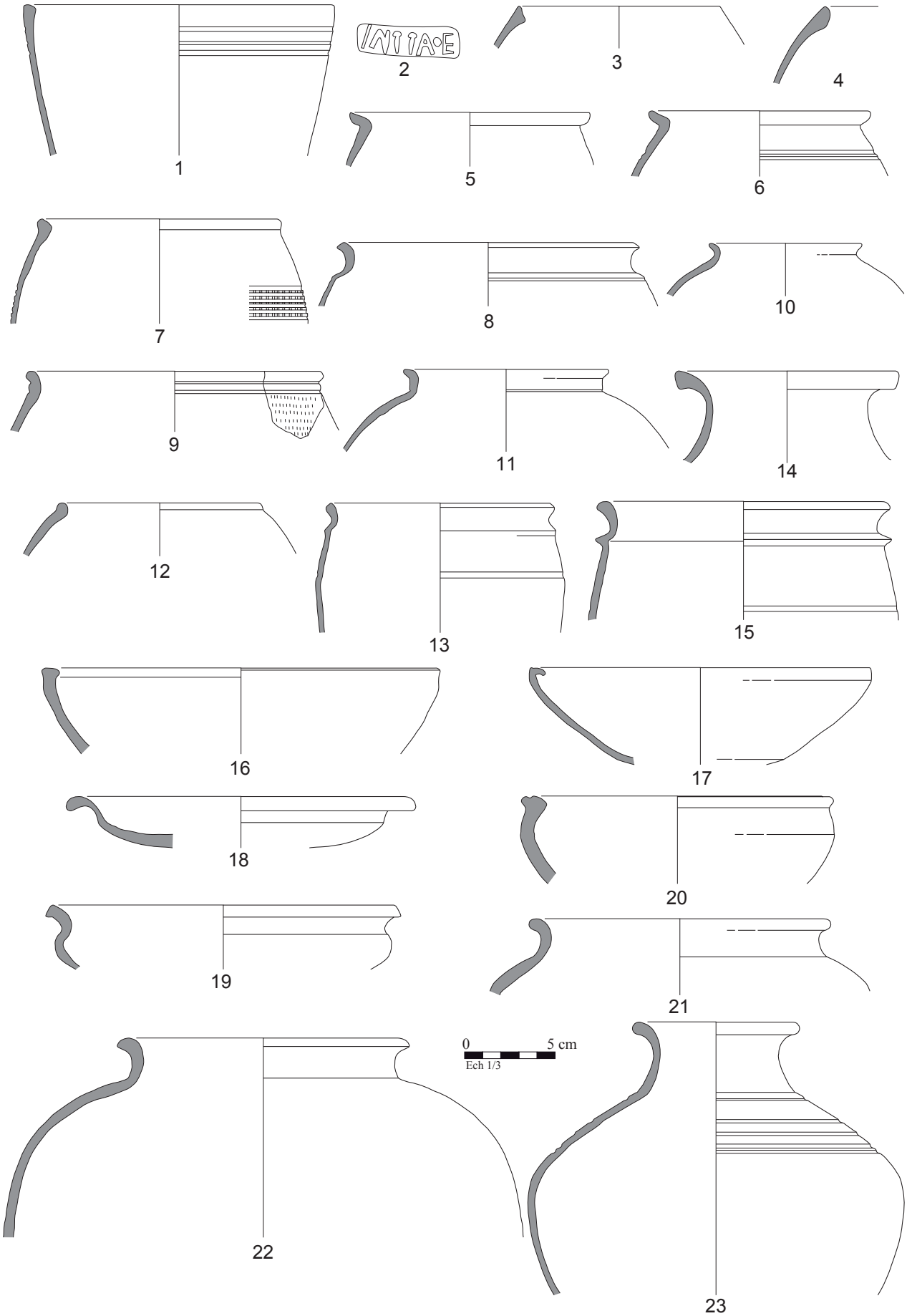

Fig. 16. L'horizon site 2 du Secteur H du Griffon, Barenton-Bugny/Laon.

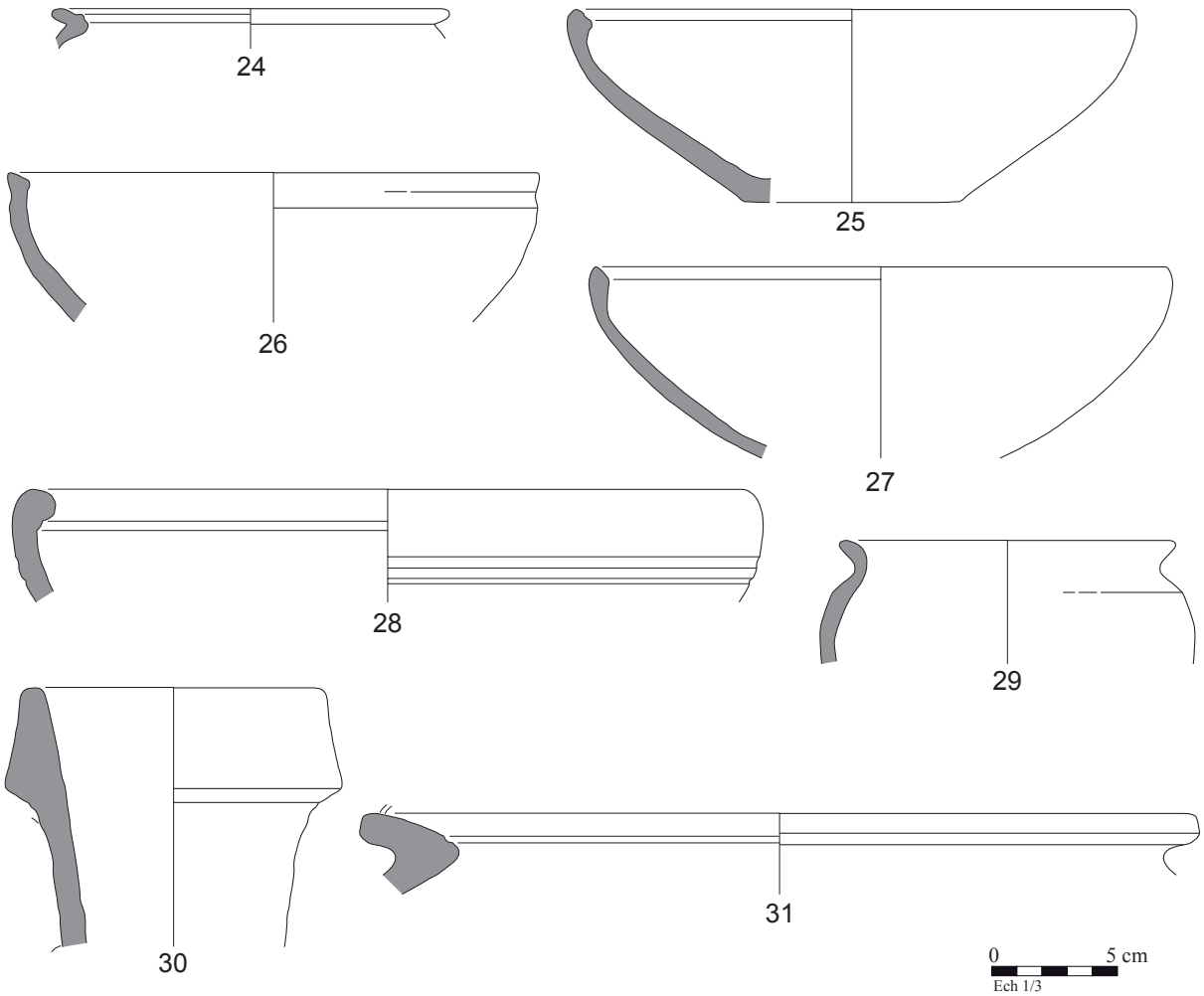

Fig. 17. L'horizon site 2 du Secteur H du Griffon, Barenton-Bugny/Laon.

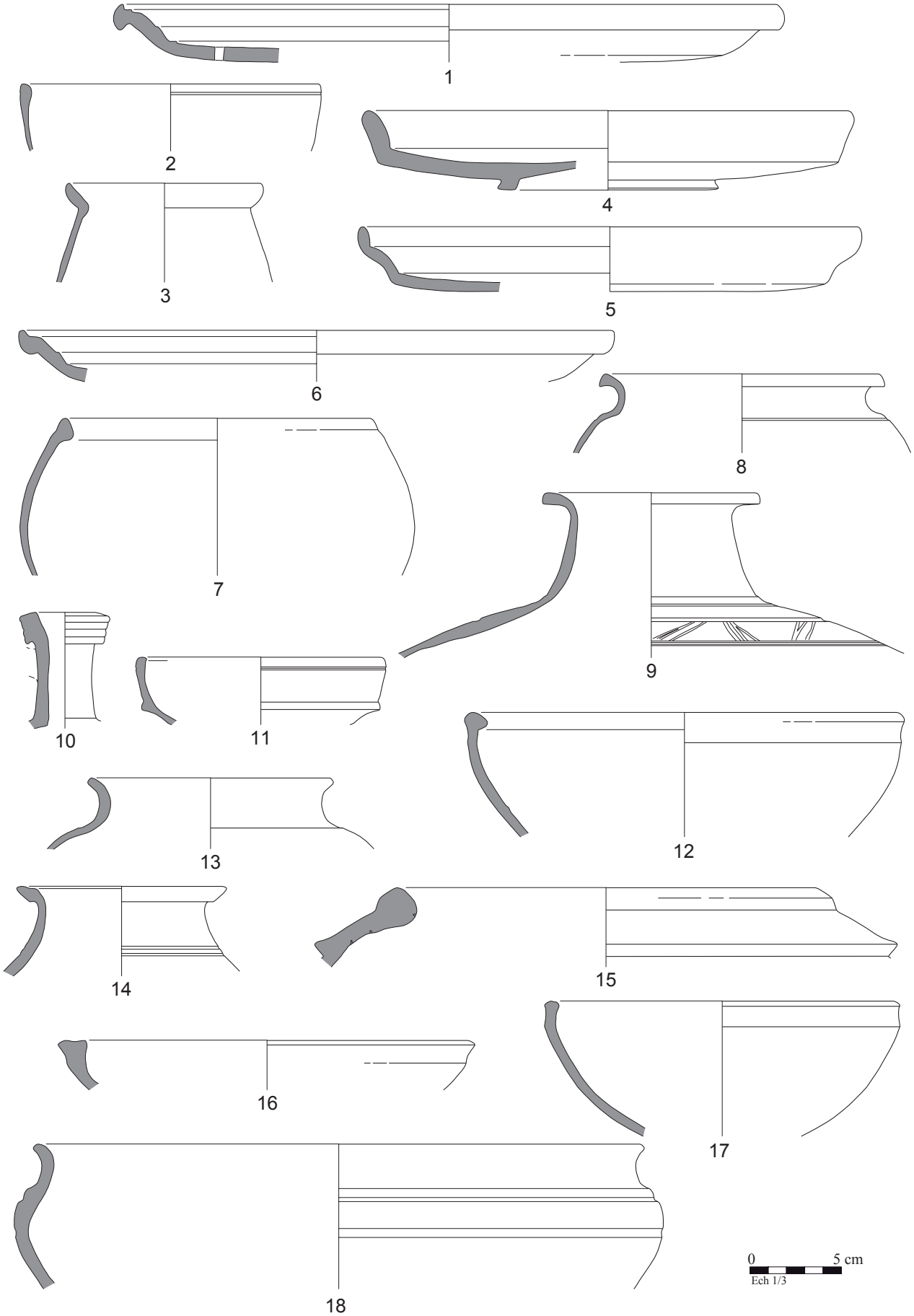

Fig. 18. L'horizon site 3 du Secteur H du Griffon, Barenton-Bugny/Laon.

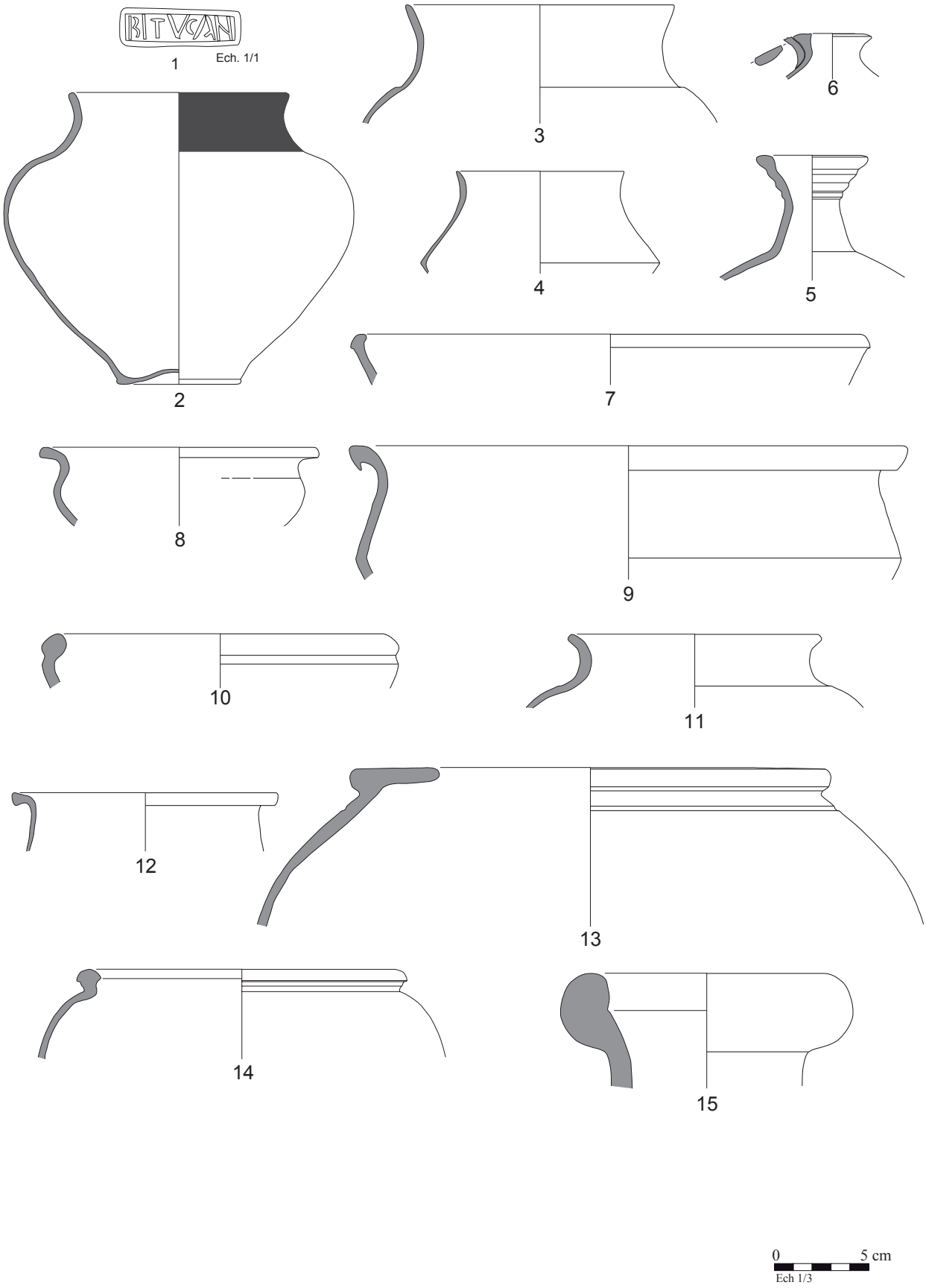

Fig. 19. L'horizon site 4 du Secteur H du Griffon, Barenton-Bugny/Laon.

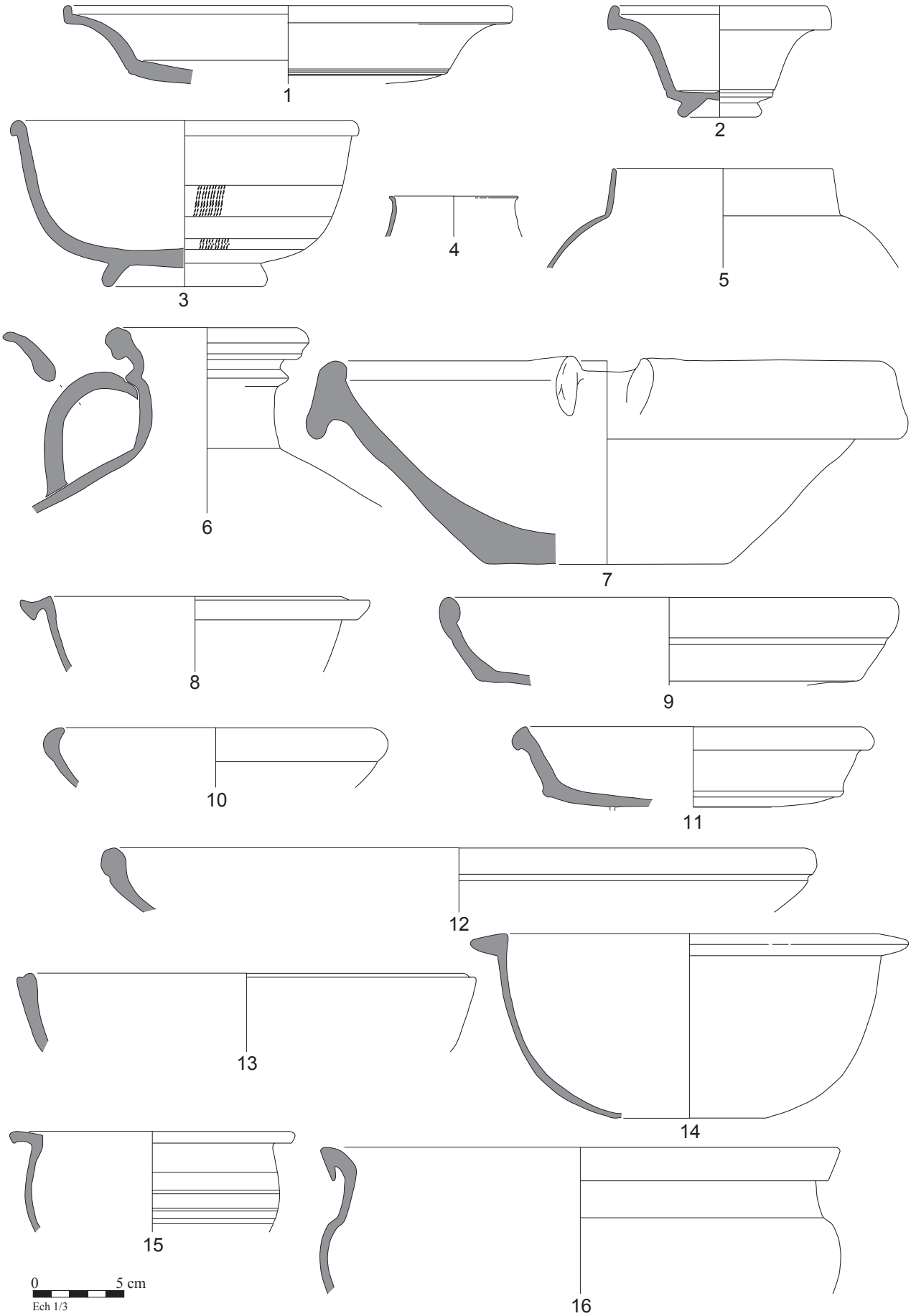

Fig. 20. L'horizon site 5 du Secteur H du Griffon, Barenton-Bugny/Laon.

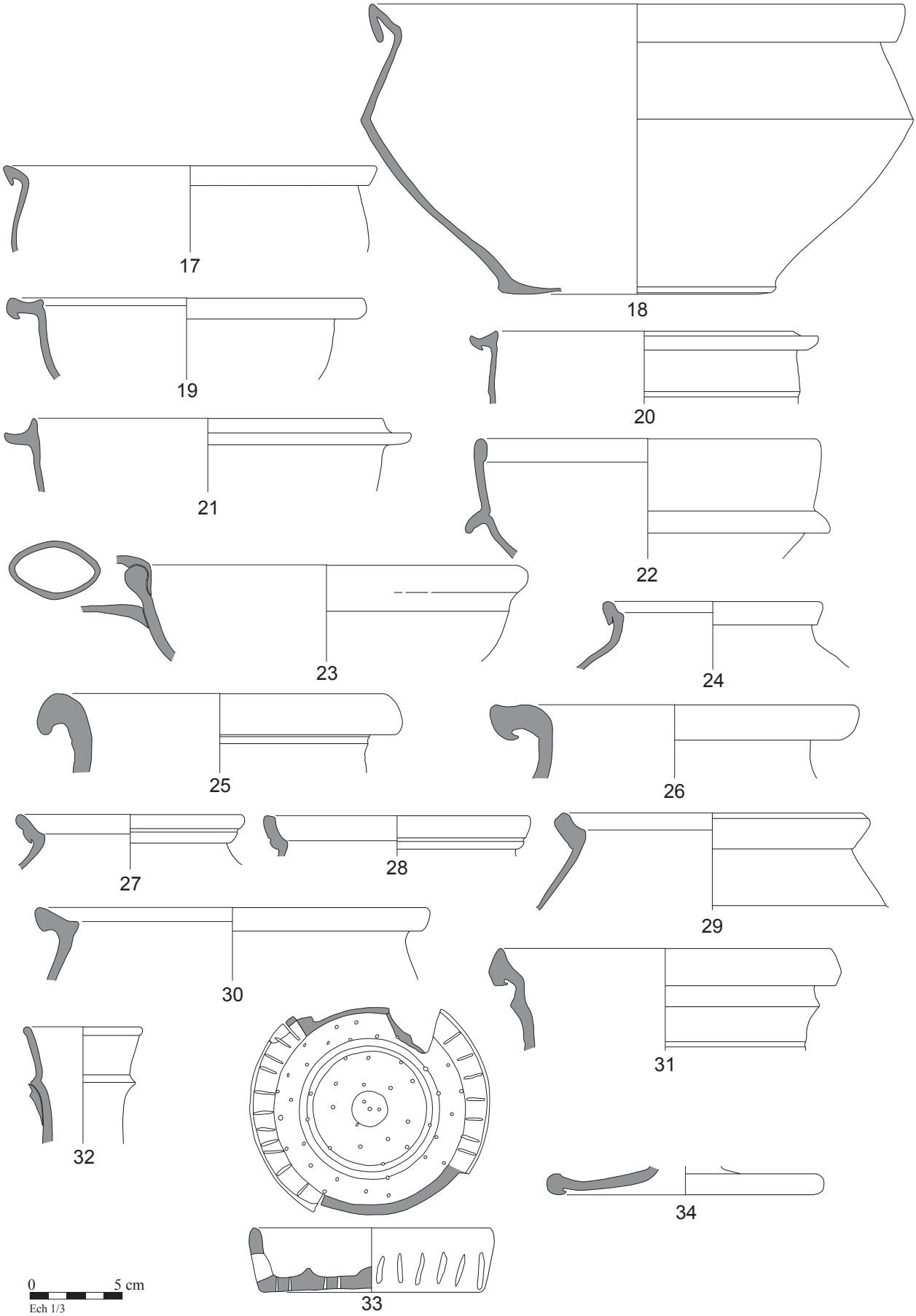

Fig. 21. L'horizon site 5 du Secteur H du Griffon, Barenton-Bugny/Laon.

Barenton-Bugny, « Pôle d’activités du Griffon », Secteur K

I. Recherche et localisation

I. 1. Contexte de la fouille

La fouille de ce secteur fait suite à un diagnostic archéologique réalisé par le Département de l’Aisne en préalable à l’aménagement par la Seda du "Pôle d’activités du Griffon", à Barenton-Bugny, Chambry et Laon, d’une superficie totale de 150 ha à terme. Celui-ci avait permis de mettre en évidence cinq zones montrant une concentration de vestiges dont deux zones d’époque gallo-romaine, les secteurs H et K. La fouille du secteur K a eu lieu en 2008 sous la direction d’A. Audebert. Le « Pôle d’activités du Griffon » est localisé à 10 km au nord du centre-ville de Laon.

I. 2. Contexte géographique et historique

Le site est situé dans le fond du vallon qui s’ouvre vers la vallée du Cohayon où passait, à moins d’un kilomètre, la voie romaine entre Reims et Saint-Quentin. Il se trouve sur le territoire de la cité des Rèmes, au nord de la rivière Aisne dans le *pagus Laudensis*.

II. Présentation générale de l’occupation

A 250 m au sud-est de l’habitat du secteur H, sur un replat dominant légèrement la vallée Griffon, un enclos trapézoïdal entoure une série de structures (fosses contenant d’abondantes scories, fosses rectangulaires rubéfiées, four de potier et un four aménagé avec des blocs de grès) sur près de 2 000 m². Cet ensemble nous laisse à penser qu’il pourrait s’agir d’une zone à vocation artisanale, dédiée en partie au travail de la métallurgie du fer, qui aurait fonctionné aux Ier et IIe siècles ap. J.-C ainsi qu’à la fabrication de poteries.

III. La céramique

Le nombre de tessons comptabilisés lors de l’étude s’élève à 6240 fragments réduits à partir du nombre de bords différenciés à 605 individus. Le matériel est très fragmenté mais

est en relatif bon état. De nombreux tessons étaient réoxydés, en relation avec l'atelier de poteries.
17 catégories ont été identifiées et leur étude a permis de distinguer trois horizons chronologiques.

-L'horizon 1 : Quatorze structures ont été attribuées à cet horizon, pour un nombre total de 273 tessons dont 32 individus. La céramique rugueuse sombre est majoritaire. Elle est suivie par la *terra nigra*. La céramique modelée est présente également en bonne quantité. Le faible nombre de tessons n'a pas permis une datation fine mais permet de placer la fourchette chronologique entre les horizons de synthèse III et V.

Catégories	NR	NMI
TR	3	0
TN	54	8
TN/PTN	8	3
DR	2	1
CC	7	0
RUA	2	1
RUB	124	15
MD	32	2
AM	4	0
DO	22	0
Indét.	15	2

Tableau 56. Quantités de céramique de l'horizon 1 du secteur K du Griffon.

CAT	**GP**	**Type**	**NMI (Fig. 22)**
TR1b	CHAMP	P-Indét.	P
TN	CHAMP	A1	2 (1)
TN		A1	1
TN	BVG	BT1	1 (2)
TN	BVG	Indét.	2
TN		Indét.	5
DR		P-Indét.	1 (3)
CC		Indét.	P
RUA		Indét.	1
RUB		*Aisne2* J1	1
RUB	BVG	*Aisne2* J4	1 (4)
RUB	BVG	*Aisne2* J18-var	1 (5)
RUB		*Aisne2* J60	1
RUB	BVG	*Aisne2* P1	4 (7)
RUB		Indét.	7
MD ATL		*Aisne2* P1	1 (8)
MD		Indét.	1
AM	IT	Indét.	P
Indét.		Indét.	2
Total			**32**

Tableau 57. Détail de la céramique de l'horizon 1 du secteur K du Griffon.

-L'horizon 2 : 47 structures ont été rattachées à cet horizon. L'occupation est contenue dans un enclos quadrangulaire doublé sur trois côtés. Le four de métallurgie est placé dans le fossé nord-est, tandis que la zone dévolue à la poterie est située sur le côté sud-ouest en lieu et place du fossé extérieur. L'ensemble des tessons de la phase 2 totalise 3618 fragments dont 384 individus. La céramique rugueuse sombre est présente en majorité, suivie de très près par la *terra nigra*. Les autres catégories sont en quantité plus faible pour la commune claire, et en quantité infime pour les autres. La production du four de potier était centrée sur la céramique rugueuse sombre et la *terra nigra*, ce qui explique l'écrasante domination de ces deux catégories. La typologie observée dans les ensembles de cet horizon et la similitude avec ceux du secteur H le place à l'horizon VI de synthèse.

Catégories	NR	NMI
TS	3	3
EN	1	0
TR	69	5
TN	1390	146
FRB	20	0
CC	310	9
RU-DR	1	1
RUA	85	2
RUB	1507	194
MD	44	3
MO	1	0
AM	32	1
DO	70	2
Indét.	85	18

Tableau 58. Quantités de céramique de l'horizon 2 du secteur K du Griffon.

CAT	GP	Type	NMI (Fig. 23-24)
TS	SG	Drag. 18	1
TS	SG	Drag. 27b	2 (1)
EN	ARG	Indét.	P
TR1a		A2	1
TR3		P7/8	1
tr1c		P10/11	2
TR3		P30	1
TN		A	1
TN	BVG	A1	2
TN		A1	1
TN	CHAMP	A5	2
TN	BVG	A39	1
TN	CHAMP	A42-43	3 (2)
TN	BVG	A42-43	2
TN	CHAMP	B1	1 (3)
TN	BVG	KL20	2 (4)
TN	CHAMP	P1	2

CAT	GP	Type	NMI (Fig. 23-24)
TN	BVG	P1	2 (5)
TN	CHAMP	P37-39	1
TN	CHAMP	P46-49	1 (6)
TN	BVG	P46-49	7
TN		P46-49	2
TN		P49	1
TN	BVG	P46-55	24
TN		P46-55	16
TN	BVG	P51-54	2
TN	BVG	P54	13 (7)
TN		P54	12
TN	BVG	BT1	4 (8)
TN		BT1	6
TN	BVG	BT2	23
TN		BT2	2 (9)
TN		BT	2
TN	BVG	Indét.	4
TN		Indét.	15
CC	CHAMP	*Aisne2* C9	4 (10)
CC		*Aisne2* C9	1
CC		*Aisne2* C35	1
CC	noyon	Indét.	P
CC	CHAMP	Indét.	2
CC		Indét.	1
MO		Indét.	P
RU/DR		Indét.	1
RUA		Indét.	2
RUB		A-Indét.	6
RUB	BVG	*Aisne2* A2a	2 (11)
RUB		*Aisne2* A3	1
RUB		*Aisne2* A9	1
RUB		*Aisne2* A10	1
RUB	BVG	*Aisne2* A11	2 (12)
RUB		*Aisne2* A13	1
RUB	BVG	*Aisne2* A16	1 (13)
RUB	BVG	*Aisne2* A21	1 (14)
RUB	BVG	*Aisne2* A24	1 (15)
RUB	BVG	*Aisne2* A27	5 (16)
RUB		*Aisne2* A27	5 (17)
RUB		*Aisne2* J1	1
RUB	BVG	*Aisne2* J1a	1 (18)
RUB		*Aisne2* J1b	1
RUB	BVG	*Aisne2* J5	2 (19)
RUB	BVG	*Aisne2* J12	1 (20)
RUB	BVG	*Aisne2* J18	1 (22)
RUB	BVG	*Aisne2* J22	2 (21)
RUB		*Aisne2* P1	16
RUB	BVG	*Aisne2* P1	3 (23)
RUB	NUM	*Aisne2* P1	3
RUB		*Aisne2* P1?	1
RUB	BVG	*Aisne2* P1b	36 (24)
RUB	CHAMP/BVG	*Aisne2* P1b	1
RUB		*Aisne2* P1b	19

CAT	GP	Type	NMI (Fig. 23-24)
RUB	BVG	*Aisne2* P1b?	1
RUB		*Aisne2* P6	1
RUB	NUM	*Aisne2* P8	1 (25)
RUB	BVG	*Aisne2* P21	1
RUB		*Aisne2* P47	1
RUB	BVG	*Aisne2* P49	3 (26)
RUB	CHAMP?	*Aisne2* P49	3 (27)
RUB		*Aisne* P46	3
RUB		P-Indét.	1
RUB		*Reims* BT1	1
RUB		*Aisne2* CV3	1
RUB		*Aisne2* CV4	1
RUB		CV-indét.	2
RUB	BVG	Indét.	4
RUB		Indét.	56
MD ATL		*Aisne2* P1	1
MD		Indét.	2
AM	BETC	Dressel 7/11	1 (28)
AM	NARB	Indét.	P
DO		*Aisne2* DO6	2
Indét.		Indét.	9
Total			**384**

Tableau 59. Détail de la céramique de l'horizon 2 du secteur K du Griffon.

Le four de potier

Il contenait 835 tessons dont 135 individus, répartis de la façon suivante :

-Aire de chauffe, 10088 : 390 tessons dont 55 individus.

-Alandier, 10091 : 372 tessons dont 69 individus.

-Chambre de chauffe, 10092 : 73 tessons dont 11 individus.

Deux catégories y ont été produites : de la *terra nigra* pour 446 tessons dont 58 individus et de la céramique rugueuse sombre pour 328 tessons dont 61 individus. Quelques tessons n’ont pu être rangés dans l’une ou l’autre catégorie.

CAT	GP	Type	NMI
TN	BVG	P46-49	2
TN	BVG	P46-55	14
TN		P46-55	10
TN	BVG	P54	9
TN		P54	4
TN		BT1	1
TN	BVG	BT1	1
TN	BVG	BT2	22
TN		Indét.	2

CAT	GP	Type	NMI
CC	CHAMP	Indét.	P
MO		Indét.	P
RUB	BVG	*Aisne2* A2a	1
RUB		*Aisne2* A2/A11	1
RUB	BVG	*Aisne2* A16	1
RUB	BVG	*Aisne2* A27	2
RUB		*Aisne2* A27	1
RUB	BVG	*Aisne2* J1a	1
RUB	BVG	*Aisne2* J22	2
RUB		*Aisne2* P1	4
RUB		*Aisne2* P1?	1
RUB		*Aisne2* P1b	8
RUB	BVG	*Aisne2* P1b	29
RUB	BVG	*Aisne2* P21	1
RUB	BVG	Indét.	2
RUB		Indét.	6
TN/RUB		Indét.	8
Total			**61**

Tableau 60. La céramique du four de l'horizon 2 du secteur K du Griffon.

-L'horizon 3 : 17 structures ont pu être attribuées à cet horizon pour un total de 2349 tessons dont 189 individus. L'occupation s'insère au sein de l'enclos de l'horizon précédent sans pour autant en réutiliser les fossés, comblés précédemment. L'habitat est caractérisé par une construction quadrangulaire à fondations en dur avec cave, par un autre bâtiment, un puits et une mare. La céramique rugueuse sombre est présente pour plus de la moitié du nombre de tessons de l'horizon 3, suivie par la *terra nigra*. Celle-ci est en quantité importante par rapport à la chronologie de cette phase. Cette particularité tient à la vocation artisanale de la phase précédente dont le four de potier produisait de la *terra nigra*. Cette céramique est ainsi très probablement en positon résiduelle, ainsi d'ailleurs qu'une partie de la céramique rugueuse sombre. La céramique commune claire est placée en troisième position, suivie par la céramique fine sombre. Excepté la sigillée, présente à 1,3 %, toutes les autres catégories sont en quantité infime, à moins de 1 %. L'assemblage typologique se rapproche des ensembles de l'horizon 5 du secteur H et peut être daté de l'horizon XI.

Catégories	NR	NMI
TS	32	7
EN	4	1
MT	2	0
TR	5	1
TN	449	12
DR	4	0
FRB	126	2
CC	271	7

Catégories	NR	NMI
MO	20	9
VRP	6	1
RUA	9	0
RUB	1368	144
MD	8	1
AM	15	0
DO	8	0
Indét.	22	4

Tableau 61. Quantités de céramique de l'horizon 3 du secteur K du Griffon.

CAT	GP	Type	NMI (Fig. 25-26)
TS		Drag. 18/31	1
TS	ARG	Drag. 32	1 (1)
TS	ARG	Drag. 33	1 (2)
TS	ARG	Drag. 37	1
TS	ARG	Indét.	1
TS	CG7	Indét.	2
EN	ARG	Stuart 2	1 (3)
MT	ARG	GO	P
TR1c		P10 (?)	1
TN	CHAMP	A5	P
TN	CHAMP	A9	1
TN	BVG	A42-43	1
TN	CHAMP	P46-55	1
TN	BVG	P46-55	3
TN		P51-54	1
TN	CHAMP	BT1	1
TN		BT1	2
TN	BVG	BT1 (?)	1
TN	BVG	Indét.	1
DR		Indét.	P
FRB	BVG	Indét.	2
CC	NOY	*Aisne2* C1	2 (4)
CC	VSL	*Aisne2* C36	1 (5)
CC	CHAMP	*Reims* 104	2
CC	D	*Reims* 115	1
CC	SAVO	Indét.	1
MO	CHAMP	*Aisne2* MO1a	1
MO	NOY	*Aisne2* MO1a	1
MO	NOY	*Aisne2* MO2	1
MO	NOY	*Aisne2* MO3	1
MO	CHAMP	Gose 453	1
MO	NOY	Gose 458-60	3 (6)
MO		MO-Indét.	1
VRP	RDVA	*Blicquy* 5	1
RUB		A-Indét.	1
RUB		*Aisne2* A1	1
RUB		*Aisne2* A1?	1
RUB		*Aisne2* A2b	1
RUB	BVG	*Aisne2* A2b	1 (7)
RUB		*Aisne2* A3	1
RUB		*Aisne2* A9-A10	1
RUB	BVG	*Aisne2* A10	2 (8)

CAT	GP	Type	NMI (Fig. 25-26)
RUB		*Aisne2* A10	6
RUB		*Aisne2* A10?	1
RUB		*Aisne2* A11	1 (9)
RUB		*Aisne2* A13	1
RUB	BVG	*Aisne2* A16	1
RUB	BVG	*Aisne2* A23	1 (10)
RUB		*Aisne2* A27	4 (11)
RUB		*Aisne2* A29	1
RUB		*Aisne2* A30	1
RUB		*Aisne2* A30/J46	2
RUB		*Aisne2* J1	1
RUB		*Aisne2* J22	3
RUB	BVG	*Aisne2* J26	2 (12)
RUB	CHAMP?	*Aisne2* J36	1 (13)
RUB	BVG	*Aisne2* J39a	1 (14)
RUB		*Aisne2* J41a	1 (15)
RUB		*Aisne2* J46	9 (16)
RUB		*Aisne2* J54	1
RUB		*Aisne2* P1	3
RUB		*Aisne2* P1b	6
RUB	CHAMP	*Aisne2* P3	1 (19)
RUB		*Aisne2* P7	1
RUB	CHAMP?	*Aisne2* P13	1 (17)
RUB	BVG	*Aisne2* P13	3 (18)
RUB	CHAMP	*Aisne2* P13	1
RUB		*Aisne2* P15	1
RUB		*Aisne2* P15-16	1
RUB	BVG	*Aisne2* P15-16	1
RUB		*Aisne2* P16	5 (20)
RUB		*Aisne2* P21	2
RUB	BVG	*Aisne2* P21	1
RUB	CHAMP?	*Aisne2* P28	1
RUB		*Aisne2* P30	1
RUB		*Aisne2* P35	1
RUB		*Aisne2* P47	1
RUB	CHAMP?	*Aisne2* P49	1 (21)
RUB	BVG	*Aisne* P46	1 (22)
RUB	CHAMP?	*Aisne* P46	1
RUB		*Aisne* P46	8
RUB		P-indét.	2
RUB	BVG	P-indét.	1
RUB		BT-indét.	1
RUB		CV-Indét.	1
RUB		Indét.	48
RUB	CHAMP	poelon	P
RUB		*Reims* BT1	1
RUB		*Reims* BT1/2	1
RUB		*Reims* BT2	2
MD		J hémisphérique	1
AM	BETC	Dressel 7/11	P
AM	NARB	Indét.	P
TN/RUB		BT	1
Indét.		Indét.	1

CAT	GP	Type	NMI (Fig. 25-26)
Total			**189**

Tableau 62. Détail de la céramique de l'horizon 3 du secteur K du Griffon.

Les monnaies de l'horizon 3

Empereur/période	atelier	Monnaie	Date	Occurrences
Rémi	Indét.	Potin au bucrane	Fin IIe-milieu Ier av.	1

Tableau 63. Les monnaies de l'horizon 3 du secteur K du Griffon.

IV. Bibliographie

AUDEBERT A., PINARD E., *Barenton-Bugny (Aisne), « Pôle d'activités du Griffon », tranche 2-2A, secteurs H, I, J, K et L*, rapport final d'opération, en cours.

AUDEBERT A., CORSIEZ A., FRONTEAU G., "Le four de potier du pôle d'activité du Griffon à Barenton-Bugny, à Laon (02)", dans *Des productions céramiques de l'époque gallo-romaine, Actes des journées d'étude sur les productions céramique à Amiens et à Fosses en 2008, 2009 et 2010*, sous la coordination de S. Mouny, *Revue archéologique de Picardie,* N°1-2, 2013, p. 9-30.

CORSIEZ A., « La céramique des quatre habitats du IIIe siècle du « Pôle d'activités du Griffon » à Barenton-Bugny et Laon (Aisne) », dans DERU X. et GONZALEZ VILLAESCUSA R. (Dir.), *Consommer dans les campagnes de la Gaule romaine, Actes du Xe congrès de l'Association AGER, Revue du Nord, Hors-série, Collection Art et Archéologie, n°21*, 2014, Lille, p. 181-192.

AUDEBERT A., LE QUELLEC V., « Le matériel de mouture des habitats du Pôle d'activités du Griffon à Barenton-Bugny (Aisne) », dans DERU X. et GONZALEZ VILLAESCUSA R. (Dir.), *Consommer dans les campagnes de la Gaule romaine, Actes du Xe congrès de l'Association AGER, Revue du Nord, Hors-série, Collection Art et Archéologie, n°21*, 2014, Lille, p. 181-192.

CORSIEZ A., « L'horizon tardo-républicain du Pôle d'activité du Griffon (Barenton-Bugny-Laon) et le contexte régional », *Actes du colloque d'Amiens, SFECAG*, Marseille 2013, p. 65-80.

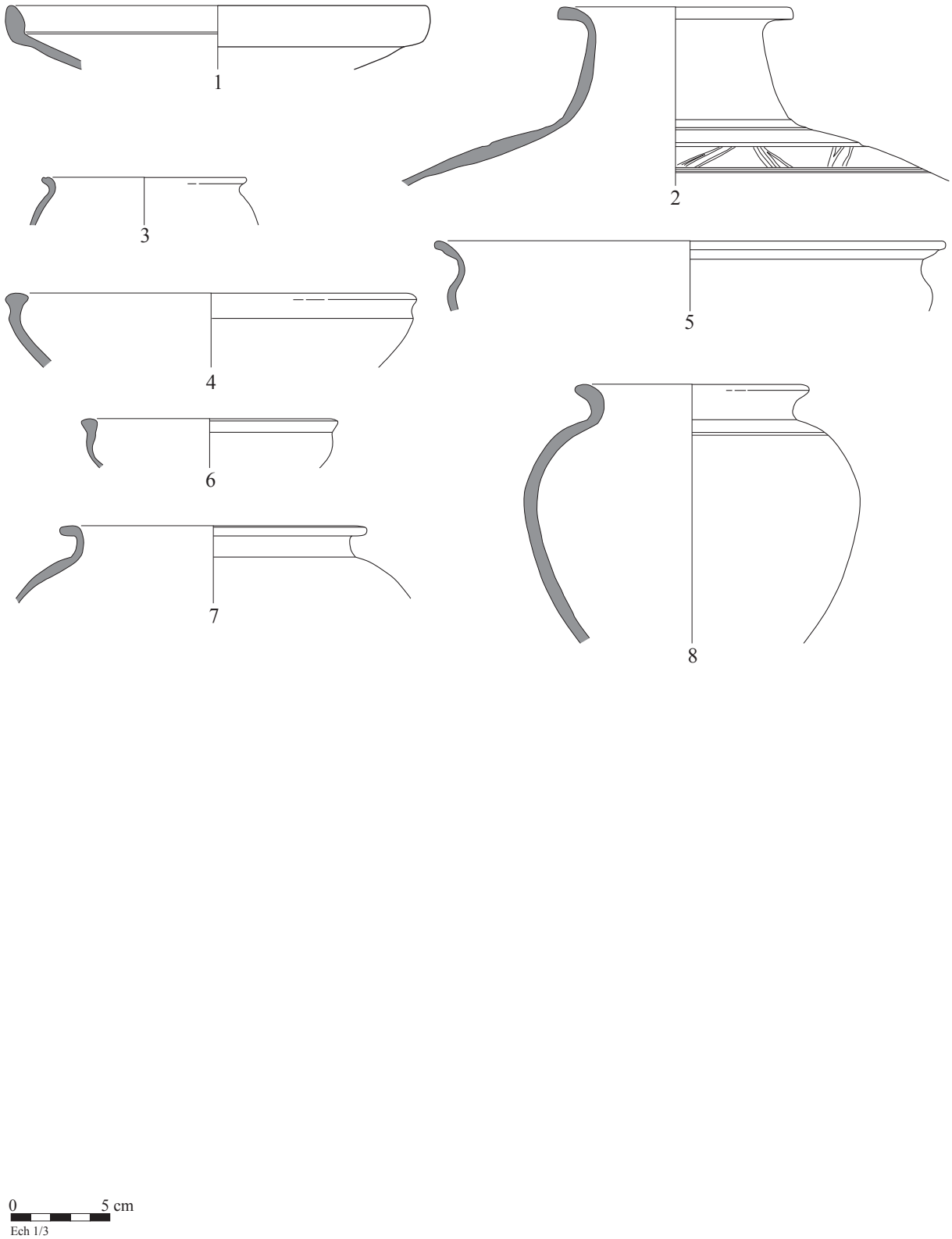

Fig. 22. L'horizon site 1 du Secteur K du Griffon, Barenton-Bugny/Laon.

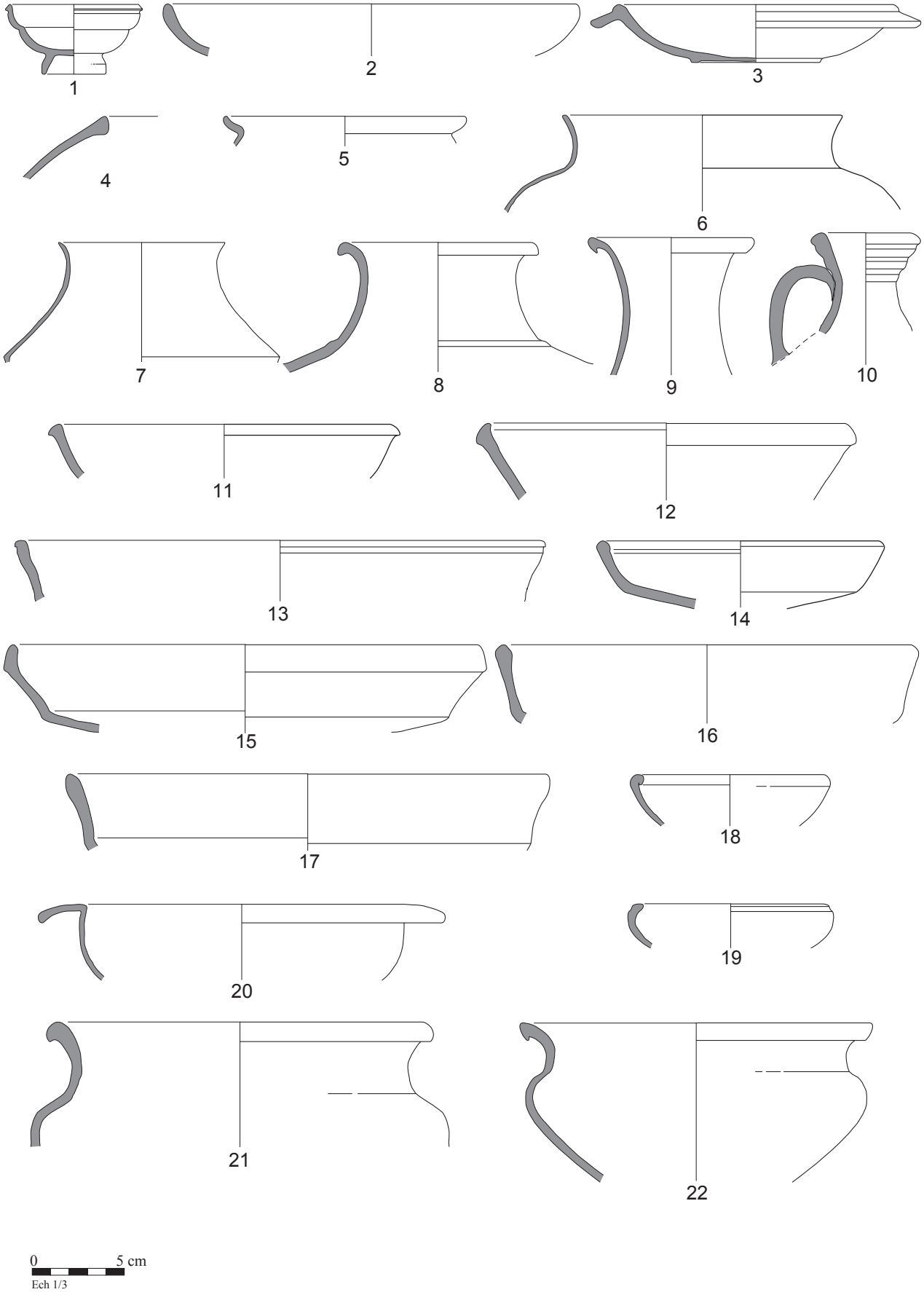

Fig. 23. L'horizon site 2 du Secteur K du Griffon, Barenton-Bugny/Laon.

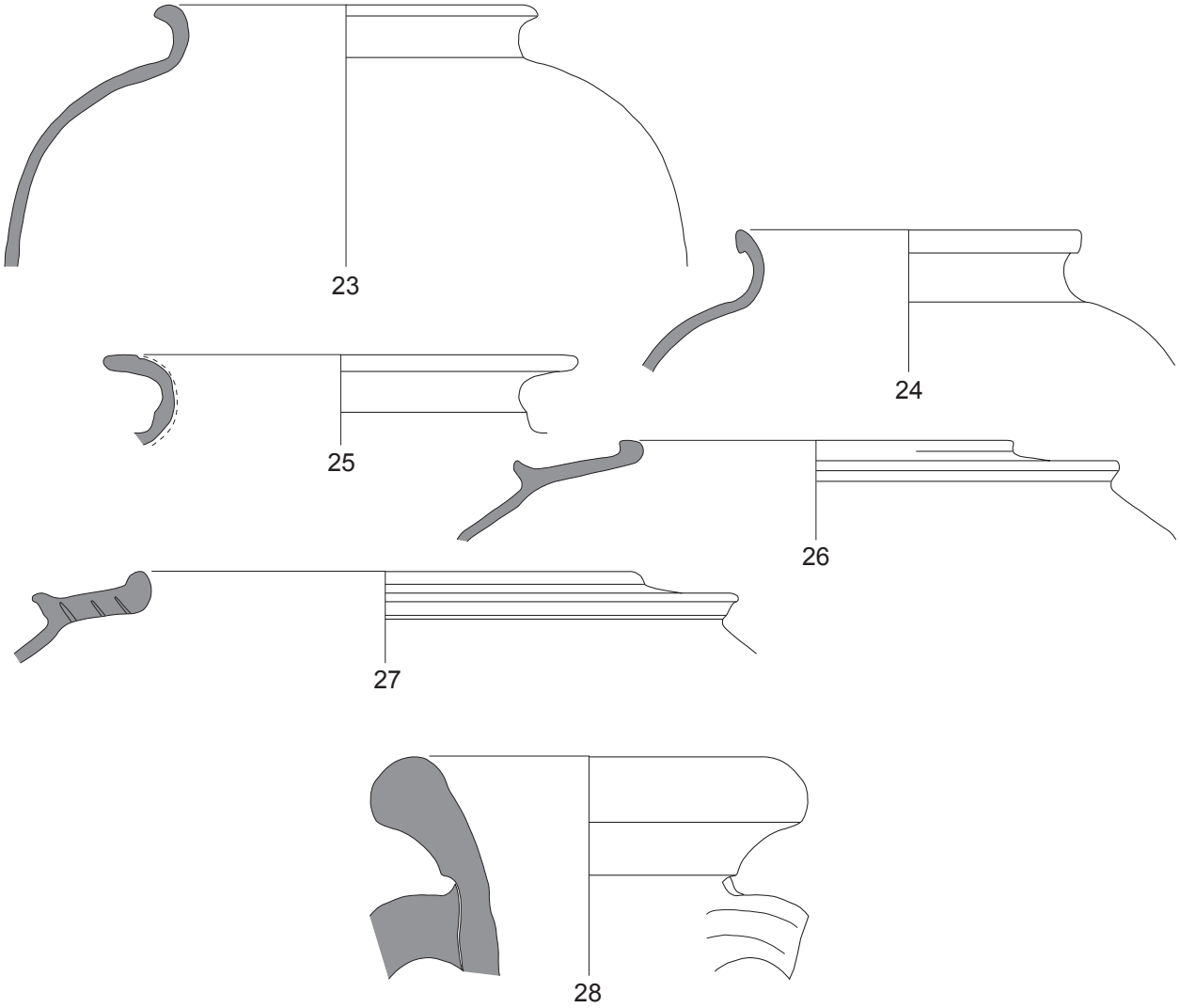

0 5 cm
Ech 1/3

Fig. 24. L'horizon site 2 du Secteur K du Griffon, Barenton-Bugny/Laon.

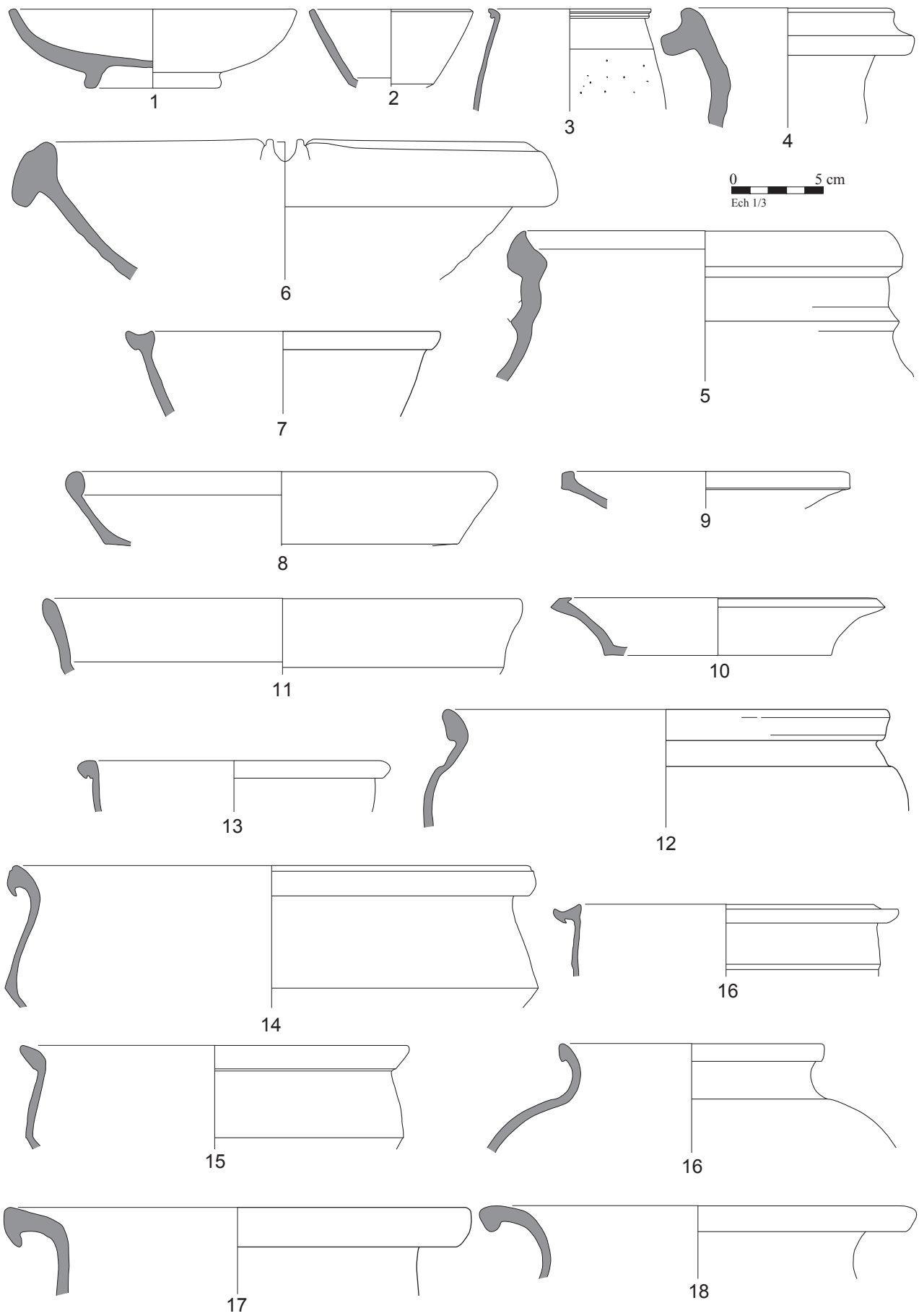

Fig. 25. L'horizon site 3 du Secteur K du Griffon, Barenton-Bugny/Laon.

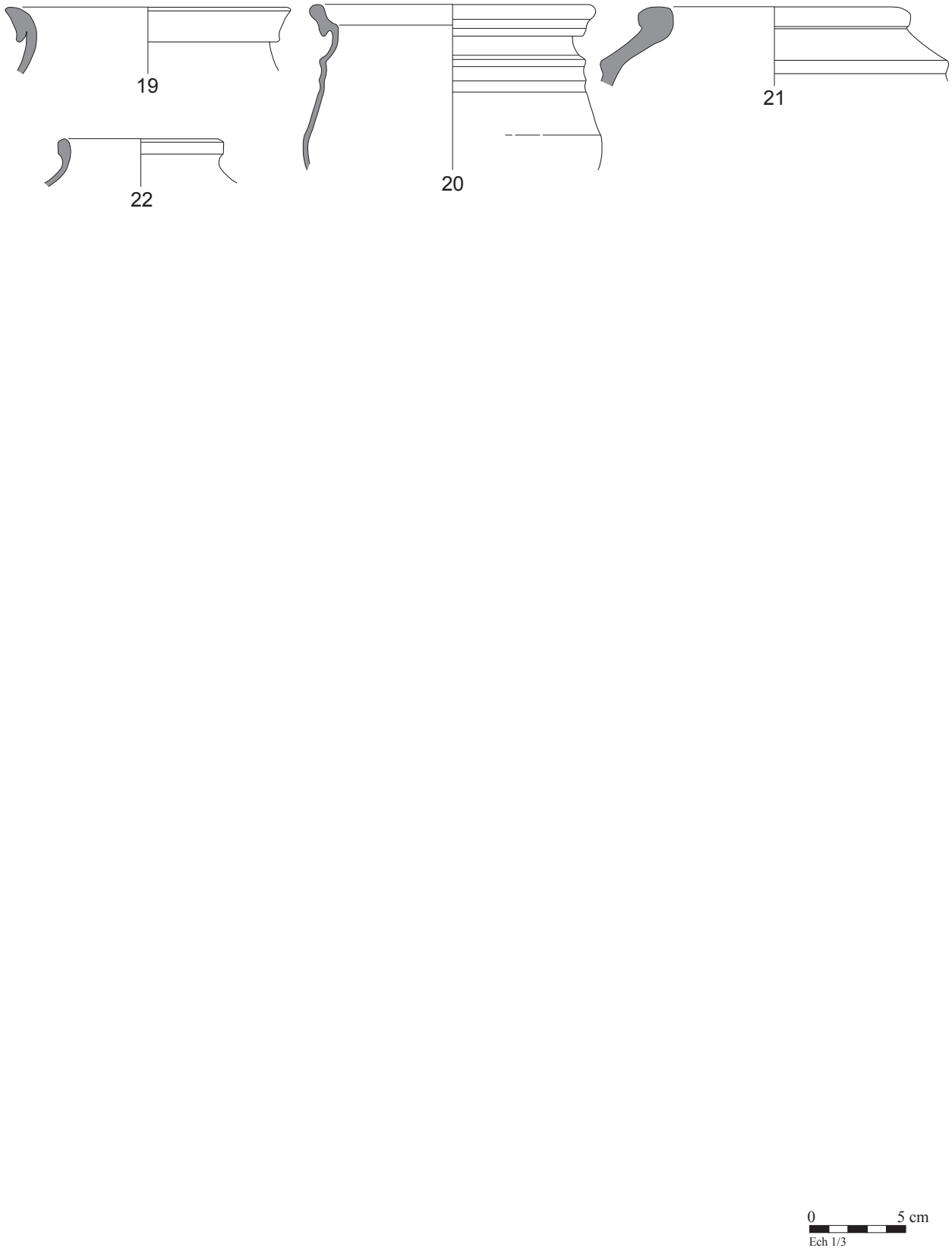

Fig. 26. L'horizon site 3 du Secteur K du Griffon, Barenton-Bugny/Laon.

Barenton-Bugny/Laon, « Pôle d'activités du Griffon », Secteurs N, M et M''

I. Recherche et localisation

La fouille de ce secteur a fait suite à deux diagnostics réalisés pour l'un, par le service archéologique départemental de l'Aisne sur la commune de Barenton, pour l'autre par le service archéologique municipal de Laon sur la commune de Laon, en préalable à l'aménagement par la Seda du "Pôle d'activités du Griffon", à Barenton-Bugny, Chambry et Laon, d'une superficie totale de 150 ha à terme. La fouille a eu lieu de septembre à décembre 2008 puis en 2009 sous la direction générale d'A. Audebert et plus particulièrement de V. Le Quellec pour la fouille des secteurs N et M''. La surface décapée extensivement (M et N) représente près de 2,1 ha et la fouille par tranchées complémentaires de M'' a porté sur 1,25 ha. Ces trois secteurs sont jointifs et pour cette raison sont traités en même temps[14]. Le « Pôle d'activités du Griffon » est localisé à 10 km au nord du centre-ville de Laon.

I. 2. Contexte géographique et historique

Le site est situé dans le fond du vallon qui s'ouvre vers la vallée du Cohayon où passait, à moins d'un kilomètre, la voie romaine entre Reims et Saint-Quentin. Il se trouve sur le territoire de la cité des Rèmes, au nord de la rivière Aisne dans le *pagus Laudensis*.

II. Présentation générale de l'occupation

Le secteur M est caractérisé par une ferme à enclos principal rectangulaire dont la surface s'élève à 6000 m2. L'occupation y est dense et organisée par des fossés de partition interne. Au nord, un fossé ferme un espace contigu où l'occupation est plus lâche. De nombreux bâtiments et autres structures sur poteaux sont implantés dans l'enclos, ainsi que des silos, des fosses et une cave. Au sud-ouest, se développe un second enclos (secteur M''), moins densément occupé et dont la vocation est indéterminée. Enfin, la fouille du secteur N à l'ouest de l'enclos principal, a révélé une petite occupation gallo-romaine, sans organisation apparente et à fonction indéterminée.

[14] Nous les avons réuni sous l'appellation unique secteur M.

III. La céramique

La céramique s'élève à 13090 tessons dont sont issus un minimum de 1148 individus. Elle présente un bon état de conservation en général. Toutefois, une partie des tessons montre des surfaces abîmées, rongées par le substrat dans lequel ils étaient conservés. Quinze catégories ont été reconnues et leur étude a permis de définir sept horizons chronologiques pour l'ensemble des trois secteurs. L'horizon 1, antérieur à La Tène D2, ne fait pas partie de notre cadre d'étude.

-L'horizon 2 : Cette phase chronologique est celle qui est représentée par le plus de tessons, 6493 pour 679 individus, ainsi que par la variété typologique la plus importante. Elle correspond à l'enclos rectangulaire principal. Trois catégories au moins sont intrusives et localisées dans le fossé 13001 (plus la section continue 13384/85) : la sigillée d'Argonne, les mortiers et la céramique moderne. La proto *terra nigra* est la catégorie la plus abondante. Elle est suivie par la céramique modelée puis les *dolia*. L'horizon 2 a été daté de l'horizon de synthèse I.

Catégorie	NR	NMI
TS	4	2
TR	56	7
PTR	48	11
PTN	2663	314
TN	24	5
CC	20	0
MO	2	0
RUB	185	19
PTA	12	0
PTB	597	53
MD	1699	202
AM	154	5
DO	938	50
Fusaïole	1	1
Moderne	1	1
Indét.	89	9

Tableau 64. Quantités de céramique de l'horizon 2 du secteur M du Griffon.

CAT	GP	Type	NMI (Fig. 27-29)
PTR1b	CHAMP-R	Der. LAMB. 5/7	1 (1)
PTR1a	CHAMP-R	*Aisne* A1	1 (2)
PTR	CHAMP-R	*Aisne* B1	2 (4)
PTR1a		*Aisne* P1	1 (5)
PTR1c	CHAMP	*Aisne* P2	1 (6)
PTR	CHAMP	*Aisne* P4	1

CAT	GP	Type	NMI (Fig. 27-29)
PTR	BVG	*Aisne* P5	1 (7)
PTR1c		*Aisne* P6	1 (8)
PTR1a	CHAMP	Indét.	1 (3)
TR		A	1
TR		A1	1
TR1c		A1	1
TR1a	CHAMP	A2	1
TR1a		Indét.	1
TR1b		Indét.	1
TR		Indét.	1
TN	CHAMP	proto P1	1 (9)
TN		P1	1
TN		P13 (?)	1
TN		BT1	1
TN		Indét.	1
PTN	G	Der. LAMB. 5/7	1
PTN		Der. LAMB. 5/7	1 (10)
PTN		A-Indét.	1
PTN	BVG	*Aisne2* A1	1 (11)
PTN		*Aisne2* A2	1
PTN	BVG	*Aisne2* A2	3 (12)
PTN	G	*Aisne2* A3	1 (13)
PTN		*Aisne2* B1	4
PTN	BVG	*Aisne2* B1a	1 (14)
PTN		*Aisne2* B1b	1
PTN		*Aisne2* B1c	2 (15,16)
PTN	G	*Aisne2* B1d	2 (17,18)
PTN	BVG	*Aisne2* B1d	1
PTN	BVG	*Aisne2* B2	2 (19)
PTN		*Aisne2* B2	34 (20)
PTN		*Aisne2* B3	2
PTN		*Aisne2* B3b	2 (21)
PTN	G	*Aisne2* B3c	1
PTN		*Aisne2* B3c	1 (22)
PTN		*Aisne2* B4	1 (23)
PTN		*Aisne2* B5	5
PTN	G	*Aisne2* B5a	1
PTN	BVG	*Aisne2* B5a	3 (24)
PTN	G	*Aisne2* B5b	2
PTN	BVG	*Aisne2* B5b	3 (25)
PTN	BVG	*Aisne2* B6	2 (26)
PTN		*Aisne2* B6	1
PTN	BVG	*Aisne2* B7	1
PTN	BVG	*Aisne2* B8	1 (27)
PTN		B-indét.	1
PTN	BVG	*Aisne2* P1	6
PTN	G	*Aisne2* P1	2 (31)
PTN		*Aisne2* P1	19 (33)
PTN		*Aisne2* P1?	2
PTN		*Aisne2* P2	9
PTN	G	*Aisne2* P2	1
PTN	BVG	*Aisne2* P2	2 (28)
PTN		*Aisne2* P4	4

CAT	GP	Type	NMI (Fig. 27-29)
PTN	BVG	*Aisne2* P4a	1 (29)
PTN	G	*Aisne2* P4a	3
PTN		*Aisne2* P4b	2
PTN	G	*Aisne2* P4b	2 (30)
PTN	BVG	*Aisne2* P4b	1
PTN	BVG	*Aisne2* P4c	1 (32)
PTN		*Aisne2* P5	2 (34)
PTN	G	*Aisne2* P6	1
PTN	BVG	*Aisne2* P7	1
PTN	G	*Aisne2* P8	1 (35)
PTN		*Aisne2* P9	3
PTN	BVG	*Aisne2* P9	1
PTN	BVG	*Aisne2* P10	1 (36)
PTN	G	*Aisne2* P11	4 (39,40)
PTN	BVG	*Aisne2* P12	1 (37)
PTN	G	*Aisne2* P13	1 (38)
PTN	BVG	*Aisne2* P13	1
PTN		*Aisne2* P13	3
PTN	G	P-Indét.	1
PTN	G	*Aisne2* BT1	1
PTN	BVG	*Aisne2* BT1	2
PTN		*Aisne2* BT1	6
PTN		BT-Indét.	5
PTN		*Aisne2* CV1	11 (40)
PTN	BVG	*Aisne2* CV1	2
PTN		fusaïole	2
PTN	BVG2	Indét.	1
PTN		Indét.	126
CC		Indét.	P
MO	NOY	Indét.	P
PTB		*Aisne* A1	6 (43)
PTB		*Aisne* J1	2
PTB		*Aisne* J3	3
PTB	BVG	*Aisne* J3	1 (44)
PTB		*Aisne* J4	4 (45)
PTB	BVG	*Aisne* J5	1
PTB		*Aisne* J6	1
PTB		*Aisne* P1	16
PTB	BVG	*Aisne* P1	1
PTB		*Aisne* P3	1
PTB		Indét.	17
RUB		*Aisne2* P1	7
RUB		BT-indét.	1
RUB		Indét.	11
MDF		Indét.	1
MD		*Aisne2* A1	1 (46)
MD ATL	CALC	*Aisne2* A2	1 (47)
MD ATL		*Aisne2* J1	1
MD ATL		*Aisne2* J1a	1
MD ATL		*Aisne2* J2	3
MD		*Aisne2* A2	1
MD	CALC	*Aisne2* J1	3
MD		*Aisne2* J1	13

CAT	GP	Type	NMI (Fig. 27-29)
MD		*Aisne2* J1a	1
MD	CALC	*Aisne2* J1b	4 (49)
MD	CALC	*Aisne2* J1b/d	1
MD		*Aisne2* J2	3
MD ATL		*Aisne2* J2/J3	2
MD ATL		*Aisne2* J2a	1
MD		*Aisne2* J2a	1 (50)
MD		*Aisne2* J2b	4 (51)
MD		*Aisne2* J3	2 (48)
MD ATL		*Aisne2* J3	1
MD		*Aisne2* J6	1
MD ATL	CALC	*Aisne2* J7	1
MD ATL		PTB *Aisne* J3 s.	1
MD	CALC	*Aisne2* P1a	4 (52)
MD		*Aisne2* P1a	20
MD ATL		*Aisne2* P1a	8
MD ATL	CALC	*Aisne2* P1b	1
MD	CALC	*Aisne2* P1c	1
MD		*Aisne2* P1c	3
MD	BVG	*Aisne2* P2	1
MD		*Aisne2* P4	2
MD		Indét.	79
MD	CALC	Indét.	5
MD ATL	BVG	Indét.	2
MD ATL		Indét.	15
MD		P-Indét.	1
MD		proto anc	12
MD		proto anc?	1
AM	IT	Dressel 1B	5 (53-55)
DO		*Aisne2* DO1	1 (56)
DO		*Aisne2* DO6	47 (57)
DO		*Aisne2* DO8	1
DO		Indét.	1
fusaïole		Indét.	1
Intrusif		Cer. grésée	1
TS	ARG	Drag. 32 (?)	1
TS	ARG	Drag. 37 (?)	1
Indét.		Indét.	9
Total			**679**

Tableau 65. Détail de la céramique de l'horizon 2 du secteur M du Griffon.

Les monnaies de l'horizon 2

Empereur/période	atelier	Monnaie	Date	Occurrences
Rémi	Indét.	Potin au bucrane	Fin IIe-milieu Ier av.	1
Indét.	Indét.	Potin	Fin IIe-milieu Ier av.	1
Indét.	Indét.	Indét.	Fin IIe-milieu Ier av.	1

Tableau 66. Les monnaies de l'horizon 2 du secteur M du Griffon.

-L'horizon 3 : 1752 tessons dont 138 individus, répartis dans dix structures et les fossés d'un enclos. La proportion de *terra rubra* a augmenté ainsi que celle de *terra nigra*. La part de la proto *terra nigra* est encore importante, ainsi que celles de la céramique modelée et de la céramique rugueuse sombre précoce. La céramique modelée est la catégorie la plus abondante mais elle compte un nombre assez important de céramique protohistorique résiduelle (115 tessons, 6 ind.). Cet horizon regroupe quelques fosses, des petits fossés et une cave, situés dans l'emprise du petit enclos interne qui vient réduire l'occupation. Celui-ci, coupe l'épandage 13181 qui lui-même recouvre peut-être une partie du fossé 13195. Des tessons présents dans le comblement de quelques sections du fossé principal de l'horizon 2 viennent confirmer la réduction de l'enclos. La datation se situe dans l'horizon de synthèse IIa.

Catégorie	NR	NMI
TR	99	5
PTR	7	0
PTN	535	39
TN	98	6
CC	23	1
RUB	38	5
PTA	1	1
RUBp	230	22
MD	492	49
AM	15	1
DO	148	8
Indét.	43	1

Tableau 67. Quantités de céramique de l'horizon 3 du secteur M du Griffon.

CAT	GP	Type	NMI (Fig. 30-31)
PTN		Der. LAMB. 5/7	4 (1)
PTN	BVG	Der. LAMB. 5/7	1 (2)
PTN		*Aisne2* A1	1
PTN	BVG	*Aisne2* A1	1 (3)
PTN	G	*Aisne2* A1	1 (4)
PTN	BVG	*Aisne2* B1a	1 (5)
PTN		*Aisne2* B2	1
PTN		*Aisne2* B5	2
PTN	BVG	*Aisne2* B5b	1 (6)
PTN		*Aisne2* B6	2
PTN	BVG	*Aisne2* P1	1
PTN		*Aisne2* P1	1
PTN	BVG	*Aisne2* P11	1 (9)
PTN		BT	1
PTN		Indét.	20
PTN	G	P-indét.	1 (7)
TR1a	CHAMP	estampille	P
TR3/1C/1e	CHAMP-R	P3	1 (12)
TR3/1c	BVG/CHAMP	P7	1 (10)

CAT	GP	Type	NMI (Fig. 30-31)
TR3/1c	CHAMP-R	P20	1 (11)
TR1C/DR		P23	1
TR1C/DR	CHAMP	P23-var.	1
TN	CHAMP	A1	2 (13)
TN	BVG1	proto P1	1 (14)
TN	BVG1	P33	1
TN		BT1	1
TN		Indét.	1
CC		Indét.	1
PTA		Indét.	1
PTB		*Aisne* J3	1
PTB		*Aisne* J4	3
PTB		*Aisne* J7	1 (15)
PTB		*Aisne* P1	4 (16-18)
PTB	BVG	*Aisne* P1	1 (19)
PTB		Indét.	11
RUB		*Aisne2* J54	1
RUB		Indét.	5
MD		*Aisne2* J1	1
MD ATL		*Aisne2* J2	2
MD ATL	CALC	*Aisne2* J3	1 (20)
MD	BVG/CALC	*Aisne2* J6	1
MD ATL	CALC	*Aisne2* J7	1 (21)
MD		J-indét.	2
MD		*Aisne2* P1a	4
MD	CALC	*Aisne2* P1a	2
MD		Indét.	33
MD		proto anc-jatte?	1
MD/DO		Indét.	1
AM	BETC	Indét.	1 (22)
AM	IT	éclat	P
DO		*Aisne2* DO6	8 (23)
Total			**138**

Tableau 68. Détail de la céramique de l'horizon 3 du secteur M du Griffon.

Les monnaies de l'horizon 3

Empereur/période	atelier	Monnaie	Date	Occurrences
Indét.	Indét.	Indét.	Fin IIe-milieu Ier av.	1

Tableau 69. Les monnaies de l'horizon 2 du secteur M du Griffon.

-L'horizon 4 : Il est représenté par le comblement d'une seule structure, en raison de son assemblage légèrement différent de celui des structures précédemment étudiées. Son nombre de tessons s'élève à 141 dont onze individus. Une assiette en *terra rubra*, A5, témoigne d'une appartenance à l'horizon de synthèse III, mais probablement du début, compte-tenu de la domination des formes de l'horizon de synthèse II. Nous pressentons

un horizon IIIa qui nécessitera d'être confirmé dans le futur par de nouveaux ensembles.

Catégorie	NR	NMI
TR	17	3
PTN	1	0
TN	41	3
CC	1	0
RUB	28	2
MD	39	2
DO	3	0
Indét.	3	1
MD proto anc.	8	0

Tableau 70. Quantités de céramique de l'horizon 4 du secteur M du Griffon.

CAT	GP	Type	NMI (Fig. 32)
TR1a	CHAMP	A5	1
TR	CHAMP	P7	1
TR3	CHAMP	P29	1 (1)
TR	CG	Indét.	P
PTN		Indét.	P
TN	CHAMP	A5?	1
TN	CHAMP	C8	1 (2)
TN	BVG1/CHAMP	P1	1
TN	BVG	Passoire	P (3)
CC		Indét.	P
RUB		*Aisne2* J54	1
RUB		*Aisne2* P1	1
MD	NUM	*Aisne*2 J2a	1 (4)
MD		Indét.	1
DO		Indét.	P
Indét.		Indét.	1
Total			**11**

Tableau 71. Détail de la céramique de l'horizon 4 du secteur M du Griffon.

-L'horizon 5 : Les structures attribuées à cette phase totalisent 2747 tessons de céramique, réduits à 147 individus. Elles appartiennent à l'enclos du secteur M". La *terra nigra* opére une percée spectaculaire puisqu'elle est désormais en tête des pourcentages avec 41 % du nombre de restes et 38 % du nombre d'individus. Nous pouvons remarquer que la céramique rugueuse sombre fait également une percée et surclasse de peu la céramique modelée, encore bien présente bien qu'il faille en retrancher 79 tessons dont un individu de modelée protohistorique ancienne. La sigillée fait son apparition. Cet horizon peut être rattaché à l'horizon de synthèse V.

Catégorie	NR	NMI
TS	9	2
TR	42	4
PTN	50	2
TN	1370	76
CC	153	1
RUB	489	45
PTB	19	2
MD	391	8
AM	4	0
DO	147	6
Indét.	90	1

Tableau 72. Quantités de céramique de l'horizon 5 du secteur M du Griffon.

CAT	GP	Type	NMI (Fig. 33-34)
TS	SG	Drag. 27b	2 (1)
PTN		*Aisne*2 B2	1
PTN		P/BT	1
TR1a	CHAMP	A2	1
TR1a	CHAMP	A5	1 (2)
TR3		P30	1
TR3	CHAMP	P7	1
TN	CHAMP	A5	1
TN	CHAMP	A7	1
TN	CHAMP	A9 (?)	1
TN	CHAMP	A14.2	1
TN	CHAMP	A38	1 (3)
TN	CHAMP	A39	2
TN	CHAMP	A42-43	2
TN	CHAMP	C13	1
TN		B1	1
TN	BVG	P37	2 (4)
TN	BVG	P37-40	1 (5)
TN	BVG	P43	4 (6,7)
TN	BVG	P46-48	1 (8)
TN	BVG	P48	2 (10)
TN	CHAMP	P48	1 (11)
TN	BVG	P46-55	5
TN		P46-55	11
TN	BVG	P51-54	1 (12)
TN	BVG	P54	4
TN	CHAMP	P54	2
TN	BVG	BT1	2
TN	CHAMP/BVG	BT1	1 (14)
TN		BT1	1
TN	BVG	BT4	3
TN		BT-Indét.	5
TN	BVG	BT-Indét.	1
TN		Indét.	16
TN	BVG	Indét.	2
CC	CHAMP	*Aisne2* C5a	1 (15)
PTB		Indét.	2
RUB	BVG1	*Aisne*2 A8	1 (16)
RUB	CHAMP	*Aisne*2 A10	1

CAT	GP	Type	NMI (Fig. 33-34)
RUB		*Aisne*2 A10-var	1
RUB		*Aisne*2 A11	1
RUB	BVG	*Aisne*2 A27	3
RUB	BVG	*Aisne*2 J1c	3 (17)
RUB		*Aisne*2 J1c	2 (18)
RUB	NUM	*Aisne*2 J1/J2	1
RUB		*Aisne*2 J17	1 (19)
RUB	BVG	*Aisne*2 J22	1 (20)
RUB		*Aisne*2 P1	2
RUB	CHAMP	*Aisne*2 P1	2 (21)
RUB	BVG	*Aisne*2 P1b	1
RUB		*Aisne*2 P6	1
RUB	FER	P-Indét.	1 (22)
RUB	BVG	P-Indét.	1
RUB		Indét.	22
MD	BVG/CALC	*Aisne*2 P1a	1 (23)
MD	calc	Indét.	5
MD ATL		Indét.	2
AM	IT	Indét.	P
DO		*Aisne*2 DO6	5 (24,25)
DO		Indét.	1
Indét.		Indét.	1
Total			**147**

Tableau 73. Détail de la céramique de l'horizon 5 du secteur M du Griffon.

-L'horizon 6 : Cet horizon est représenté par six structures énigmatiques ressemblant à un réseau de terriers et sont localisées dans un seul endroit, au sud de l'enclos M'', au niveau de l'interruption de fossé. Elles contenaient des vases entiers, intacts ou fragmentés, de même type, posés sur l'embouchure et qui semblent matérialiser la fin de l'occupation de l'enclos. Elles ont été datées de la fin du Ier siècle, début du IIe siècle. En tout 140 tessons dont six individus ont été recensés.

CAT	GP	Type	NMI (Fig. 35)
TN		Indét.	P
RUB	CHAMP	*Aisne2* P7 avec appendice	1 (1)
RUB	CHAMP	*Aisne2* P7	5 (2-5)
MD		Indét.	P
Total			**6**

Tableau 74. Détail de la céramique de l'horizon 6 du secteur M du Griffon.

-L'horizon 7 : Il est représenté par quelques structures situées dans le secteur N, à l'ouest de l'enclos M et des tessons en position intrusive dans deux fossés du secteur M, qui ne peuvent être associés avec une ou des structures proches. 415 tessons dont 35 individus

ont été comptabilisés. Nous pouvons observer une nette domination de la céramique rugueuse sombre, ce qui n'était pas le cas dans les horizons précédents. L'ensemble peut être daté de l'horizon de synthèse XI.

Catégorie	NR	NMI
TS	11	3
TN	8	1
FRB	7	1
VRP	2	0
MO	1	1
CC	41	0
RUB	309	28
MD	22	1
Indét.	14	0

Tableau 75. Quantités de céramique de l'horizon 7 du secteur M du Griffon.

CAT	**GP**	**TYPE**	**NMI (Fig. 36)**
TS	ARG	Drag. 37	2 (1-2)
TS	ARG	Indét.	1
TN	BVG4-5	P46-48	1 (3)
FRB		Indét.	1
CC		Indét.	P
MO		MO-Indét.	1
VRP	RDVA	A-Indét.	P
RUB		A-Indét.	2
RUB	CHAMP	*Aisne2* A9	1 (4)
RUB	BVG/CHAMP	*Aisne2* A30	1 (5)
RUB	BVG	*Aisne2* J42	2 (6)
RUB		*Aisne2* J46	2
RUB	CHAMP-R	*Aisne2* J46	1 (7)
RUB		*Aisne2* J67/68	1
RUB		*Aisne2* J68	1
RUB	BVG	Poêlon	P (8)
RUB		*Aisne2* P6/7	1
RUB		*Aisne2* P7	2
RUB		*Aisne2* P15	1
RUB	CHAMP	*Aisne2* P16	1 (9)
RUB	BVG	*Aisne2* BO1	1 (10)
RUB		Indét.	11
MD		Indét.	1
Total			**35**

Tableau 76. Détail de la céramique de l'horizon 7 du secteur M du Griffon.

IV. Bibliographie

Audebert (en cours) : A. Audebert, *Barenton-Bugny (Aisne), « Pôle d'activités du Griffon », tranche 2-1, secteurs M-M'' et N*, rapport final d'opération.

CORSIEZ A., « La céramique des quatre habitats du IIIe siècle du « Pôle d'activités du Griffon » à Barenton-Bugny et Laon (Aisne) », dans DERU X. et GONZALEZ VILLAESCUSA R. (Dir.), *Consommer dans les campagnes de la Gaule romaine, Actes du Xe congrès de l'Association AGER, Revue du Nord, Hors-série, Collection Art et Archéologie, n°21*, 2014, Lille, p. 181-192.

AUDEBERT A., LE QUELLEC V., « Le matériel de mouture des habitats du Pôle d'activités du Griffon à Barenton-Bugny (Aisne) », dans DERU X. et GONZALEZ VILLAESCUSA R. (Dir.), *Consommer dans les campagnes de la Gaule romaine, Actes du Xe congrès de l'Association AGER, Revue du Nord, Hors-série, Collection Art et Archéologie, n°21*, 2014, Lille, p. 181-192.

CORSIEZ A., « L'horizon tardo-républicain du Pôle d'activité du Griffon (Barenton-Bugny-Laon) et le contexte régional », *Actes du colloque d'Amiens, SFECAG*, Marseille 2013, p. 65-80.

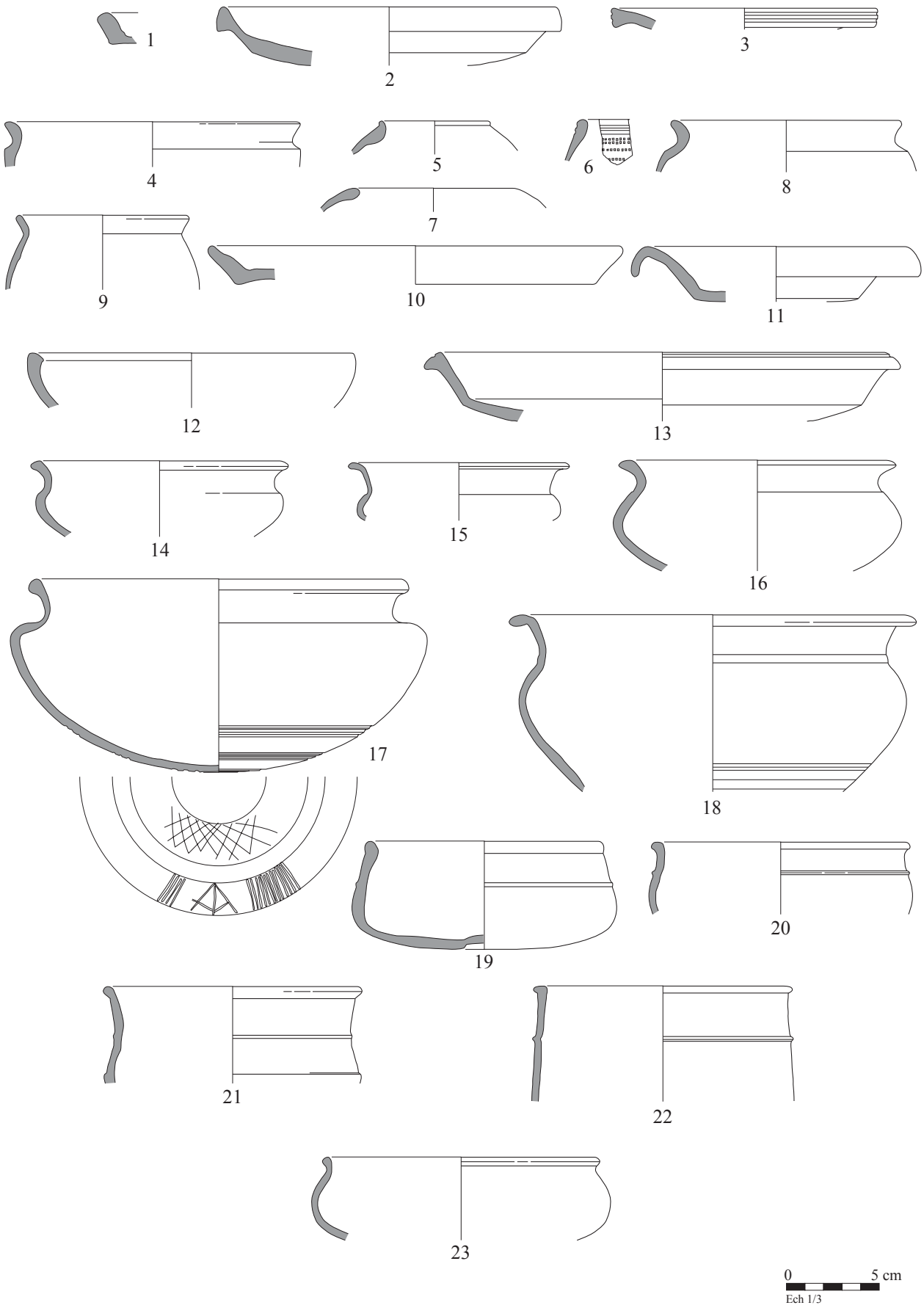

Fig. 27. L'horizon site 2 du Secteur M du Griffon, Barenton-Bugny/Laon.

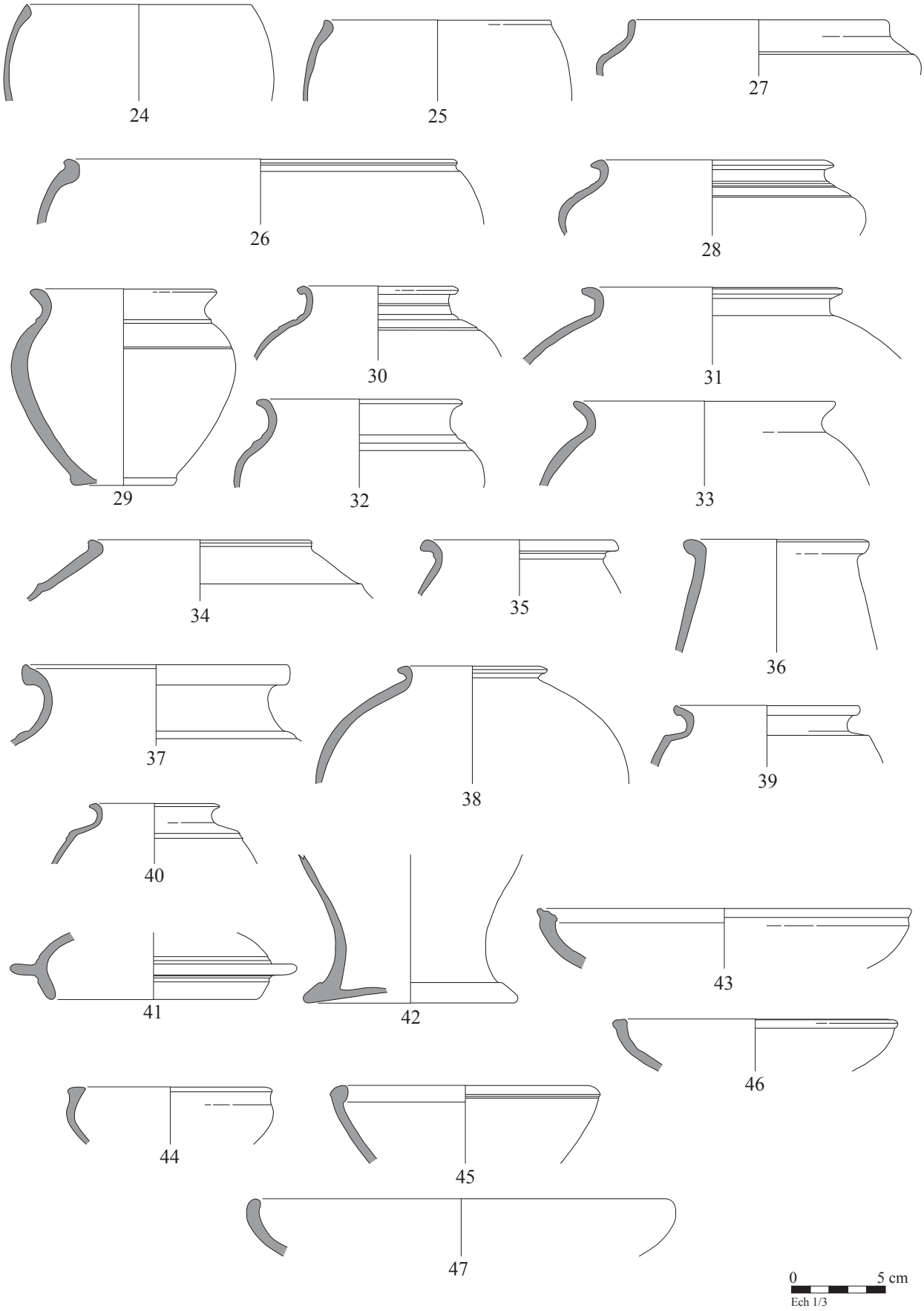

Fig. 28. L'horizon site 2 du Secteur M du Griffon, Barenton-Bugny/Laon.

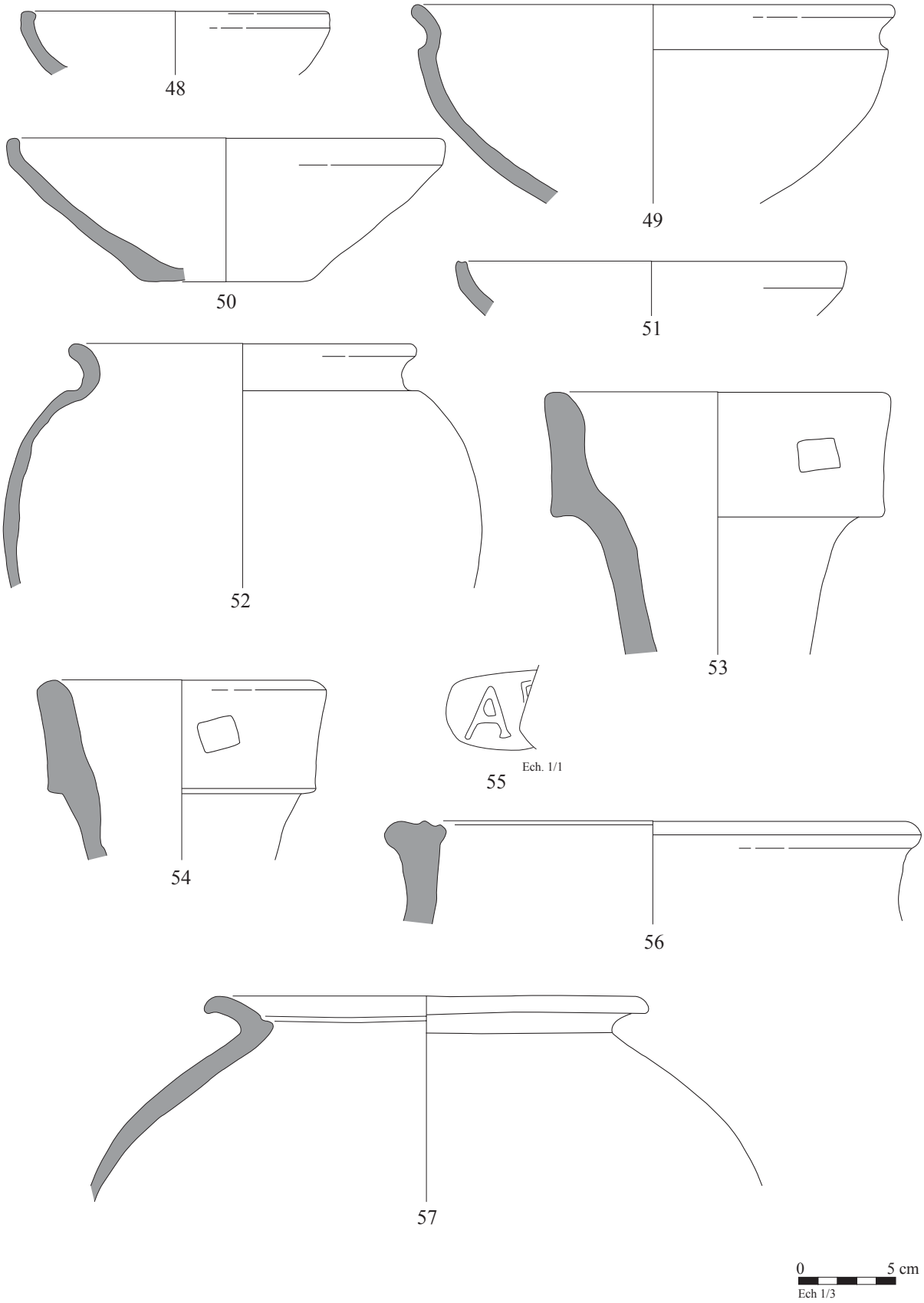

Fig. 29. L'horizon site 2 du Secteur M du Griffon, Barenton-Bugny/Laon.

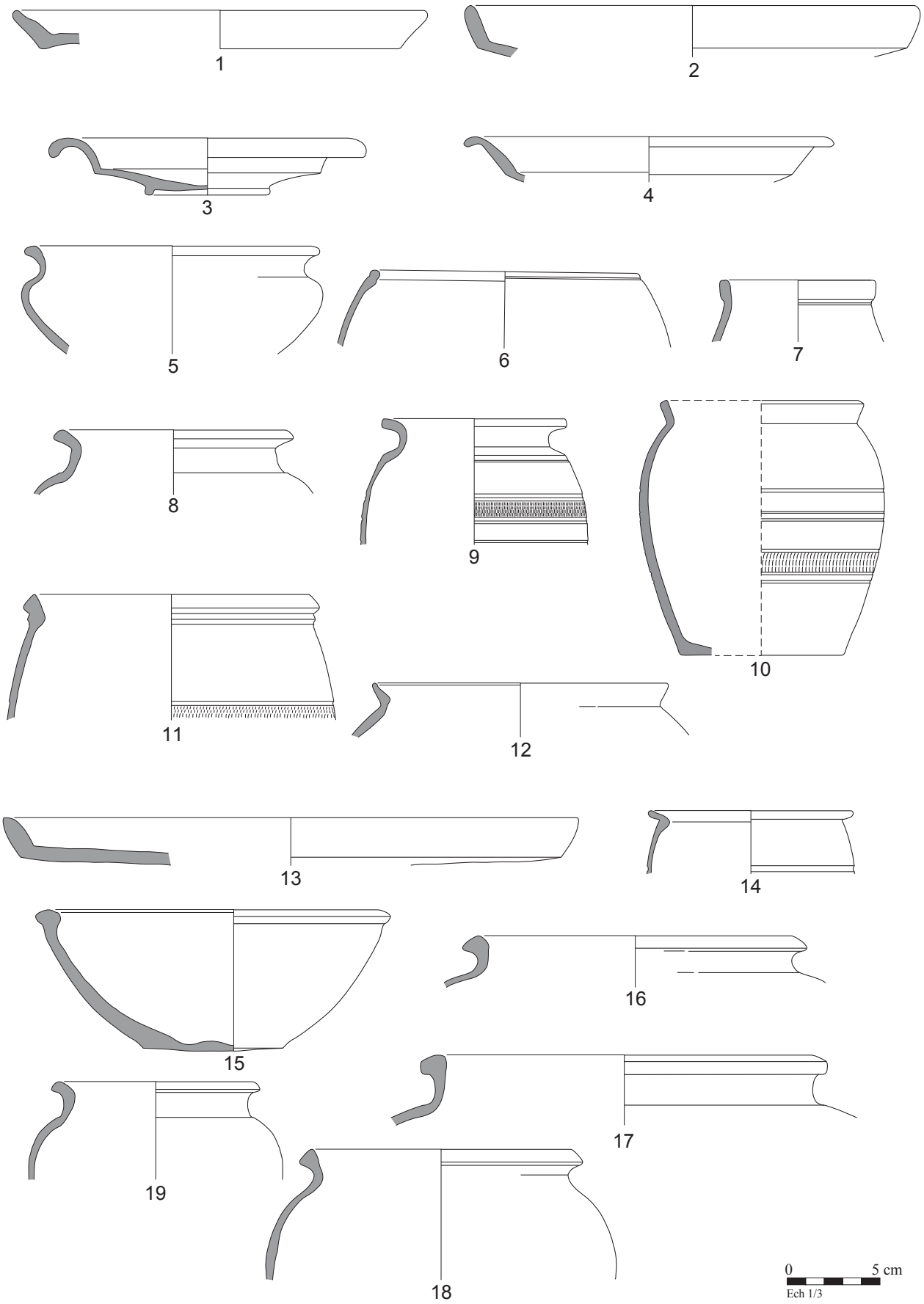

Fig. 30. L'horizon site 3 du Secteur M du Griffon, Barenton-Bugny/Laon.

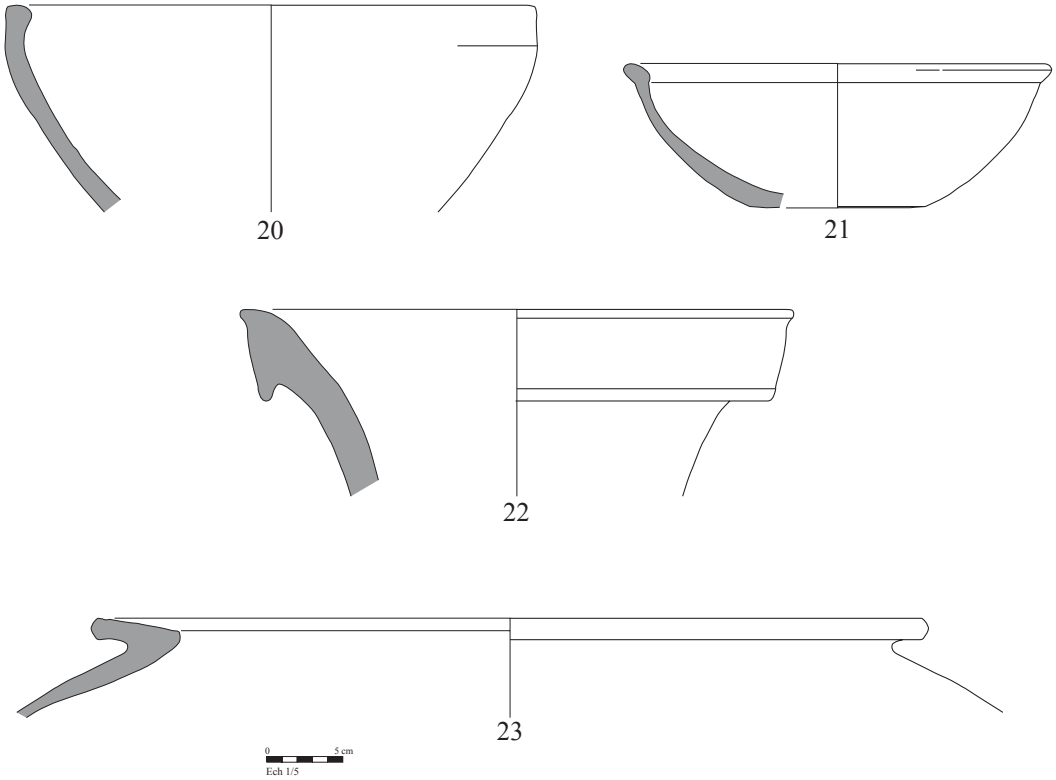

0 5 cm
Ech 1/3

Fig. 31. L'horizon site 3 du Secteur M du Griffon, Barenton-Bugny/Laon.

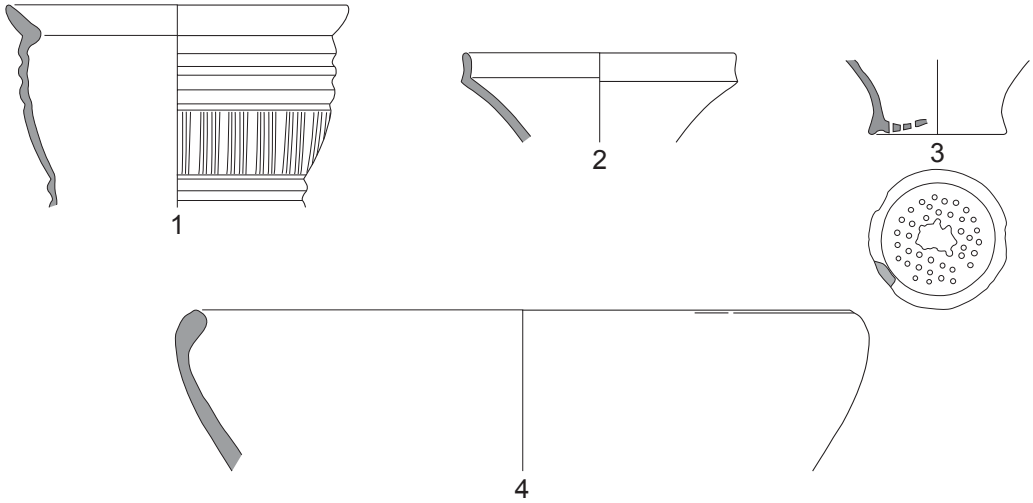

0 5 cm
Ech 1/3

Fig. 32. L'horizon site 4 du Secteur M du Griffon, Barenton-Bugny/Laon.

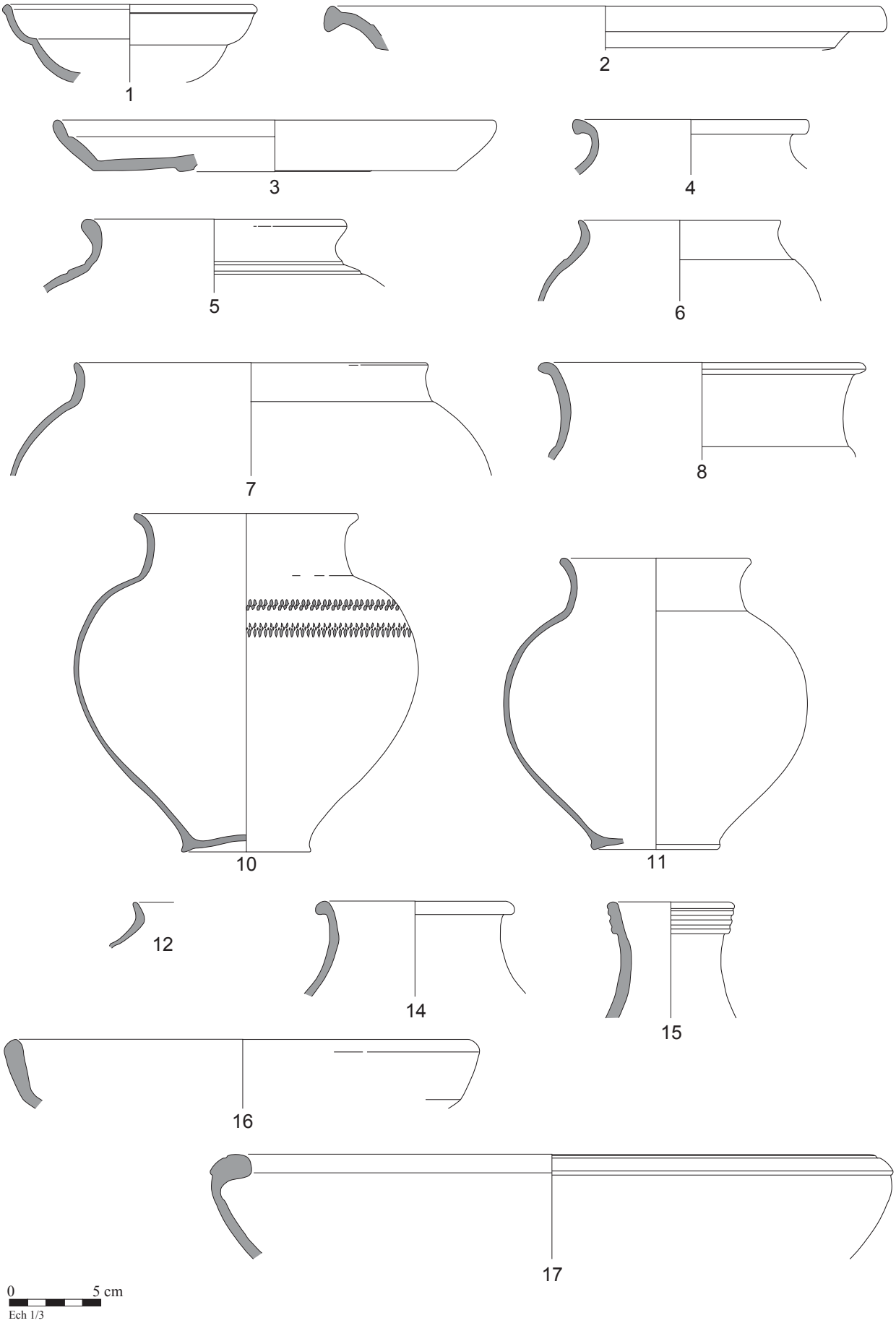

Fig. 33. L'horizon site 5 du Secteur M du Griffon, Barenton-Bugny/Laon.

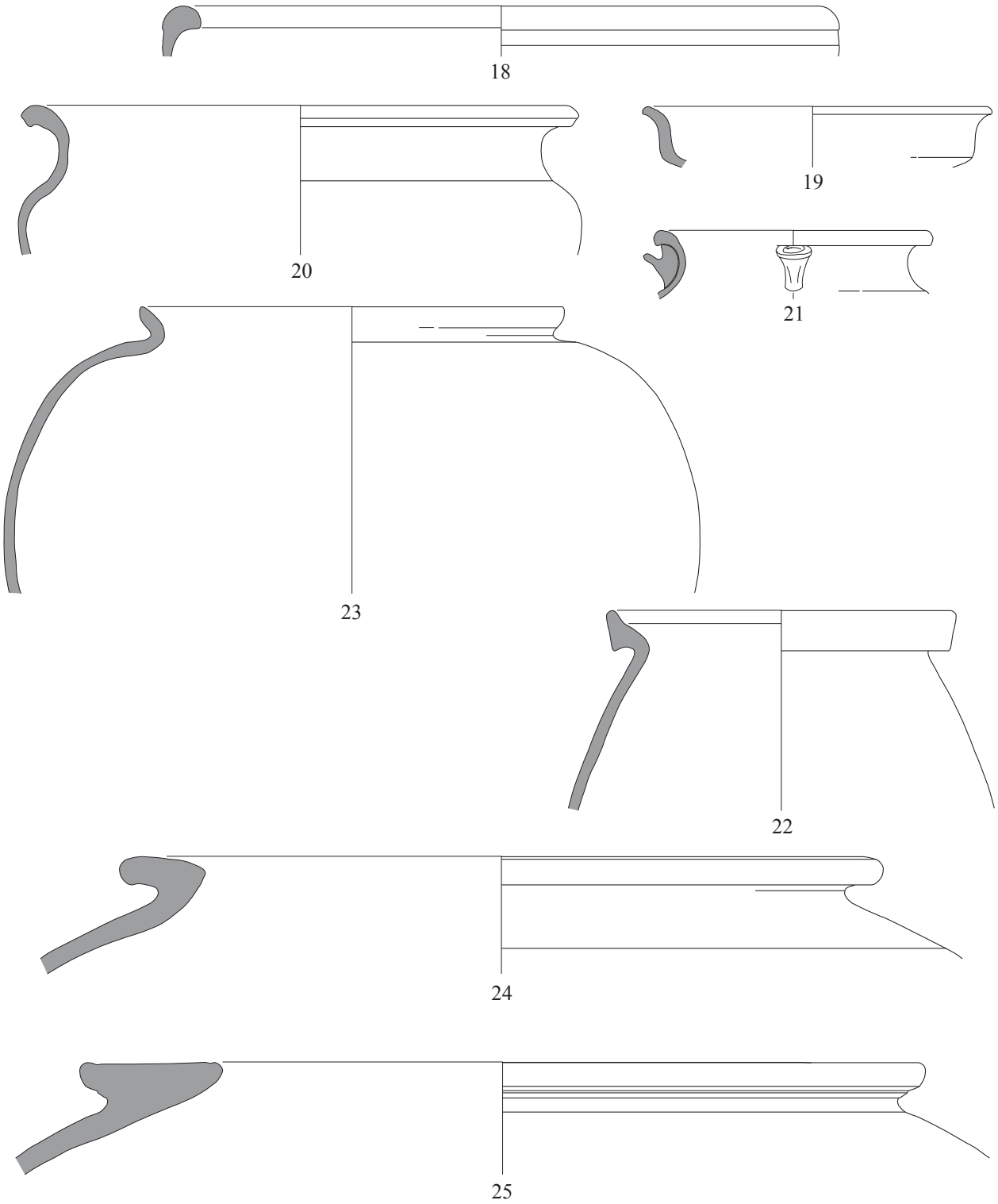

Fig. 34. L'horizon site 5 du Secteur M du Griffon, Barenton-Bugny/Laon.

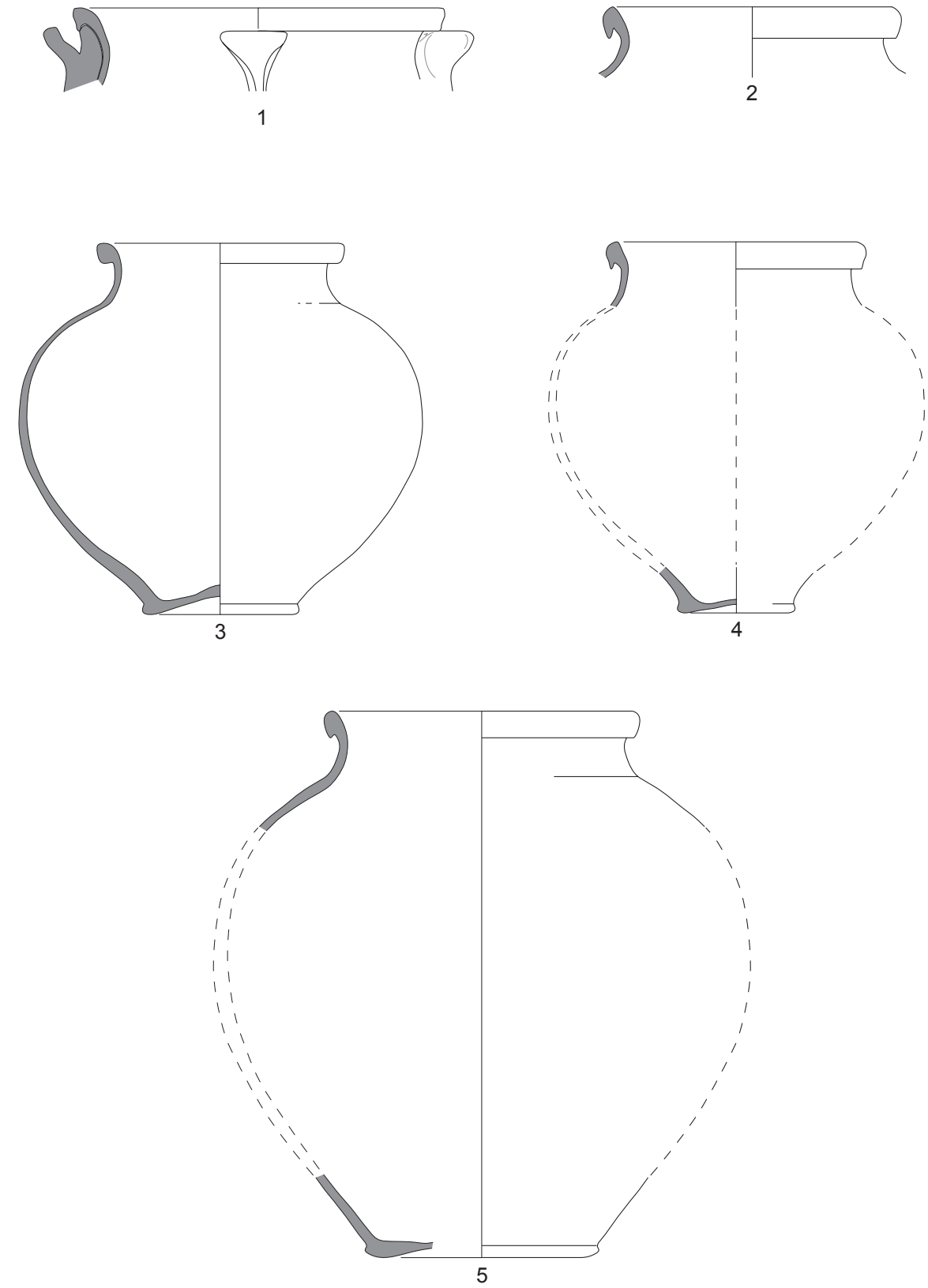

Fig. 35. L'horizon site 6 du Secteur M du Griffon, Barenton-Bugny/Laon.

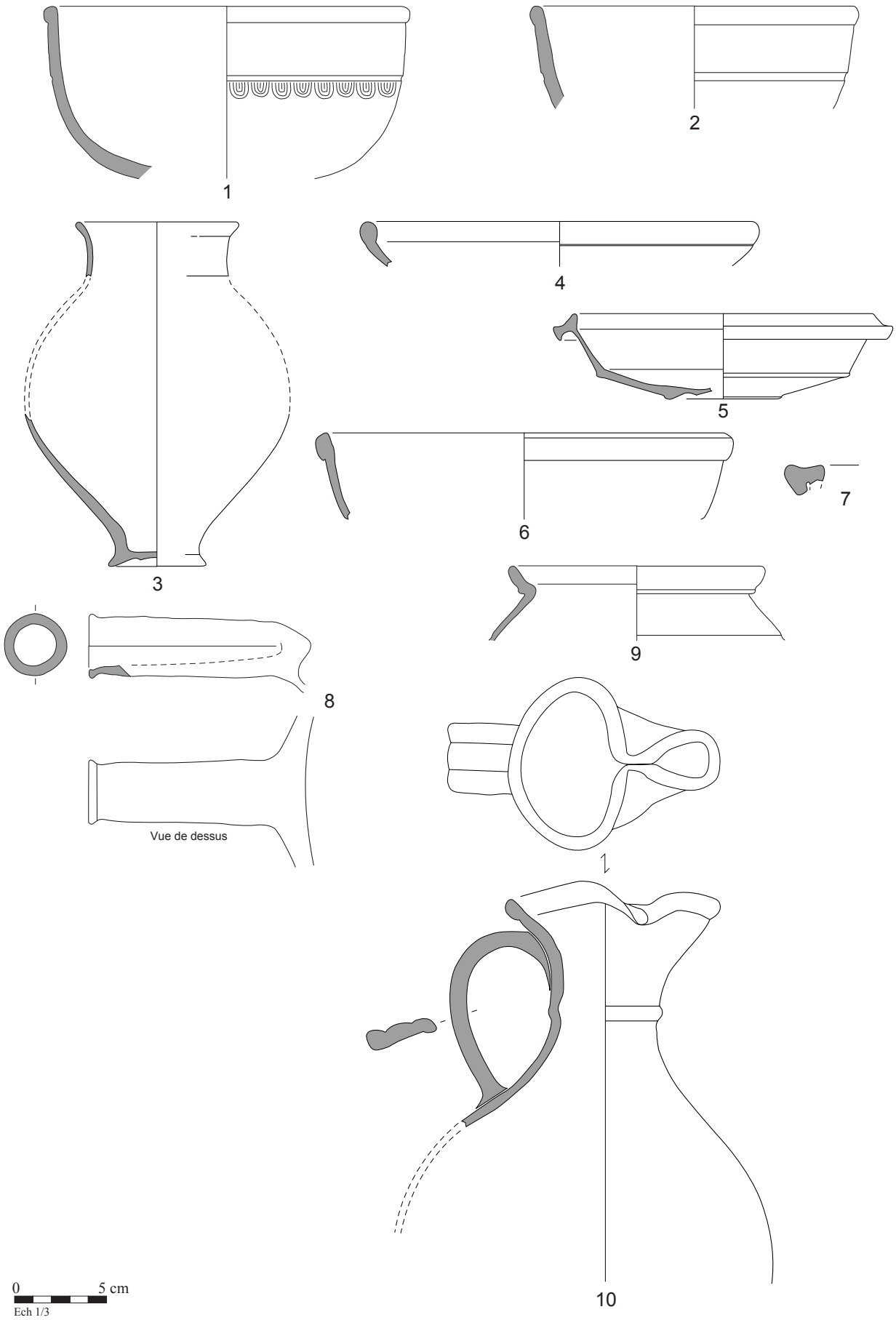

Fig. 36. L'horizon site 7 du Secteur M du Griffon, Barenton-Bugny/Laon.

Barenton-Bugny, « Pôle d'activités du Griffon », Secteur G

I. Recherche et localisation

La fouille de ce secteur par le service archéologique du Département de l'Aisne prend place dans le projet d'aménagement par la Seda du "Pôle d'activités du Griffon", à Barenton-Bugny, Chambry et Laon, d'une superficie totale de 150 ha à terme. La fouille a eu lieu en 2009 sous la direction générale d'A. Audebert. Le « Pôle d'activités du Griffon » est localisé à 10 km au nord du centre-ville de Laon.

I. 2. Contexte géographique et historique

Le site est situé dans le fond du vallon qui s'ouvre vers la vallée du Cohayon où passait, à moins d'un kilomètre, la voie romaine entre Reims et Saint-Quentin. Il se trouve sur le territoire de la cité des Rèmes, au nord de la rivière Aisne, dans le *pagus Laudensis*.

II. Présentation générale de l'occupation

L'occupation est caractérisée par une succession d'enclos dont le premier, bien conservé et de forme quadrangulaire, est orienté sud-ouest/nord-est et daté de La Tène D1. Les enclos suivants, conservés partiellement en raison de l'arasement, sont orientés nord-sud et se développent de l'horizon I de synthèse à la fin du IIIe siècle.

III. La céramique

La céramique s'élève à 7498 tessons dont sont issus un minimum de 528 individus. Elle présente un bon état de conservation générale et a permis de caractériser six horizons dont cinq concernent notre période d'étude.

-L'horizon 2 : Cet horizon totalise 680 tessons dont 73 individus, ce qui représente un très petit ensemble, répartis dans onze faits et le taux de résidualité et d'intrusions est non négligeable. La majorité de la céramique est répartie dans deux fossés, tandis que les autres structures en contenaient très peu. La catégorie la plus abondante est la céramique modelée. La proto *terra rubra* est absente dans ce secteur et la part de la céramique

rugueuse précoce est très faible[15]. Il peut être daté de l'horizon de synthèse I. Quelques types assez archaïsants, tels que MD *Aisne2* J8 ou *Aisne2* DO1, peuvent indiquer une appartenance à l'horizon de synthèse Ia.

Catégorie	NR	NMI
PTN	179	29
TN	4	0
MDF	3	1
MD	385	35
PTB	43	2
RUB	9	2
CC	5	0
MO	1	1
DO	110	1
AM	17	1
PTA	1	0
Indét.	12	1

Tableau 77. Quantités de céramique de l'horizon 2 du secteur G du Griffon.

CAT	GP	Type	NMI (Fig. 37-38)
PTN		*Aisne2* B1	5 (1-3)
PTN	G	*Aisne2* B1	1
PTN		*Aisne2* B2	1
PTN	BVG	*Aisne2* B2	2 (4)
PTN		*Aisne2* B2?	1
PTN		*Aisne2* B9	1 (5)
PTN		*Aisne2* P1	2
PTN	G	*Aisne2* P1	1
PTN	BVG	*Aisne2* P4	1 (6)
PTN	G	*Aisne2* P4	1 (7)
PTN		*Aisne2* P4	2
PTN		P-Indét.	1
PTN		Indét.	9
PTN		P/BT	1
MO	CHAMP	*Aisne2* MO1a	1
PTA		Indét.	P
PTB		*Aisne* J1	1
PTB		Indét.	1
RUB		*Aisne2* A9	1
RUB		Indét.	1
MDF		Indét.	1
MD	LZG A1	*Aisne2* J1	1 (8)
MD	LZG B	*Aisne2* J1	1 (9)
MD		*Aisne2* J1	2
MD		*Aisne2* J2	1
MD		*Aisne2* J8	2
MD	LZG B	*Aisne2* J8	1 (10)
MD	LZG A2	*Aisne2* J9	1 (11)
MD		*Aisne2* J9	3

[15] La céramique rugueuse sombre (RUB) est intrusive, tout comme TN, CC et MO. La céramique modelée fine et sûrement une partie de la MD sont en position résiduelle.

CAT	GP	Type	NMI (Fig. 37-38)
MD		*Aisne2* P1	2
MD	LZG A1	*Aisne2* P1	2 (12,13)
MD ATL	LZG B	*Aisne2* P1	1 (14)
MD		Indét.	17
MD	LZG B	Indét.	1
AM	IT	Dressel 1	1 (15)
DO	A3	*Aisne2* DO1	1 (16)
Indét.		Indét.	1

Tableau 78. Détail de la céramique de l'horizon 2 du secteur G du Griffon.

-L'horizon 3 : La céramique appartenant à cette phase totalise 1098 fragments, réduits à 71 individus au minimum, ce qui représente un petit ensemble, réparti dans seulement cinq faits, identifiés comme appartenant à un fragment d'enclos. Dans cet horizon apparait la *terra nigra* avec le répertoire classique de cette catégorie, aux dépens de la proto-*terra nigra* qui recule et passe sous la barre des 10 % du NMI. La *terra rubra* fait également son apparition avec un répertoire précoce et des traitements de surface complexes. On peut citer par exemple la variante de catégorie : TR3/1c qui concerne des pots ayant subit un enfumage externe et qui ont été engobés à l'intérieur, sur la face non visible. En général, il y a également une bande engobée rouge sur le bas du pot à l'extérieur. Nous pouvons dater cet horizon de l'horizon de synthèse II.

Catégorie	NR	NMI
PTR	3	0
TR	58	6
PTN	50	6
TN	621	21
MDF	1	0
MD	78	6
PTB	101	9
RUB	44	6
RUA	1	1
CC	6	0
RU-DR	1	1
DO	107	13
AM	17	0
Fusaïole	1	1
Indét.	9	1

Tableau 79. Quantités de céramique de l'horizon 3 du secteur G du Griffon.

CAT	GP	Type	NMI (Fig. 39)
TR1a	CHAMP-R	A1	1 (1)
TR1a	CHAMP-R	A2	1 (2)
TR1a	CHAMP	KL1	1 (3)
TR3/1c	CHAMP-R	P8 (?)	1 (4)
TR3/1c	CHAMP-R	P20	1
TR1C/DR		P23	1 (5)

CAT	GP	Type	NMI (Fig. 39)
PTN		Der. LAMB. 5/7	1 (6)
PTN	G	*Aisne2* B2	1 (7)
PTN		*Aisne2* B5	1
PTN		*Aisne2* CV1	1
PTN		Indét.	2
TN	BVG	A-Indét.	1 (8)
TN	BVG	A2	1 (9)
TN	BVG	P1	4
TN		P33	1 (10)
TN		P37	1
TN	BVG1	P-Indét.	1 (11)
TN		BT-indét.	9
TN		Indét.	3
CC	CHAMP	Indét.	P
RU/DR		*Reims-St-Rémi* P15-17	1 (12)
PTB		Aisne J1	1
PTB		Aisne J3	3 (13)
PTB		Aisne J7	1 (14)
PTB		Aisne P1	2
PTB		Indét.	2
RUA	CHAMP	*Aisne* P1	1
RUB	BVG	PTB-Var. J7	1 (15)
RUB		*Aisne2* P1	1
RUB	BVG2	*Aisne2* P1	1 (16)
RUB		*Aisne2* P13	1
RUB		*Aisne2* P47	1
RUB		Indét.	1
RUA/B		schéma	1
MD	CALC	*Aisne2* J1	1
MD ATL		*Aisne2* J2	1
MD		Indét.	4
AM	IT	Indét.	P
DO		*Aisne2* DO1	2
DO		*Aisne2* DO6	10 (17)
DO		Indét.	1
fusaïole		fusaïole	1

Tableau 80. Détail de la céramique de l'horizon 2 du secteur G du Griffon.

Monnaies de l'horizon 3

Empereur/période	atelier	Monnaie	Date	Occurrences
Rémi	Indét.	Potin « à la tête humaine de face »	IIe s. av. J.-C.	1

Tableau 81. La monnaie de l'horizon 3 du secteur G du Griffon.

-L'horizon 4 : La céramique appartenant à cette phase totalise 1455 fragments, réduits à 102 individus au minimum, et répartis dans onze faits. Le plus grand nombre de tessons se trouve dans le fait 7055, qui est une cave et qui présentait un matériel en très bon état

de conservation avec des recollages dans toutes les US. La faune associée a été identifiée comme caractéristique d'un repas communautaire. La *terra nigra* et la céramique modelée sont majoritaires, suivies par la *terra rubra* qui augmente significativement puis la céramique rugueuse sombre et la céramique rugueuse sombre précoce. La céramique à paroi fine est également attestée. Nous observons une augmentation de la proportion de céramique modelée, qui pourrait être imputée à un taux de résidualité plus fort. Il est daté de l'horizon de synthèse III.

Catégorie	NR	NMI
PF	11	1
PTR	1	1
TR	199	17
PTN	8	5
TN	529	25
DR	1	0
CC	74	2
PTA	5	1
RUA	2	0
PTB	134	10
RUB	141	10
BES	2	1
MDF	3	0
MD	127	24
DO	180	3
AM	19	1
Indét.	19	1

Tableau 82. Quantités de céramique de l'horizon 4 du secteur G du Griffon.

CAT	GP	Type	NMI (Fig. 40-41)
PF	LYMU	Oberaden 34a	1 (1)
PTN		*Aisne2* B3?	1
PTN		*Aisne2* P5	1
PTN		Indét.	3
PTR		Indét.	1
TR1a	CHAMP-R	A	1
TR1b	CHAMP-R	A14-var	1 (2)
TR1b	CHAMP	A14-var	1 (3)
TR2	CHAMP	A5	1
TR1b	CHAMP	A5-estampille SMERT	1 (4)
TR1a	CHAMP	A5	1
TR	CHAMP	C3	1
TR1b	CHAMP	C3	1 (5)
TR3	CHAMP-R	P7	1
TR1c		P7	1
TR	CHAMP-R	P8	1
TR	CHAMP-R	P19	1 (6)
TR	CHAMP-R	P20	1 (7)
TR3/1c/1e	CHAMP	P20	2 (8)
TR3/1c		Indét.	1
TR2		Indét.	1

CAT	GP	Type	NMI (Fig. 40-41)
TN		A1	2 (9,10)
TN	CHAMP	A5	1
TN	CHAMP	A39	1
TN	BVG	KL20	1 (11)
TN	BVG	P1	3 (12,13)
TN		P30-32	1 (14)
TN	BVG1	P37	2 (15)
TN		P37	1
TN		BT-indét.	3 (16)
TN	CHAMP	Indét.	1
TN		Indét.	9 (17)
CC		*Aisne2* C5a	1
CC-DR	CHAMP	*Aisne2* C19	1 (18)
PTA		Indét.	1
PTB		*Aisne* J2	2 (19)
PTB	BVG	*Aisne* P1	1 (21)
PTB		*Aisne* P1	3 (20,22)
PTB		Indét.	4
RUB		*Aisne2* J18	2
RUB		*Aisne2* P1	2
RUB	BVG	*Aisne2* P1	1
RUB		*Aisne2* P5	1 (23)
RUB	CHAMP	BT-indét.	1
RUB		Indét.	3
BES		P	1
MD	LZG A1	*Aisne2* J1	1 (24)
MD	LZG A1	*Aisne2* J1b	1 (25)
MD		*Aisne2* J3	1
MD	LZG B	*Aisne2* J3	1 (26)
MD	LZG B	*Aisne2* J7	1
MD	LZG A1	*Aisne2* J7-var	1
MD	NUM	*Aisne2* P1	1
MD		Indét.	17
AM	IT	Dressel 2-4	1 (27,28)
DO	CALC	*Aisne2* DO6	2
DO		*Aisne2* DO7	1 (29)
Indét.		Indét.	1
Total			**102**

Tableau 83. Détail de la céramique de l'horizon 4 du secteur G du Griffon.

-L'horizon 5 : La céramique appartenant à cet horizon totalise 943 fragments, réduits à 39 individus au minimum, et ventilés dans treize faits. La catégorie la plus abondante est la *terra nigra*, suivie de loin par la céramique rugueuse sombre. On observe une forte augmentation de la *terra nigra* et une baisse de la *terra rubra*. La céramique rugueuse sombre précoce a disparu, désormais seule la céramique rugueuse sombre est présente et en nette augmentation. La céramique modelée a également disparu, elle n'est plus représentée que par des fragments de panse et un fond. Un tesson de céramique engobée est également présent mais son appartenance au groupe de pâte de l'Argonne

en fait un très probable tesson intrusif. La commune claire augmente légèrement. Cet horizon peut être rattaché à l'horizon V de synthèse.

Catégorie	NR	NMI
EN	1	0
TR	120	4
PTN	2	1
TN	404	20
CC	34	2
RUB	138	10
MD	22	0
AM	6	0
DO	187	1
Indét.	29	1

Tableau 84. Quantités de céramique de l'horizon 5 du secteur G du Griffon.

CAT	GP	Type	NMI (Fig. 42)
EN	ARG	Indét.	P
TR	CHAMP	A17	1
TR1b	CHAMP	C8	1
TR	CHAMP	C13	1
TR3	CHAMP	P7	1
PTN		Indét.	1
TN	BVG	A1	1
TN		A5	1
TN	CHAMP	A9	1
TN	CHAMP	A39	P
TN	BVG	A48-var	1 (1)
TN	CHAMP	B2	1
TN		P2?	1
TN		P46-54	8
TN1	CHAMP	P51/54	1 (2)
TN	CHAMP	P54	P
TN		Indét.	4
TN	BVG	Indét.	1
CC	CHAMP	*Aisne2* C9	2
RUB		*Aisne2* J1a	1
RUB		*Aisne*2 J1c	1
RUB	CHAMP/BVG	*Aisne2* J22	1 (3)
RUB	-	*Aisne2* J62	1 (4)
RUB		*Aisne* P1	4
RUB		Indét.	2
MD		Indét.	P
AM	IT	Indét.	P
DO	CALC	*Aisne2* DO6	1
Indét.		Indét.	1
Total			**39**

Tableau 85. Détail de la céramique de l'horizon 5 du secteur G du Griffon.

-L'horizon 6 : La céramique présente dans les faits et couches attribués à cet horizon

s'élève à 2825 tessons, réduits à 202 individus au minimum. Quatorze catégories sont reconnues, avec une domination de la céramique rugueuse sombre. La céramique commune claire vient en deuxième position. Les typologies et les comparaisons la datation à l'horizon de synthèse XI.

CAT	NR	NMI
TS	70	12
EN	6	2
MT	3	0
TR	2	1
TN	60	8
FRB	133	8
CC	831	15
MO	29	6
VRP	4	1
RUA	14	0
RUB	1539	139
MD	40	4
AM	35	0
DO	23	3
Jeton	2	0
Indét.	34	3

Tableau 86. Quantités de céramique de l'horizon 6 du secteur G du Griffon.

CAT	GP	Type	NMI (Fig. 43-44)
TS	SG	Drag. 24/25b	1
TS	CG	Drag. 27	1
TS	ARG	Drag. 31	3
TS	ARG	Drag. 33	3 (1)
TS	ARG	Drag. 37	1 (2)
TS	CG	Drag. 37	1
TS	ARG	Drag. 38	P
TS	ARG	Drag. 44	P
TS	CG	Déch. 72	1 (3)
TS	ARG	Indét.	1
EN	ARG	Stuart 2	1
MT	ARG	GO	P
MT	CHAMP	*Arent*. 95 (?)	1 (4)
TR		Indét.	1
TN	CHAMP	A9	1
TN	CHAMP	A18	1
TN1	BVG	P46-54	1
TN		P46-54	5
TN		P54	P
TN	BVG	BT	1
TN		BT	1
FRB		*Aisne2* B2	1 (5)
FRB		*Aisne2* GO4	2 (6)
FRB	CHAMP	*Aisne2* GO4	1
FRB		*Aisne2* GO5	1
FRB		*Aisne2* P6	1 (7)
FRB	CHAMP	*Aisne2* P6	1

CAT	GP	Type	NMI (Fig. 43-44)
FRB	BVG	*Aisne2* P6	1 (8)
CC	NOY	*Aisne2* C1	1
CC	CHAMP	*Aisne2* C9	1
CC	recuit	*Aisne2* C9	1
CC	VSL	*Aisne2* C35	1
CC	VSL	*Aisne2* C37	3 (9,10)
CC	NOY	*Aisne2* C41	1
CC	ARG	proche *Reims* 215	1 (12)
CC	CHAMP	*Reims* 118	1 (11)
CC	VSL	*Reims* 225	1 (13)
CC	VSL	*Reims* 229	1 (14)
CC		*Reims* 301	1
CC	CHAMP	Indét.	1
CC	ARG	Indét.	1
MO	CHAMP	*Aisne2* MO1a	1
MO	NOY	*Aisne2* MO3	1 (16)
MO	CHAMP	*Aisne2* MO9	1 (17)
MO	CHAMP	Gose 458-60	2 (15)
MO		Gose 458-60	1
VRP	RDVA	*Blicquy* 5	1
RUB		A-Indét.	1
RUB	CHAMP	*Aisne2* A9	2 (18)
RUB		*Aisne2* A9	3
RUB	CHAMP	*Aisne2* A9-10	1
RUB		*Aisne2* A23	1
RUB	CHAMP	*Aisne2* A27	1 (19)
RUB	CHAMP	*Aisne2* A29	1 (20)
RUB		*Aisne2* A30	1
RUB		*Aisne2* J12	1
RUB	CHAMP	*Aisne2* J26	2 (21)
RUB		*Aisne2* J42	3
RUB	CHAMP	*Aisne2* J42	2
RUB		*Aisne2* J45?	1
RUB	CHAMP	*Aisne2* J46	7 (22)
RUB		*Aisne2* J46	5
RUB		*Aisne2* J57	1
RUB		*Aisne2* J67	3
RUB	CHAMP	*Aisne2* J68	2 (23)
RUB		*Aisne2* J68	2
RUB		J-indét.	1
RUB	CHAMP	Poêlon	1
RUB	NUM	*Aisne2* P1	1
RUB		*Aisne2* P1b	1
RUB		*Aisne2* P2 ?	1
RUB	CHAMP/BVG	*Aisne2* P3	1 (24)
RUB		*Aisne2* P3	1
RUB	CHAMP	*Aisne2* P6	2
RUB		*Aisne2* P6	1
RUB		*Aisne2* P6 ?	1
RUB	CHAMP	*Aisne2* P6/P7	1
RUB		*Aisne2* P7	3
RUB	CHAMP	*Aisne2* P7	11 (25)
RUB	BVG?	*Aisne2* P13	1

CAT	GP	Type	NMI (Fig. 43-44)
RUB	CHAMP	*Aisne2* P13	4 (26)
RUB		*Aisne2* P13	1
RUB	BVG	*Aisne2* P13	1
RUB	CHAMP	*Aisne2* P15/16	1
RUB		*Aisne2* P16	1
RUB	CHAMP	*Aisne2* P16	7 (27,28)
RUB	CHAMP	*Aisne2* P30	1
RUB		*Aisne2* P46	1
RUB	CHAMP	*Aisne2* P49	1
RUB		*Aisne2* P49	2
RUB	CHAMP	*Aisne2* BO2?	1
RUB		*Aisne2* CV3	1
RUB		Indét.	46
RUB	CHAMP	Indét.	4
MD		*Aisne2* J1d	1
MD		Indét.	3
AM	NARB	Indét.	P
AM	BETG	Indét.	P
DO	CALC	*Aisne2* DO6	1
DO		*Aisne2* DO11	1 (29)
DO	NUM	Indét.	1
Indét.		Indét.	1
Total			**202**

Tableau 87. Détail de la céramique de l'horizon 6 du secteur G du Griffon.

Les monnaies de l'horizon 6

Empereur/période	atelier	Monnaie	Date	Occurrences
Rémi	Indét.	Potin « à la tête humaine de face »	IIe s. av. J.-C.	1
Trajan	Rome	Sesterce	98-117 ap. J.-C.	1
Faustine I divinisée	Rome	Sesterce	A partir 141 ap. J.-C.	1
Commode	Rome	Sesterse	190 ap. J.-C.	1
Géta	Rome	As	210 ap. J.-C.	1

Tableau 88. Les monnaies de l'horizon 6 du secteur G du Griffon.

IV. Bibliographie

AUDEBERT A., *Barenton-Bugny (Aisne), « Pôle d'activités du Griffon »,, secteur G*, rapport final d'opération.

CORSIEZ A., « La céramique des quatre habitats du IIIe siècle du « Pôle d'activités du Griffon » à Barenton-Bugny et Laon (Aisne) », dans DERU X. et GONZALEZ VILLAESCUSA R. (Dir.), *Consommer dans les campagnes de la Gaule romaine, Actes du Xe congrès de l'Association AGER, Revue du Nord, Hors-série, Collection Art et Archéologie, n°21*, 2014, Lille, p. 181-192.

Audebert, Le Quellec 2014: A. Audebert, V. Le Quellec, « Le matériel de mouture des habitats du Pôle d'activités du Griffon à Barenton-Bugny (Aisne) », dans X. Deru et R. González Villaescusa (Dir.), *Consommer dans les campagnes de la Gaule romaine, Actes du Xe congrès de l'Association AGER, Revue du Nord, Hors-série, Collection Art et Archéologie, n°21*, 2014, Lille, p. 181-192.

Corsiez 2013 : Amélie Corsiez, « L'horizon tardo-républicain du Pôle d'activité du Griffon (Barenton-Bugny-Laon) et le contexte régional », *Actes du colloque d'Amiens, SFECAG*, Marseille 2013, p. 65-80.

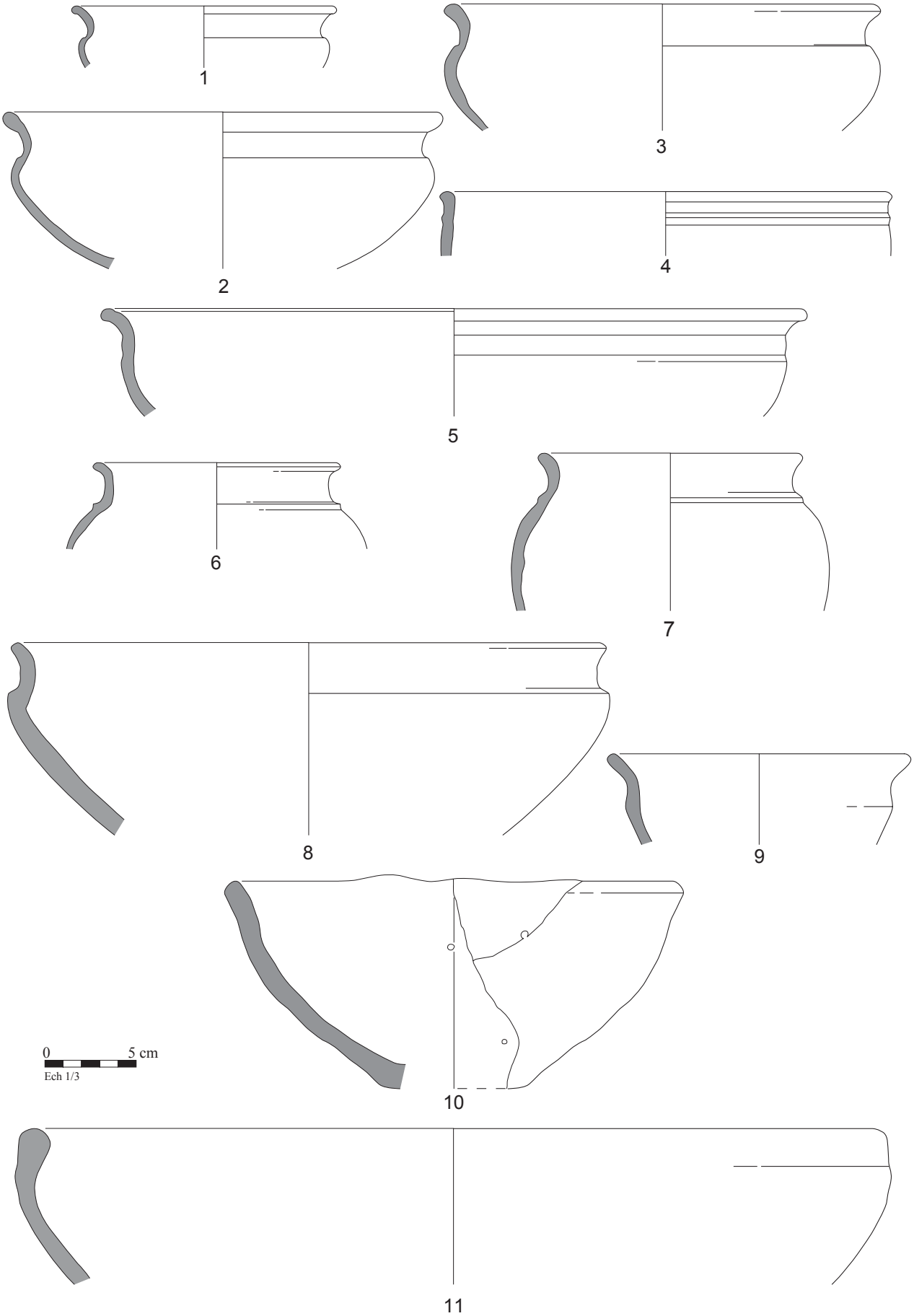

Fig. 37. L'horizon site 2 du Secteur G du Griffon, Barenton-Bugny/Laon.

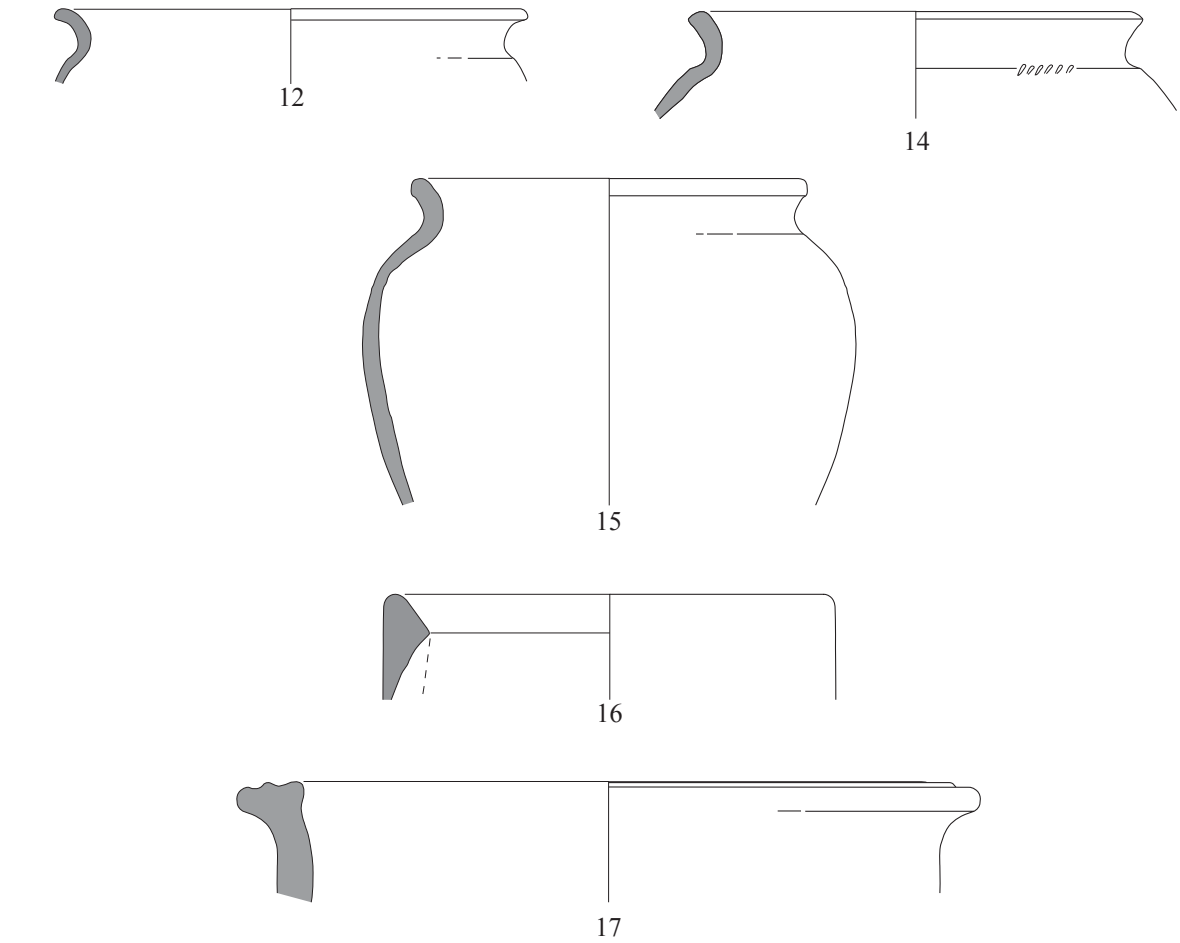

Fig. 38. L'horizon site 2 du Secteur G du Griffon, Barenton-Bugny/Laon.

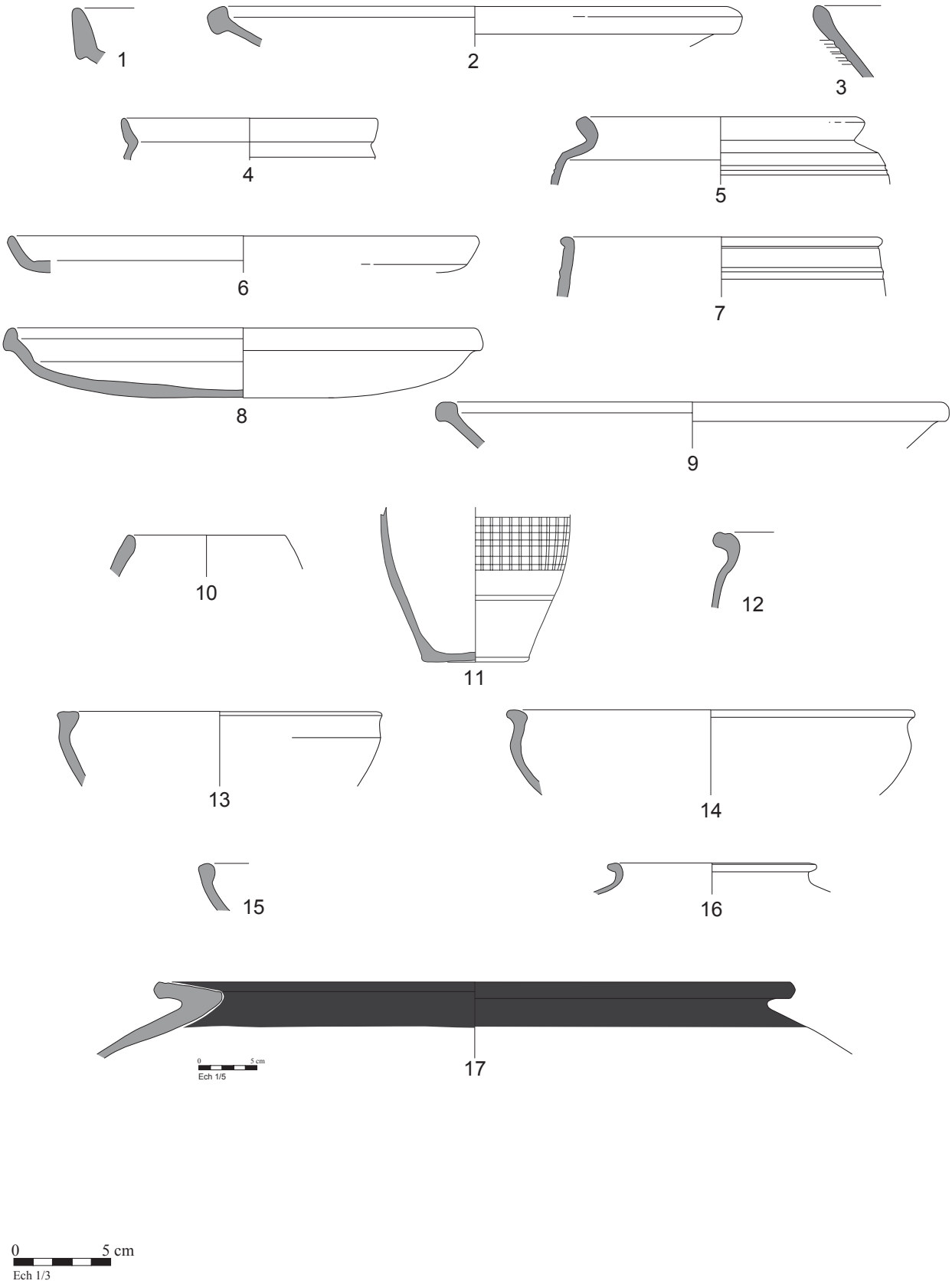

Fig. 39. L'horizon site 3 du Secteur G du Griffon, Barenton-Bugny/Laon.

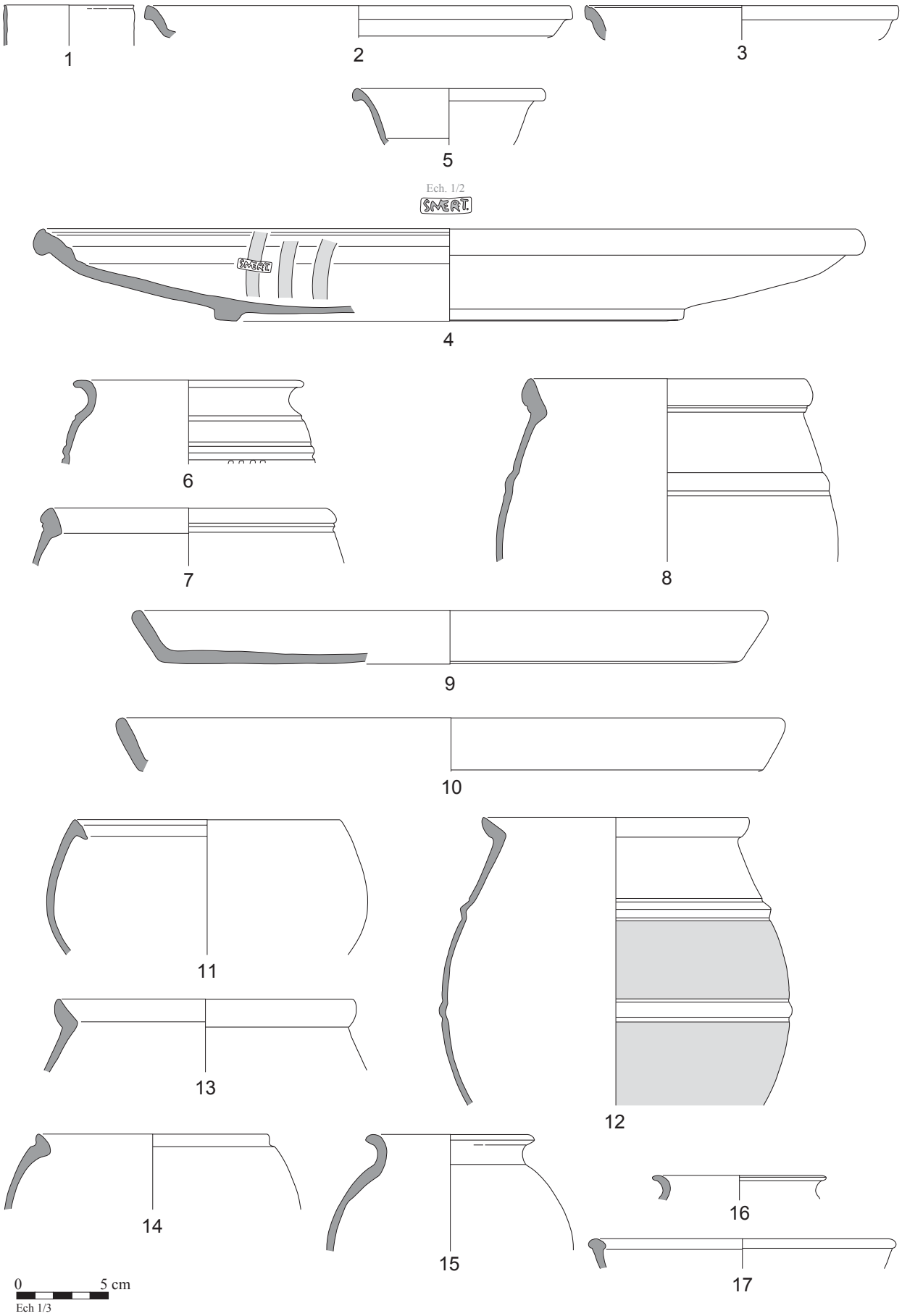

Fig. 40. L'horizon site 4 du Secteur G du Griffon, Barenton-Bugny/Laon.

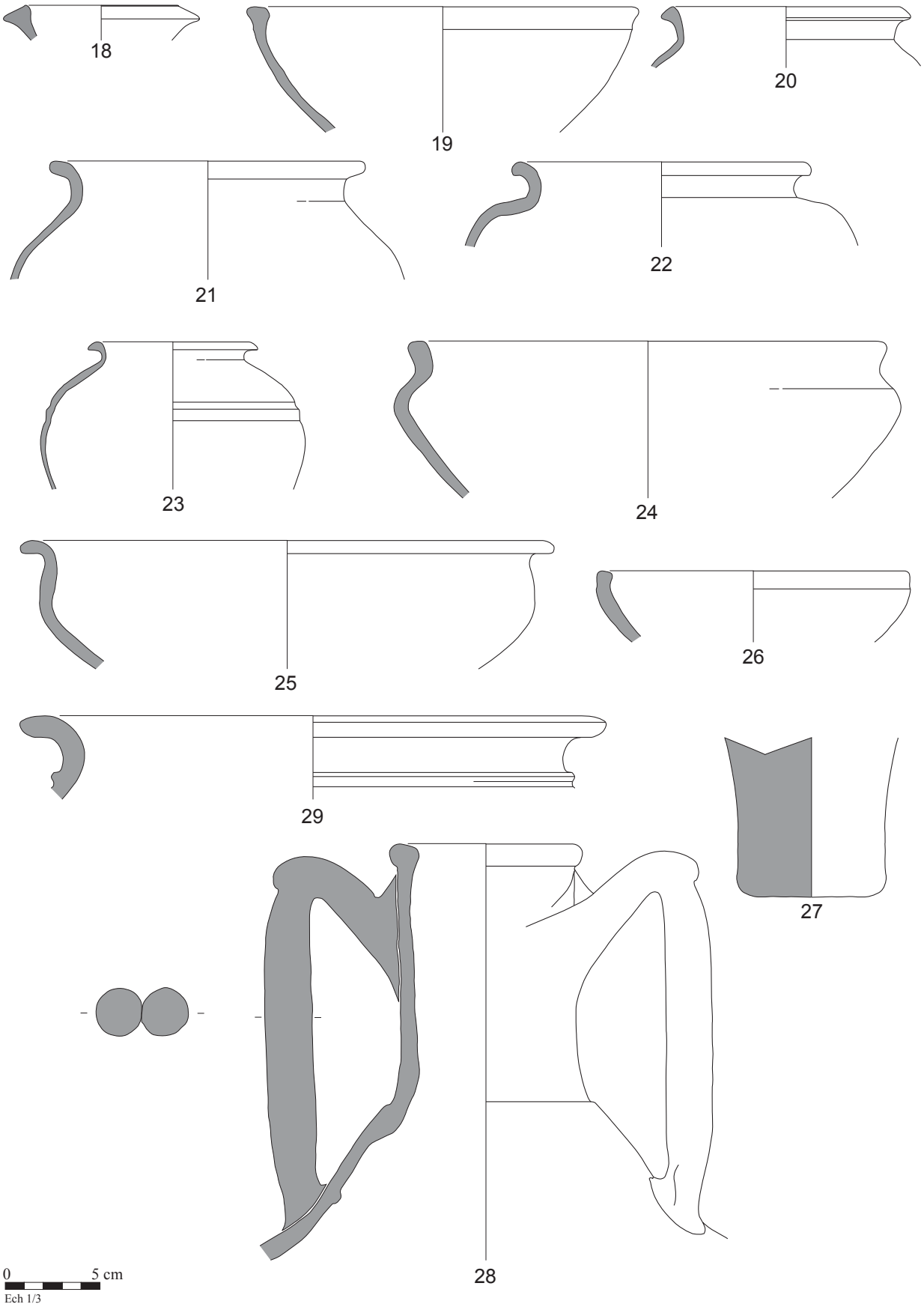

Fig. 41. L'horizon site 4 du Secteur G du Griffon, Barenton-Bugny/Laon.

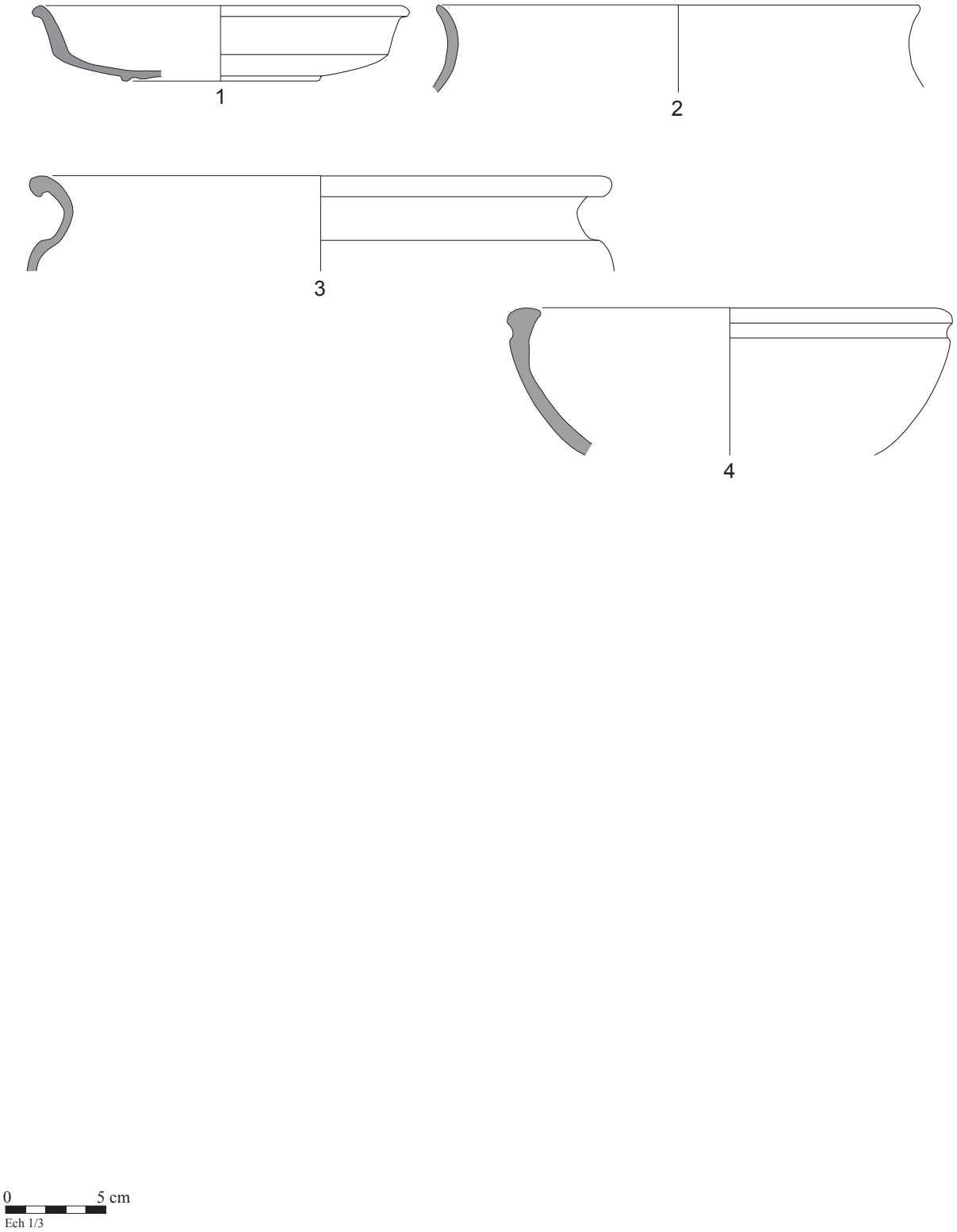

Fig. 42. L'horizon site 5 du Secteur G du Griffon, Barenton-Bugny/Laon.

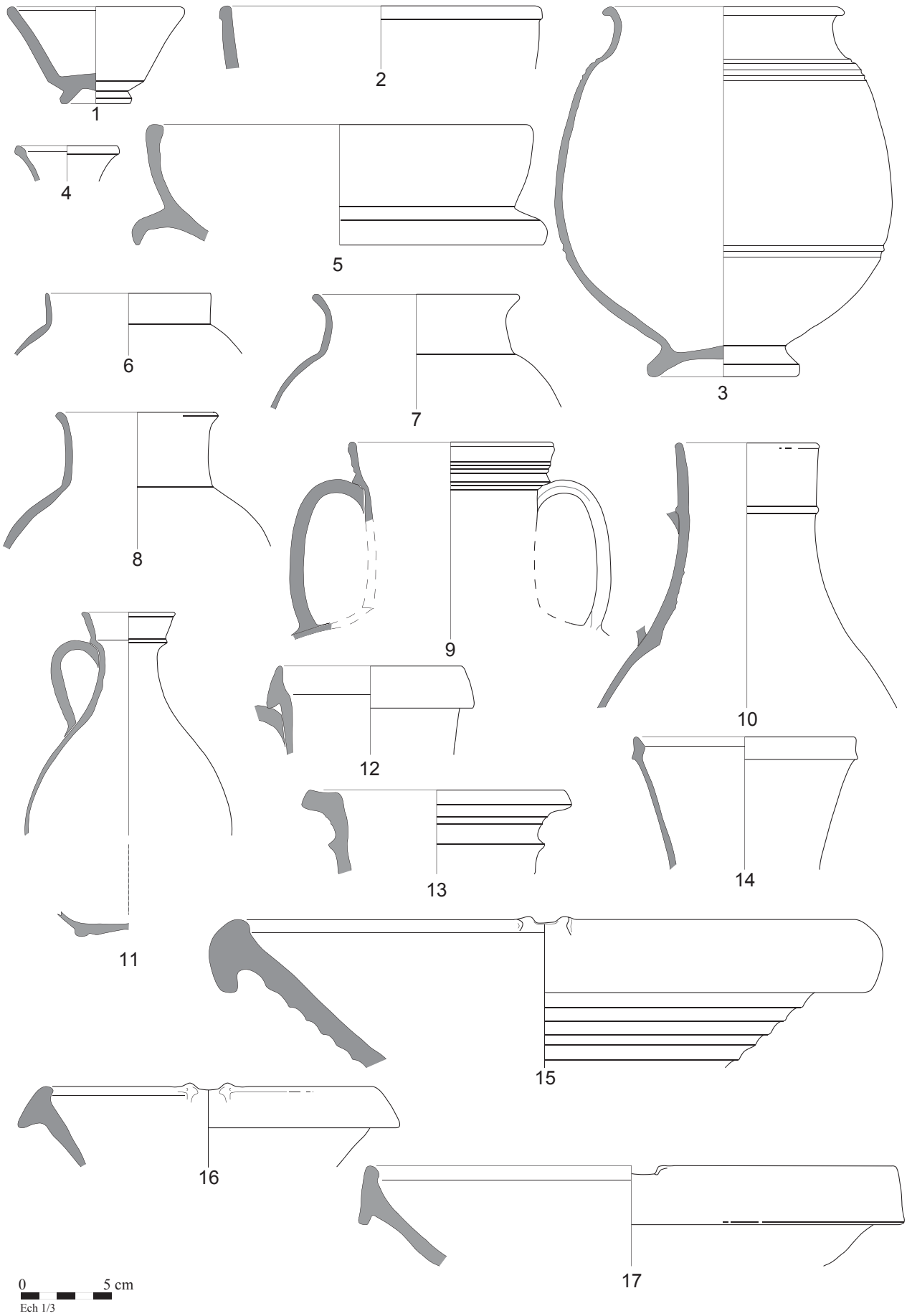

Fig. 43. L'horizon site 6 du Secteur G du Griffon, Barenton-Bugny/Laon.

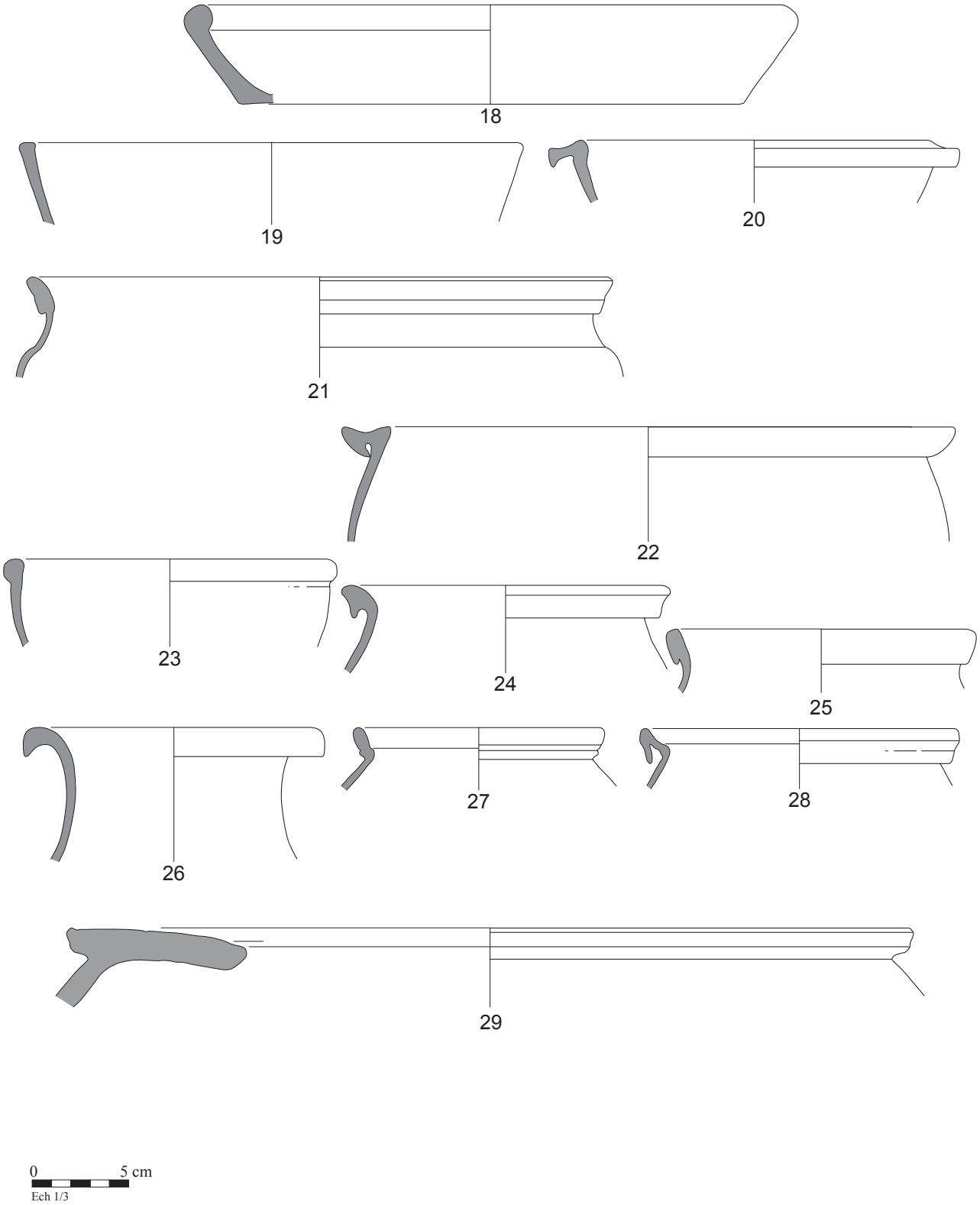

Fig. 44. L'horizon site 6 du Secteur G du Griffon, Barenton-Bugny/Laon.

Barenton-Bugny, « Pôle d’activités du Griffon », Secteur A

I. Recherche et localisation

Ce secteur est localisé dans la tranche 1a des fouilles archéologiques menées par le service archéologique du Département de l’Aisne dans le cadre du projet d’aménagement par la Seda du "Pôle d’activités du Griffon", à Barenton-Bugny, Chambry et Laon, d’une superficie totale de 150 ha à terme. Il est situé dans une zone d’aménagement paysager et a ainsi bénéficié de mesures conservatoires. Il a seulement pu être exploré lors du diagnostic en 2006. Le « Pôle d’activités du Griffon » est localisé à 10 km au nord du centre-ville de Laon.

I. 2. Contexte géographique et historique

Le site est situé dans le fond du vallon qui s’ouvre vers la vallée du Cohayon où passait, à moins d’un kilomètre, la voie romaine entre Reims et Saint-Quentin. Il se trouve sur le territoire de la cité des Rèmes, au nord de la rivière Aisne, dans le *pagus Laudensis*.

II. Présentation générale de l’occupation

Les vestiges sont ceux d’une petite *villa* ou d’une ferme, inscrits au sein d’un réseau dense et structuré de fossés. La céramique est issue du diagnostic et a un caractère d’échantillonnage, induit par le type d’opération. Au regard des secteurs fouillés par la suite, H, K, G et M, le responsable de la fouille a souhaité faire rééxaminer la céramique afin d’avoir une idée plus précise de la chronologie et la comparer à celle des autres secteurs.

III. La céramique

La céramique s’élève à 980 tessons dont sont issus un minimum de 103 individus. Elle présente un taux de fragmentation important et un état de conservation moyen. Ce rééxamen a permis de définir trois horizons chronologiques dont seuls deux peuvent être rattachés à un horizon gallo-romain.

-L'horizon 2 : L'horizon 2 totalise 333 tessons dont 20 individus, répartis dans six structures ou couches. Sept catégories ont été reconnues dans les ensembles de cette phase. La catégorie la plus abondante en nombre de restes est celle de la *terra nigra* suivie par la céramique rugueuse sombre qui la dépasse cependant en nombre d'individus. Cet horizon a pu être rattaché à l'horizon VI de synthèse.

Catégorie	NR	NMI
TR	2	0
TN	155	7
DR	1	0
CC	33	0
RUB	84	13
MD	12	0
DO	46	0

Tableau 89. Quantités de céramique de l'horizon 2 du secteur A du Griffon.

CAT	GP	Type	NMI (Fig. 45)
TR		Indet.	P
TN	CHAMP	A18	1 (1)
TN		A39	1 (2)
TN	CHAMP	A42-43	1 (3)
TN		C8	1 (4)
TN		P43	1 (5)
TN		P48-54	1
TN		P54	P
TN	BVG	BT	1 (6)
DR		P-Indét.	P
CC	CHAMP	Indet.	P
RUB	BVG/CHAMP	*Aisne2* A23?	1
RUB	BVG	*Aisne2* A27	2 (8,9)
RUB	NUM	*Aisne2* J1a	1 (10)
RUB		*Aisne2* J18	1 (11)
RUB		*Aisne2* J61	1 (12)
RUB		*Aisne2* P1	2 (13)
RUB	BVG/CHAMP	*Aisne2* P59?	1
RUB		P-Indét.	1
RUB		Indét.	3
MD	CALC	Indét.	P
DO	NUM	Indét.	P
Total			**20**

Tableau 90. Détail de la céramique de l'horizon 2 du secteur A du Griffon

-L'horizon 3 : La céramique s'élève à 445 tessons dont 68 individus, répartis dans onze structures ou couches. Onze catégories ont été reconnues. La céramique rugueuse sombre est la plus abondante tant en nombre de restes que d'individus. Elle est suivie de loin par la terre sigillée et la fine régionale sombre. La chronologie a pu être rattachée à

l'horizon XI.

Catégorie	NR	NMI
TS	13	6
TN	23	1
FRB	18	4
CC	49	1
MO	2	1
VRP	2	1
RUA	3	0
RUB	291	52
MD	2	0
MD/RUB	3	0
AM	1	0
DO	34	1
Indét.	4	1

Tableau 91. Quantités de céramique de l'horizon 3 du secteur A du Griffon

CAT	GP	Type	NMI (Fig. 46)
TS	SG	Drag. 27	1
TS	ARG	Drag. 32/40	1 (1)
TS	ARG	Drag. 33	1
TS	ARG	Drag. 37	2
TS	ARG	Drag. 45	1
TN	SAVO	P46-54	1
FRB	CHAMP	*Aisne2* B2	2 (2,3)
FRB		*Aisne2* GO5	1 (4)
FRB		CV-Indét.	1
CC	CHAMP	*Aisne2* C1	1 (5)
MO	CHAMP	Gose 458-60	1 (6)
VRP	RDVA	*Blicquy* 5	1 (7)
RUB		A-indét.	1
RUB		*Aisne2* A10	1
RUB		*Aisne2* A27	1
RUB		*Aisne2* A9	2
RUB		*Aisne2* J45	1
RUB	CHAMP	*Aisne2* J46	9 (8,9)
RUB		*Aisne2* J46	2
RUB	CHAMP	*Aisne2* J53	2 (10,11)
RUB		*Aisne2* J67	1
RUB	CHAMP	*Aisne2* J68?	1
RUB		Poêlon	1
RUB	BVG	*Aisne2* P1b	1
RUB		*Aisne2* P2 ?	1
RUB	CHAMP	*Aisne2* P6	1 (12)
RUB		*Aisne2* P7	1
RUB	CHAMP	*Aisne2* P7	2 (13,14)
RUB	CHAMP/BVG	*Aisne2* P13	1
RUB	CHAMP	*Aisne2* P16	4 (15,16)
RUB		*Aisne2* P25	1
RUB	CHAMP	P-Indét.	2
RUB		Indét.	14
RUB	BVG	Indét.	1

CAT	GP	Type	NMI (Fig. 46)
RUB	BVG/CHAMP	Indét.	1
AM	NARB	Indét.	P
DO		*Aisne2* DO9-10	1
Indét.		Indét.	1
Total			**68**

Tableau 92. Détail de la céramique de l'horizon 3 du secteur A du Griffon

IV. Bibliographie

AUDEBERT A., PINARD E. (Dir.*), Barenton-Bugny (Aisne) "Pôle d'activité du Griffon", Tranche 1a, Secteurs A, B, B', C, D et E, Rapport final d'opération,* trois volumes, Laon 2013.

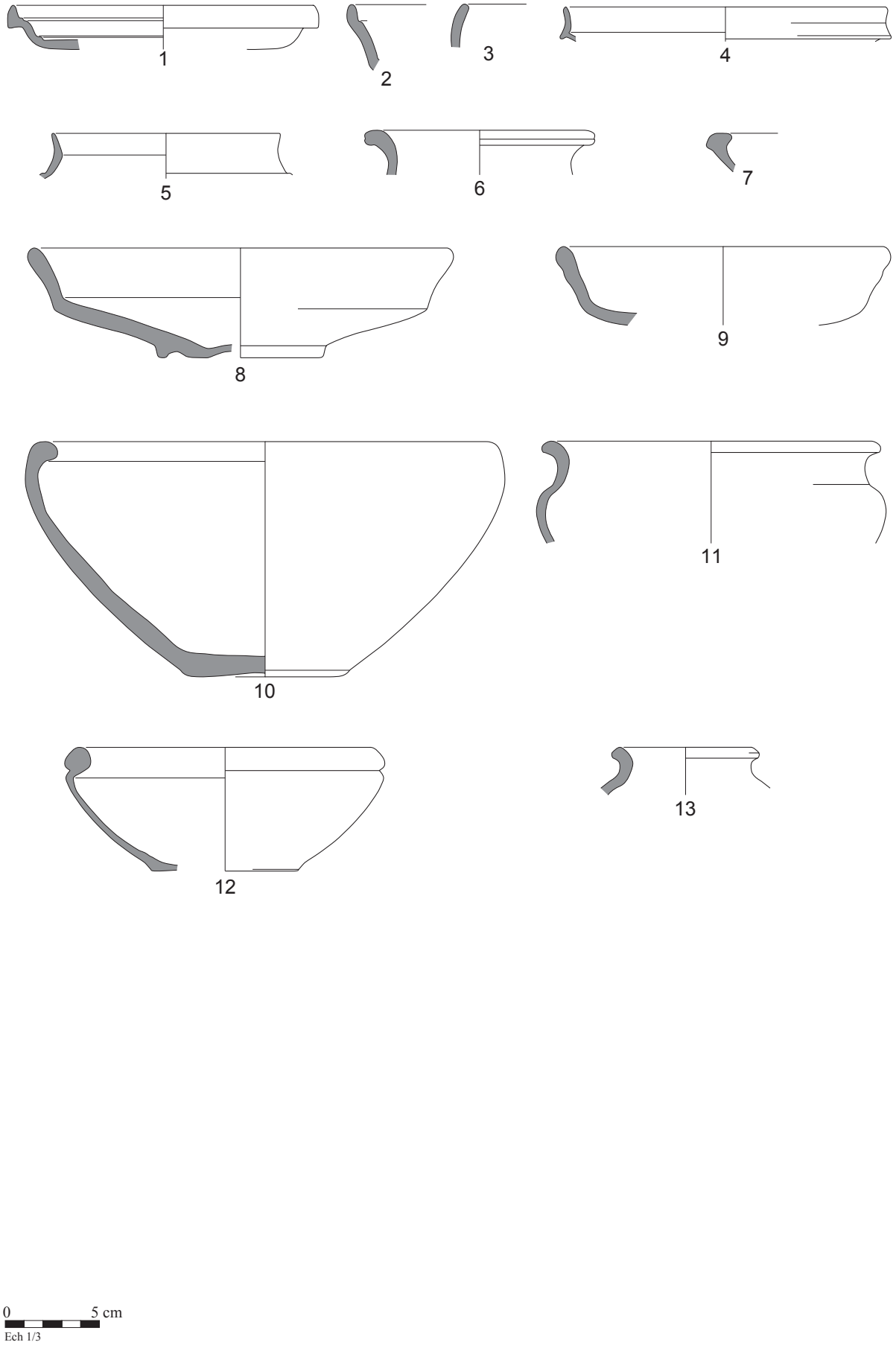

Fig. 45. L'horizon site 2 du Secteur A du Griffon, Barenton-Bugny/Laon.

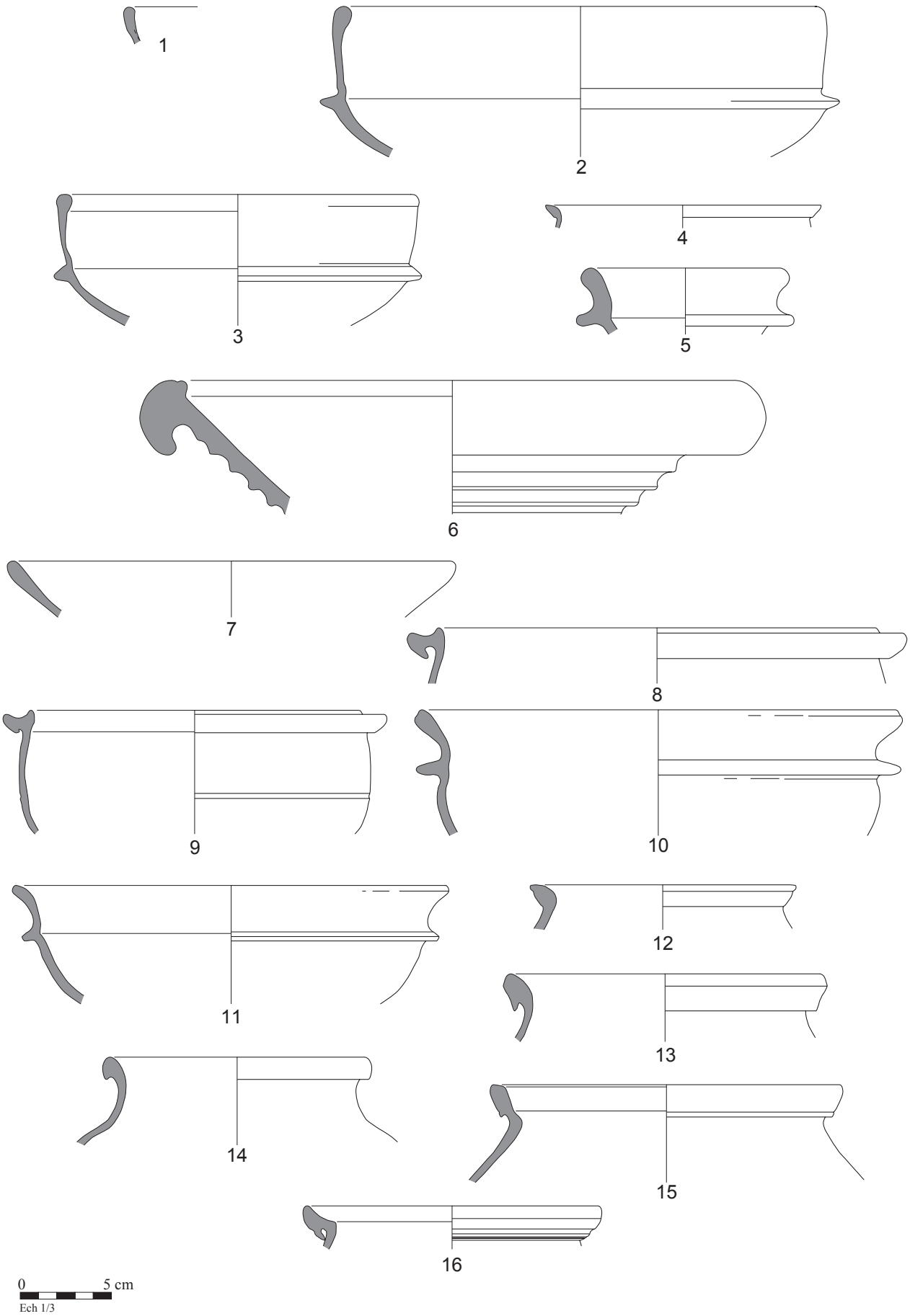

Fig. 46. L'horizon site 3 du Secteur A du Griffon, Barenton-Bugny/Laon.

Bazoches-sur-Vesles, « Les Chantraines »

I. Recherche et localisation

I. 1. Contexte de la fouille

La commune de Bazoches-sur-Vesles se situe à la frontière avec le département de la Marne, entre la Vesles et la nationale 31. La commune en vis-à-vis de l'autre côté de la frontière départementale est Fismes dont le toponyme gallo-romain d'origine, *Fines*, est associé aux frontières. Le chantier est situé au lieu dit « Les Chantraines » dans une carrière de granulats appartenant à l'entreprise GSM Aisne-Marne.

I. 2. Contexte géographique et historique

Le site se situe aux confins de la cité des Suessions, dans le *pagus Tardunensis*, à la frontière avec la cité des Rèmes, marquée par l'agglomération appelée *Fines*.

II. Présentation générale de l'occupation

Les vestiges révélés par la fouille s'étalent de l'époque néolithique à l'époque moderne. L'occupation antique est située à l'est de la partie décapée et s'échelonne entre l'époque augustéenne et le début du IVe siècle. Les structures consistent en des fossés d'enclos partiels et des structures variées : fosses, puits, caves, trous de poteaux qui ne semblent pas se rattacher à une organisation définie de l'espace. Deux bâtiments sur poteaux ont néanmoins pu être distingués au centre de la zone.

III. La céramique

La céramique a été étudiée par S. Thouvenot (INRAP). Le nombre de tessons s'élève à 2429. Ils étaient répartis dans 71 structures. Le nombre minimum d'individus a été établi sur la base des vases reconnus, ce qui inclut différentes parties morphologiques des vases. Deux structures comptabilisent à elles seules près de 50% de la céramique du site. Toutes les autres ont un pourcentage très faible de céramique et un taux de fragmentation élevé, ce qui a rendu difficile la reconnaissance des formes et par ricochet l'attribution à

l'époque gallo-romaine pour une cinquantaine de ces structures. Il n'y a pas d'études de pâtes.

Neuf structures ont été étudiées plus particulièrement par le céramologue car elles offraient des garanties suffisantes en terme de quantité ou de formes reconnaissables pouvant être datées. Les assemblages sont présentés en tableau avec une description typologique par catégorie ainsi que la mention du NR et du NMI. Nous avons transformé les données selon notre méthodologie et nous avons pondéré ces comptages en séparant les bords nommés ou dessinés des individus identifiés qui sont mentionnés comme fonds, anses ou panses ou dont nous n'avons pas de mention morphologique.
Deux horizons assurés peuvent être déterminés à partir de quatre ensembles ainsi qu'un horizon à chronologie plus large.

-L'horizon 1 : l'ensemble totalise 740 tessons et un NMI probable de 63. Il peut être daté des l'horizons de synthèse VI-VII (ST 215, 221).

Catégories	NR	NMIposs
PF/EN[16]	2	0
TR	17	2
TN	240	19
DR	2	1
CC	3	3
CC/MO[17]	190	0
RUB	238	37
AM	1	0
DO	47	1

Tableau 93. Quantités de céramique de l'horizon 1 de Bazoches-sur-Vesles "Les Chantraines".

CAT	GP	Type	NMIposs
TR		A38	1
TR		C13	1
TN		A5	1
TN		A20	1
TN		A38	1
TN		A39	4
TN		A43	2
TN		Estampille-DIVICI	P
TN		P39-40?	1
TN		P48	1
TN		P48-54	1

[16] La céramique engobée n'est pas dissociée de la céramique à paroi fine. Quand une mention typologique est donnée, la répartition peut se faire, dans le cas contraire un doute subsiste même s'il est probable qu'il s'agisse de céramique engobée.
[17] La céramique commune claire et les mortiers ne sont pas dissociés.

CAT	GP	Type	NMIposs
TN		P51	2
TN		P51-54	1
TN		BT1	3
TN		Indét.	1
DR		*DOR2*, 4.3	1
CC		*Aisne2* C9	1
CC		*Aisne2* C41	1
CC		Indét.	1
RUB		*Aisne2* J1	1
RUB		*Aisne2* J1a	3
RUB		*Aisne2* J1b	1
RUB		*Aisne2* J1c	2
RUB		*Aisne2* J2	3
RUB		*Aisne2* J2/J1c?	1
RUB		*Aisne* P1?	1
RUB		*Aisne* P1	25
AM		Dressel 2-4	P
DO		*Aisne2* DO14	1
Total			**63**

Tableau 94. Détail de la céramique de l'horizon 1 de Bazoches-sur-Vesles "Les Chantraines".

-L'horizon 2 : 166 tessons pour un NMI probable de 10 ont été identifiés (ST8 et 9). Une datation peut être envisagée au IIe siècle, sans que la faiblesse de l'échantillon puisse nous en assurer.

Catégories	NR	NMIposs
TS	7	1
EN	14	2
TN	1	0
DR	1	0
CC	3	3
MO	1	1
CC/MO	69	0
RUB	66	2
DO	4	1

Tableau 95. Quantités de céramique de l'horizon 2 de Bazoches-sur-Vesles "Les Chantraines".

CAT	GP	Type	NMIposs
TS	SG	Drag. 27c	1
TS		Drag. 37	P
EN		Stuart 1	1
EN		Stuart 2	1
TN		Indét.	P
DR		Indét.	P
CC		*Aisne2* C1	1
CC		*Aisne2* C9	1
CC		*Aisne2* C10	1
MO	NOY	*Aisne2* MO4	1

RUB	*Aisne2* J37	1
RUB	*Aisne2* J55	1
DO	*Aisne2* DO11	1
Total		**10**

Tableau 96. Détail de la céramique de l'horizon 2 de Bazoches-sur-Vesles "Les Chantraines".

-L'horizon 3 : 561 tessons pour un NMI probable de 43. Il peut être daté de l'horizon de synthèse XI (ST 36, 60 et 101).

Catégories	NR	NMIposs
TS	38	11
EN	1	0
MT	32	1
TR	2	1
CC	9	2
MO	1	1
CC/MO	103	0
RUB	361	27
AM	14	0

Tableau 97. Quantités de céramique de l'horizon 3 de Bazoches-sur-Vesles "Les Chantraines".

CAT	GP	Type	NMIposs
TS	ARG	Bol hémisphérique	1
TS	ARG	Drag. 32	2
TS	CG	Drag. 33	2
TS	ARG	Drag. 33	1
TS		Drag. 37	2
TS	ARG	Drag. 40	1
TS	ARG	Drag. 45	1
TS	SG	Indét.	1
MT		Nied. 33	1
TR		P6/7	1
CC		*Aisne2* C9	1
CC		*Reims* 208?	1
MO		*Aisne2* MO1a	1
RUB		*Aisne2* A24	1
RUB		*Aisne2* J12	1
RUB		*Aisne2* J13	1
RUB		*Aisne2* J19/31b	1
RUB		*Aisne2* J26	1
RUB		*Aisne2* J30	1
RUB		*Aisne2* J42	1
RUB		J-indét.	1
RUB		*Aisne2* P1	8
RUB		*Aisne2* P7	3
RUB		*Aisne2* P15/16	1
RUB		*Aisne2* P16	1
RUB		*Aisne2* P30	1
RUB		P-Indét.	1
RUB		*Aisne2* CV4	2
RUB		Indét.	2

CAT	GP	Type	NMIposs
AM	TARAC	Indét.	P
AM	BETG	Indét.	P
Total			**43**

Tableau 98. Détail de la céramique de l'horizon 3 de Bazoches-sur-Vesles "Les Chantraines".

IV. Bibliographie

POMMEPUY C. et GRANSAR F., *Bazoches-sur-*Vesles*, « Les Chantraines »*, DFS, Amiens 1998, deux volumes.

Beaurieux « Les grèves »

I. Recherche et localisation

I. 1. Contexte de la fouille

Il s'agit d'un diagnostic réalisé en novembre 2012 sous la direction de B. Hénon (INRAP). Il s'inscrit dans une série préalable à l'implantation d'une nouvelle carrière d'extraction de granulats, dans une zone très riche en vestiges archéologiques (plaine de Cuiry-Beaurieux). Le diagnostic a révélé de très nombreuses structures réparties entre enclos protohistoriques et établissement rural antique évoluant en *villa*. Le secteur est connu de longue date et s'insère dans un programme de prospections et sondages menés dans la vallée de l'Aisne par C. Haselgrove (univ. de Durham).

I. 2. Contexte géographique et historique

Le site se trouve dans la cité antique des Rèmes, en bordure de la rivière Aisne, dans le *pagus Laudensis*.

II. Présentation générale de l'occupation

Le diagnostic a été mené dans la partie sud de la *villa* et de l'établissement agricole précédent. Plusieurs fossés d'enclos ont été mis au jour ainsi que de nombreux trous de poteaux. Des fondations en dur appartenant à la phase de la *villa* ont également été mises au jour. L'étude de la fouille a été réalisée en tenant compte et en conservant les phases déterminées par C. Haselgrove. Le mobilier retrouvé était peu abondant, phénomène du à la nature des structures évoquées ci-dessus.

III. La céramique

L'étude a été réalisée par V. Pissot (INRAP). Le nombre de tessons était restreint : 334 fragments dont 39 bords. Un tableau de comptage exhaustif par structure était fourni en annexe. L'identification des pâtes est partielle[18]. L'étude reprend pour la chronologie le

[18] Pour la céramique fine régionale et la céramique rugueuse sombre, le groupe « pâte rougeâtre », au vu de

phasage en périodes établi par C. Haselgrove (inédit, transmis à B. Hénon). Seules les périodes 3, 4 et 5/6 ont pu être reconnues par l'auteur, elles appartiennent à l'époque romaine. Il s'agit de fourchettes chronologiques larges qui n'ont pu encore être affinées. Seules les structures attribuées à une de ces périodes ont été reprises dans notre catalogue.

-L'horizon 1 : Le mobilier était principalement réparti dans les fossés d'enclos 1 et 2 ainsi que dans la structure 6. Trois autres structures complètent l'horizon qui marque les débuts de l'établissement rural. 110 tessons dont quinze individus peuvent être apportés au crédit de l'horizon 1 et le dater du Ier siècle.

Catégorie	NR	NMI
TR	3	0
TN	31	4
ER	1	1
CC	8	1
RUB	28	4
MD	10	1
AM	19	0
DO	19	4

Tableau 99. Quantités de céramique de l'horizon 1 de Beaurieux "Les Grèves".

CAT	GP	Type	NMI
TR1c	CHAMP	P20	P
TN	CHAMP	A7	1
TN		C-Indét.	1
TN		P1	1
TN		P-Indét.	1
ER		J carénée	1
CC		*Aisne2* C42	1
RUB		*Aisne2* J1	1
RUB		*Aisne* P1	2
RUB		Indét.	1
MD		petite coupelle	1
AM	BETG	Indét.	P
AM	IT	Dressel 1	P
DO		*Aisne2* DO6	4
Total			**15**

Tableau 100. Détail de la céramique de l'horizon 1 de Beaurieux "Les Grèves".

-L'horizon 2 : La céramique de cinq structures a pu être mise au crédit de cet horizon. Le nombre de tessons est faible avec seulement 68 fragments pour trois individus et rend

la typologie, peut faire référence à la pâte locale reconnue lors des fouilles des secteurs K et H du pôle d'activité à Barenton-Bugny (CORSIEZ dans AUDEBERT en cours).

difficile l'appréciation et la caractérisation de cet horizon.

Catégorie	NR	NMI
CC	2	0
RUB	10	2
MD	1	0
AM	1	0
DO	54	1

Tableau 101. Quantités de céramique de l'horizon 2 de Beaurieux "Les Grèves".

CAT	GP	Type	NMI
CC		Indét.	P
RUB	BVG?	*Aisne2* P1b	1
RUB		Indét.	1
MD		Indét.	P
AM	NARB	G3/5	P
DO		*Aisne2* DO8	1
Total			**3**

Tableau 102. Détail de la céramique de l'horizon 2 de Beaurieux "Les Grèves".

-L'horizon 3 : Deux structures dont une grande fosse dénommée Black Hole 1 ont livré la céramique attribuable à cet horizon, pour un total de 85 tessons dont 9 individus. Il semble s'agir de l'horizon d'abandon de la *villa* qui peut être daté de l'horizon XI.

Catégorie	NR	NMI
TS	4	0
TN/FRB	3	1
FRB	1	0
CC	7	0
MO	1	1
VRP	1	1
RUB	39	5
AM	29	1

Tableau 103. Quantités de céramique de l'horizon 3 de Beaurieux "Les Grèves".

CAT	GP	Type	NMI
TS	ARG	Drag. 37	P
TS	ARG	Drag. 37	P
TS	ARG	Drag. 38	P
TS	CG	Indét.	P
TN/FRB		Indét.	1
FRB		Sim. Nied. 33	P
CC		Indét.	P
MO		Gose 458/60	1
VRP	RDVA	*Blicquy* 5	1
RUB		Poêlon	1
RUB		*Aisne2* A9?	1
RUB		*Aisne2* J12	1

RUB		*Aisne2* J42?	1
RUB		*Aisne2* J46	1
RUB		*Aisne2* P21	P
AM	NARB	G3/5	1
Total			**9**

Tableau 104. Détail de la céramique de l'horizon 3 de Beaurieux "Les Grèves".

Les monnaies

Un lot de treize monnaies appartenant à un trésor enfoui a été découvert dans les fondations d'un des bâtiments de la *villa* et a été étudié par R. Fronty. On y trouve des monnaies des empereurs Gordianus III (241-243), Philippus I (244-249), Trebonanius Gallus (251-253), Salonina (260) et surtout de Postumus (260-269 dont une de 262-269).

Empereur/période	atelier	Monnaie	Date	Occurrences
Gordianus III	Rome	Antoninien	241-243	1
Gordianus III	Rome	Antoninien	242-243	1
Philippus I			244-249	1
Trebonanius Gallus			251-253	1
Salonina			260	1
Postumus	Cologne	Antoninien	260-265	3
Postumus	Cologne	Antoninien	262-265	1
Postumus	Cologne	Antoninien	262-269	1

Tableau 105. Les monnaies de l'horizon 3 de Beaurieux "Les Grèves".

IV. Bibliographie

HENON B. (Dir.), *Beaurieux, Aisne, « Les Grèves », tranche 1b, Les occupations protohistoriques et antiques, Rapport de diagnostic*, Amiens 2013.

Bohain-en-Vermandois « Au-delà du Moulin Mayeux »

I. Recherche et localisation

I. 1. Contexte de la fouille

La fouille a eu lieu à l'été 2000, préalablement à l'implantation d'une ZAC au lieu dit « Au-delà du Moulin Mayeux ». Elle était dirigée par P. Lemaire (AFAN).

I. 2. Contexte géographique et historique

L'agglomération de Bohain-en-Vermandois se situe dans la cité des Viromanduens à 29 km environ au nord-est de Saint-Quentin et à proximité de la frontière avec les Rèmes, dans le *pagus Vermandensis*. Elle se situe également à une dizaine de kilomètres de la cité des Nerviens.

II. Présentation générale de l'occupation

L'occupation archéologique est représentée par un établissement agricole à enclos quadrangulaire, pourvu d'une double partition interne. 104 structures ont été découvertes et sont réparties entre cave maçonnée, fosses, mare, trous de poteaux, fossés.

III. La céramique

L'étude de la céramique a été réalisée par C. Hosdez (AFAN). En tout, 2250 tessons ont été recueillis mais seules les structures les mieux pourvues en céramique, au nombre de quatre, ont fait l'objet d'un traitement quantitatif. Les autres structures ont été étudiées et une partie des individus est dessinée et décrite dans le rapport. Nous n'avons tenu compte que des premières dans notre catalogue. Le NMI est défini à partir des bords, fonds, anses et parties remarquables. Nous l'avons pondéré dans la mesure du possible grâce aux planches. Excepté pour la sigillée, il n'y a pas d'étude de pâte. Les différentes phases d'occupations ont pu être réparties en trois horizons chronologiques.

-L'horizon 1 : Il est représenté par le comblement d'une cave et une US d'une grande

fosse. Outre la sigillée, la *terra nigra* est encore bien présente et la céramique rugueuse sombre domine l'assemblage. En tout, 463 tessons y ont été récoltés avec un NMI possible de 39. Il pourrait être daté des horizons de synthèse VI à VII.

Catégorie	NR	NMIpos
TS	13	8
TN	61	11
CC	14	3
RUB	319	14
DO	56	3

Tableau 106. Quantités de céramique de l'horizon 1 de Bohain-en-Vermandois " Au-delà du Moulin Mayeux".

CAT	GP	Type	NMI
TS	SG	Drag. 18a	1
TS	SG	Drag. 27a	1
TS	SG	Drag. 29	P
TS	SG	Ve A1	1
TS	SG	Ve A2	1
TS	SG	Indét.	4
TN		A-est BOVDOI	P
TN		A/C	1
TN		A38	1
TN		A39	2
TN		A43	1
TN		C18	1
TN		B-Indét.	2
TN		P51-54	1
TN		BT-Indét.	2
CC		*Aisne2* C9	1
CC		*Aisne2* C27?	1
CC		*Aisne2* C30	1
RUB	NUM	*Aisne2* J1b	1
RUB		*Aisne2* J1c	1
RUB		*Aisne2* J17	1
RUB		*Aisne2* J25	2
RUB		J-Indét.	1
RUB		*Aisne2* P1	4
RUB		Indét.	4
DO		*Aisne2* DO8	2
DO		Bassin	1
Total			**39**

Tableau 107. Détail de la céramique de l'horizon 1 de Bohain-en-Vermandois " Au-delà du Moulin Mayeux".

-L'horizon 2 : Il est représenté par une fosse et l'autre US de la fosse précédente. 566 tessons ont été comptabilisés avec un NMI possible de 52. Dans cet horizon apparaît une assiette en VRP dont la description nous permet de l'identifier comme appartenant au groupe B des pâtes de l'atelier des Rues-des-Vignes. La céramique rugueuse sombre est

en nette croissance. Il peut être daté des horizons de synthèse IX-X.

Catégorie	NR	NMIpos
TS	3	1
TN	4	2
CC	143	8
VRP	9	1
RUA	1	1
RUB	372	34
AM	5	0
DO	29	5

Tableau 108. Quantités de céramique de l'horizon 2 de Bohain-en-Vermandois " Au-delà du Moulin Mayeux".

CAT	**GP**	**Type**	**NMI ?**
TS	SG	Drag. 18a	P
TS	SG	Drag. 27c	1
TN		P54	2
CC		*Aisne2* C33	1
CC		*Aisne2* C42	1
CC		Indét.	6
VRP	RDVB	*Blicquy* 1	1
RUA		J à B rentrant L en marli	1
RUB		*Aisne2* A7	1
RUB		*Aisne2* J12	1
RUB		*Aisne2* J13	1
RUB		*Aisne2* J68	1
RUB		J-Indét.	6
RUB		*Aisne2* P1	6
RUB		*Aisne2* P31	2
RUB		*Aisne2* P46	1
RUB		Indét.	15
AM	BETG	Dressel 20	P
DO	CHAM	*Aisne2* DO8	1
DO		*Aisne2* DO12	2
DO	CHAM	Bassin	2
Total			**52**

Tableau 109. Détail de la céramique de l'horizon 2 de Bohain-en-Vermandois " Au-delà du Moulin Mayeux".

-L'horizon 3 : Cet horizon a pu être distingué dans le comblement d'une mare qui marque l'abandon du site. Il s'agit d'un petit ensemble de 289 tessons dont 23 individus possibles, qui peut être daté des horizons IX-X.

Catégorie	NR	NMIpos
TS	4	1
CC	56	3
RUB	211	14
DO	18	5

Tableau 110. Quantités de céramique de l'horizon 3 de Bohain-en-Vermandois " Au-delà du Moulin Mayeux".

CAT	GP	Type	NMI
TS	SG	Drag. 18a	1
CC		*Aisne2* C33	2
CC		*Aisne2* C42	1
RUB		*Aisne2* A33	1
RUB		*Aisne2* J1a	1
RUB		*Aisne2* J14	1
RUB		*Aisne2* J41a	2
RUB		*Aisne2* J49	1
RUB		J-Indét.	3
RUB		*Aisne2* P1	2
RUB		*Aisne2* P31	1
RUB		CV	2
DO		*Aisne2* DO8	3
DO		Bassin	2
Total			**23**

Tableau 111. Détail de la céramique de l'horizon 3 de Bohain-en-Vermandois " Au-delà du Moulin Mayeux".

IV. Bibliographie

LEMAIRE P., Bohain-*en-Vermandois « Au-delà du Moulin Mayeux », DFS de fouille préventive*, Amiens 2002, un volume.

Ciry-Salsogne « Le Bruy »

I. Recherche et localisation

I. 1. Contexte de la fouille

Le site de Ciry-Salsogne « Le Bruy » a été diagnostiqué en 1996 à l'occasion du projet de la DDE de l'Aisne d'une construction d'un ouvrage d'art, sur le tracé du contournement routier de la RN 31 du *villa*ge voisin de Sermoise. Les vestiges ayant révélé une importante occupation gallo-romaine, le coût de la fouille était trop élevé pour la DDE et le projet fût déplacé vers une zone plus favorable. Un nouveau diagnostic a été réalisé sur la partie ouest de la parcelle début 1997 par R. Cottiaux puis une évaluation complémentaire par S. Thouvenot à l'été de la même année, en prévision du recouvrement à long terme des vestiges par la voirie principale. Cette évaluation a consisté à réaliser un relevé complet des structures déjà mises au jour dans les tranchées et de compléter les connaissances sur la nature du site et la chronologie de l'occupation. Des sondages manuels et mécaniques ont été réalisés dans des secteurs choisis. La collecte de la céramique et des autres mobiliers archéologiques est issue des travaux de nettoyage de surface des vestiges, de fouilles superficielles de certains d'entre eux ou de sondages pour d'autres.

I. 2. Contexte géographique et historique

Le site est situé à proximité de la rive gauche de la Vesles, au débouché du vallon secondaire de Ciry, à 9 km à l'est de Soissons, en territoire Suession et dans le *pagus Suessionensis*. Il est également situé à environ 500 m au sud de la voie romaine qui relie Soissons à Reims.

II. Présentation générale de l'occupation

L'évaluation complémentaire archéologique a porté sur cinq tranchées divisées en six zones. Les vestiges sont variés et consistent principalement en structures liées à des bâtiments d'habitations et un bâtiment à fonction artisanale. D'importantes zones de remblais ont également été observées, issues de niveaux d'occupation ou de démolition,

ainsi qu'une zone présentant des vestiges de chaussée empierrée, bordée par des murs.

III. La céramique

L'étude de la céramique a été réalisée par l'auteur du rapport. Celui-ci met en garde le lecteur sur la nature limitée et partielle de la collecte des tessons et sur le fait que la plupart des contextes sont des remblais de démolition. Ainsi, des mélanges ont été constatés ainsi qu'un taux de fragmentation élevé. Le temps imparti à l'étude a incité l'auteur à présenter la céramique uniquement sous forme de planches avec un petit commentaire par catégories, sur les formes principales. Du fait de cette contrainte, nous ne pouvons présenter de tableau de comptage synthétique mais faire un inventaire typologique des formes observées sur les planches par zones, qui à quelques rares exceptions (possible occupation des Ier-IIe siècles avec monnaies de Néron et Antonin) montrent des contextes appartenant au IVe siècle. Cette céramique caractérise la fin de l'occupation et l'abandon du site. Le tableau de présence de cette notice n'est qu'un reflet de la céramique récoltée sur le site et ne concerne que les US clairement rattachées au IVe siècle et réunies au sein d'un horizon 1. Nous proposons une datation à l'horizon XIII.

CAT	GP	Type	présence
TS	ARG	Chenet 304	4
TS	ARG	Chenet 320	4
TS	ARG	Chenet 320-G2	P
TS	ARG	Chenet 320-G3	P
TS	ARG	Chenet 320-G4	P
TS	ARG	Chenet 320-G5	P
TS	ARG	Chenet 324	1
TS		Drag. 31	1
TS		Drag. 33	1
TS	ARG	Drag. 37	P
TS	ARG	Drag. 43/Chenet 361	1
FRB		*Aisne2* GO3	1
FRB		*Aisne2* B7	1
CC		*Aisne2* C1	3
CC		*Aisne2* C9-var	2
CC		*Aisne2* C24	1
CC		*Aisne2* C25	3
CC		*Aisne2* C39	1
MO		*Aisne2* MO1a	1
MO		*Aisne2* MO5	1
MO		Gose 458/60	1
VRP		*Blicquy* 5	1
RUB		*Aisne2* A2b	1
RUB		*Aisne2* A9	2

CAT	GP	Type	présence
RUB		*Aisne2* A18	1
RUB		*Aisne2* A23	1
RUB		*Aisne2* A24	1
RUB		*Aisne2* A26	1
RUB		*Aisne2* J7	1
RUB		*Aisne2* J10	1
RUB		*Aisne2* J12	2
RUB		*Aisne2* J19	1
RUB		*Aisne2* J23	1
RUB		*Aisne2* J55	3
RUB		*Aisne2* J60	1
RUB		*Aisne2* J62	2
RUB		*Aisne2* J67	1
RUB		*Reims* J35	1
RUB		*Reims* J39	1
RUB		J-Indét.	3
RUB		*Aisne2* P1	2
RUB		*Aisne2* P3	8
RUB		*Aisne2* P6	2
RUB		*Aisne2* P7	4
RUB		*Aisne2* P15	1
RUB		*Aisne2* P16	9
RUB		*Aisne2* P24	1
RUB		*Aisne2* P32	14
RUB		*Aisne2* P35	3
RUB		*Aisne2* P42	4
RUB		*Aisne2* P44	2
RUB	eifel	Alzei 27	1
RUB		P-Indét.	4
RUB		*Aisne2* CV5a	1
RUB		Indét.	1

Tableau 112. Détail de la céramique de l'horizon 1 de Ciry-Salsogne " Le Bruy".

Les monnaies

63 monnaies ont été récoltées puis étudiées par M.L Le Bradizec. Si une partie de celles-ci sont datées du Ier au IVe siècle, les deux tiers du corpus sont du IVe siècle, avec une monnaie datée entre 383-388, et confirment la période finale de l'occupation et l'abandon du site.

Empereur/période	atelier	Monnaie	Date	Occurrences
Néron	Indét.	As	54-68	1
Flavien	Indét.	Sesterce	69-96	1
Antonin	Rome	Sesterce	145-161	1
Claude II	Rome ou Milan	Antoninien	268-270	1
Claude II	Milan	Antoninien	268-270	1
Victorin	Atelier I	Antoninien	269-271	2
Victorin	Atelier II	Antoninien	269-271	2

Empereur/période	atelier	Monnaie	Date	Occurrences
Divo Claudio	Indét.	Antoninien	271-272	1
Divo Claudio	Indét.	Imitation radiée	Ap. 270	1
Tétricus Ier	Indét.	Imitations radiées	271-274	7
Tétricus Ier	Atelier II	Antoninien	271-274	1
Tétricus II	Atelier I	Antoninien	271-274	1
Tétricus	Indét.	Imitation	-	2
Constantin Ier	Londres	Follis	320-321	1
Constantinien	Lyon	Follis Urbs R.	332	1
Constantinien	Indét.	Bronze	330-340	1
Constantinien	Indét.	Imitation constantinopolis	330-337	2
Indét.	Indét.	Imitation	330-340	1
Fils Constantin I	Lyon	Bronze	337-340	1
Constance II	Trèves	Aes 3	340	1
Constance II	Indét.	Bronze	337-340	1
Constant Ier	Trèves ?	Bronze	347-348	1
Constantinien	Indét.	Imitation	Mil IVe	1
Valentinien Ier	Arles ?	Aes 3	364-367	1
Gratien	Indét.	Aes 3	364-383	1
Valens	Lyon	Aes 3	364-367	1
Valens ?	Indét.	Aes 2	364-378	1
Indét.	Indét.	Aes 3	364-378	4
Indét.	Lyon.	Aes 3	367-375	1
Arcadius	Trèves	Aes 4	388-392	1
Indét.	Indét.	Follis	1e moit IVe	1
Indét.	Indét.	Bronze	347-348	4
Indét.	Indét.	Bronze	364-378	1
Indét.	Indét.	Imitation	383-388	1
Indét.	Indét.	Bronze	2e moit IVe	2
Indét.	Indét.	Imitation	Fin IVe	1
Indét.	Indét.	Bronze	IIIe-IVe	2
Indét.	Indét.	Bronze	IVe	2

Tableau 113. Les monnaies de Ciry-Salsogne "Le Bruy".

IV. Bibliographie

THOUVENOT S., *Ciry-Salsogne, « le Bruy » (Aisne), Rapport d'évaluation archéologique complémentaire,* 2 volumes, Soissons 1999.

Courmelles, « La plaine du Mont de Courmelles », Zone d’activité, lot n°1

I. Recherche et localisation

I. 1. Localisation, circonstances

Courmelles est la commune voisine de Ploisy, concernée par le même aménagement en zone d’activité que celle-ci et ainsi par la même opération de diagnostics et de fouilles menées depuis 2002, situées sur le plateau de Ploisy/Courmelles, plateau bordant la nationale 2 reliant Paris à Soissons à l’est ce celle-ci. Quatre sites gallo-romains, trois habitats et une nécropole ont été découverts (zones 1, 3, 5 et 6) et fouillés par l'INRAP. L’opération archéologique de Courmelles a été menée par B. Hénon (INRAP).

I. 2. Contexte géographique et historique

Le village de Ploisy se situe sur le territoire de la cité des Suessions, dans le *pagus Suessionensis*. Il est à proximité de la capitale de cité, *Augusta suessionum*, à mi-chemin entre les routes antiques Meaux-Soissons et Reims-Soissons, en bordure du Ruisseau des Aulnes, un affluent de la Crise.

II. Présentation générale de l’occupation

L’occupation de ce site débute dans la deuxième moitié du Ier siècle et se poursuit jusqu’au début du IIIe siècle. Une première phase voit l’implantation d’un enclos à deux entrées opposées avec un bâtiment sur sablière basse le long du fossé ouest et une mare au centre, dont les berges ont fait l’objet d’un aménagement en pierres (muret). Un grand bâtiment sur poteaux est présent à l’extérieur de l’enclos. Dans la deuxième phase, l’occupation semble moins structurée. L’enclos est abandonné, la mare est recreusée avec des aménagements similaires. Deux nouveaux bâtiments sont construits, un sur poteaux, un sur fondation, ainsi qu’un cellier.

III. La céramique

Elle a été étudiée par V. Pissot (INRAP) qui signale qu'elle était assez mal conservée, avec un taux de fragmentation élevé et des surfaces très abîmées. 1519 fragments dont 124 individus déterminés à partir des bords ont été inventoriés, répartis dans 33 structures. La structure la plus riche est la mare 62 avec 30% du mobilier céramique recueilli. Deux horizons chronologiques ont pu être déterminés. Une étude des pâtes a été réalisée, notamment pour la céramique fine. La céramique commune sombre a été séparée en plusieurs groupes : la céramique grossière à dégraissant nummulitique dont deux variantes de pâtes sont décrites, puis trois autres groupes techniques : pâte sableuse cuite en mode A fumigé, pâte sableuse cuite en mode B, grises limoneuses. Si le troisième groupe pourrait être rattaché aux productions de Béhéricourt, les deux premiers peuvent appartenir à plusieurs groupes de pâtes aux origines différentes. Le NMI est déterminé à partir des bords.

-L'horizon 1 : 557 tessons dont 32 individus répartis dans 20 structures ont pu y être attribués. Cet horizon, compte tenu de la typologie et de la proportion de *terra nigra* peut être daté de l'horizon de synthèse VI.

Catégories	NR	NMI
TS	2	2
TN	233	10
CC	70	3
RUB	206	15
BES	1	0
AM	10	1
DO	35	1

Tableau 114. Quantités de céramique de l'horizon 1 de Courmelles, « La plaine du Mont de Courmelles ».

CAT	GP	Type	NMI
TS	SG	Drag. 18	2
TN	CHAMP	A5	1
TN	CHAMP	A42-43	5
TN	CHAMP	C13	1
TN	NOY	P54	1
TN	NOY	BT10	2
CC	NOY	*Aisne2* C1	2
CC	NOY	*Aisne2* C9	1
RUB	NUM	*Aisne* J1c	1
RUB	NUM	*Aisne2* J19a	1
RUB	NUM	Indét.	8
RUB	LIMO	*Aisne2* P1	1
RUB		*Aisne2* P1	1
RUB	NUM	*Aisne2* P43	1
RUB	NUM	CV-Indét.	1
RUB		Indét.	1

CAT	GP	Type	NMI
BES		P-indét.	P
AM	BETC	Dressel 7/11	P
AM	BETG	Dressel 20c	1
AM	IT	Indét.	P
DO	NUM	*Aisne* DO4	1
Total			**32**

Tableau 115. Détail de la céramique de l'horizon 1 de Courmelles, « La plaine du Mont de Courmelles ».

-L'horizon 2 : 944 tessons dont 89 individus, répartis dans treize structures ont été rattachés à cet horizon ainsi que la mare 62 dont le matériel nous a semblé appartenir au même horizon chronologique. Celui-ci peut être daté de l'horizon de synthèse X.

Catégories	NR	NMI
TS	13	3
EN	7	0
TN	16	2
FRB	24	1
CC	298	13
MO	16	9
RUB	437	57
AM	59	3
DO	72	1
Indét.	2	0

Tableau 116. Quantités de céramique de l'horizon 2 de Courmelles, « La plaine du Mont de Courmelles ».

CAT	GP	Type	NMI
TS	ARG	Drag. 31	1
TS	EG-ARG	Drag. 33	1
TS	ARG	Drag. 33	1
TS	CG	Drag. 38	P
TS	SG	décor moulé	P
EN		GO	P
TN	CHAMP	A42-43	1
TN	CHAMP	C13	P
TN	NOY	GO	1
FRB	LIMO	*Aisne2* P1	1
CC	calc-NOY?	Cr-Indét.	1
CC	calc-NOY?	*Aisne2* C1	1
CC	NOY	*Aisne2* C1	3
CC	NOY	*Aisne2* C2	1
CC	NOY	*Aisne2* C11	2
CC	NOY	*Aisne2* C25?	1
CC	NOY	*Aisne2* C25-var.	2
CC	NOY	*Aisne2* P6	1
CC	calc-NOY?	Indét.	1
MO	NOY	*Aisne2* MO4	2
MO	NOY	*Aisne2* MO5	1
MO	NOY	Gose 458-60	4

CAT	GP	Type	NMI
MO	calc-NOY?	Indét.	2
RUB	NUM	*Aisne2* J1a	1
RUB	NUM	*Aisne2* J1c	1
RUB	NUM	*Aisne2* J2	1
RUB	NUM	*Aisne2* J18	1
RUB	NUM	*Aisne2* J19a	6
RUB		*Aisne2* J46	1
RUB	CHAMP	*Aisne2* J46	2
RUB		*Aisne2* J47	1
RUB		*Aisne2* J67 ?	1
RUB		Poêlon	1
RUB		J-Indét.	3
RUB	LIMO	J-Indét.	1
RUB	NUM	J-Indét.	2
RUB		*Aisne2* P1	1
RUB	NUM	*Aisne2* P1	3
RUB	LIMO	*Aisne2* P1	1
RUB		*Aisne2* P3	3
RUB		*Aisne2* P27	1
RUB		*Aisne2* P28	1
RUB	LIMO	P-Indét.	3
RUB	NUM	P-Indét.	1
RUB		P-indét.	1
RUB	LIMO	Indét.	1
RUB	NUM	Indét.	3
RUB		Indét.	15
RUB		*Aisne2* CV3	1
AM	BETG	Dressel 20	2
AM	NARB	G4	1
DO	NUM-2	*Aisne2* DO10	1
Total			**89**

Tableau 117. Détail de la céramique de l'horizon 2 de Courmelles, « La plaine du Mont de Courmelles ».

IV. Bibliographie

HENON B. (Dir.), *Courmelles, Zone d'activités de Courmelles, lot n°1*, La *Plaine du Mont de Courmelles* (Aisne), Rapport de fouilles, Amiens 2008.

Ercheu, « Chemin de l'Ecueil »

I. Recherche et localisation

I. 1. Contexte de la fouille (Contexte de la fouille)

La fouille d'Ercheu « Chemin de l'Ecueil » a eu lieu en 2010 sous la direction de A. O'Connor (Oxford Archéologie). Elle prend place au sein des opérations d'archéologie préventive du Canal Seine-Nord Europe. Ercheu est situé à 17 km au Nord de Noyon.

I. 2.Contexte géographique et historique

Le site est situé dans la cité des viromanduens, au Nord de *Noviodunum* et à quelques kilomètres de Roye/*Roudium*, situé à la frontière entre les Viromanduens et les Bellovaques. Il est rattaché au *pagus Noviomensis*.

II. Présentation générale de l'occupation

L'occupation de cette parcelle prend place dans un enclos fossoyé quadrangulaire, recoupé partiellement dans sa section sud par un ensemble de fours. Un bâtiment rectangulaire sur poteaux ainsi qu'un autre bâtiment à fondation calcaire ont été retrouvés. Le centre de l'enclos est occupé par une concentration de fosses. Un puits ainsi que différentes fosses complètent les traces d'occupation. Au sud de l'emprise, un ensemble artisanal à vocation métallurgique composé de fours, de zones de travail et de rejets, avoisine une mare.

III. La céramique

Le secteur 2 des fouilles archéologiques d'Ercheu a livré peu de céramique, pour un total de 291 tessons dont 57 individus, provenant de 31 US. La céramique était très fragmentée mais dans un état de conservation relativement correct. Peu de surfaces étaient usées par la conservation. Dix catégories ont été identifiées mais seules cinq ont livrés des individus. Les isolations de trois catégories seulement ont pu faire l'objet d'une analyse à la loupe binoculaire qui soit pertinente : la terre sigillée, la céramique rugueuse claire et la

céramique rugueuse sombre. Un seul horizon a pu être identifié.

-L'horizon 1 : Treize US ont pu, avec assurance, être rattachées à l'horizon 1, pour un total de 177 tessons dont 40 individus. Celui-ci a été daté de la deuxième moitié du IVe siècle, notamment sur la base d'un profil d'Alzei 27.

CAT	NR	NMI
TS	19	6
DTS	1	1
FRB	2	1
CC	7	0
MO	1	1
VRP	1	0
RUA	6	2
RUB	130	29
MD	4	0
DO	1	0

Tableau 118. Quantités de céramique de l'horizon 1 de Ercheu, « Chemin de l'Écueil ».

CAT	GP	Type	NMI (Fig. 47)
TS	ARG	Chenet 320-sondergrüppe	P (1)
TS	ARG	Chenet 320	5 (2-4)
TS	ARG	Chenet 329	1 (5)
TS	ARG	MO	P
DST		Chenet 320	1 (6)
FRB		*Aisne2* GO1	1 (7)
CC	NOY	Indét.	P
MO	NOY	Indét.	1
VRP	RDVA	*Blicquy* 5	P
RUA	Mayen	*Alzey* 27	2 (8)
RUB	NUM	*Aisne2* A12	1 (9)
RUB		*Aisne2* A22	3
RUB	B	*Aisne2* A22	2 (10,11)
RUB	H	*Aisne2* J12	1 (12)
RUB	B	*Aisne*2 J23	1 (13)
RUB		*Aisne*2 J58	1
RUB	B?	*Aisne2* J58	1 (14)
RUB	BHT	Poêlon	1
RUB		*Aisne2* P3	2
RUB		*Aisne2* P16/P17	2 (15)
RUB	H	P-Indét.	3
RUB		Indét.	10
RUB	B	Indét.	1
MD		Indét.	P
DO		Indét.	P
Total			**40**

Tableau 119. Détail de la céramique de l'horizon 1 de Ercheu, « Chemin de l'Écueil ».

La molette

Aucune molette identique à celle de l'US 20055 n'a été retrouvée dans la littérature spécialisée mais néanmoins nous avons retrouvé un équivalent dans la molette UC246 qui contient également un casier à hachures obliques avec une ligne de globules au centre. Il s'agit de la seule molette où l'on retrouve ce type de casier et les casiers de part et d'autre sont les mêmes que pour notre molette : des croix de Saint-André avec globules dans les intervalles. On y trouve également la présence de casiers à quadrillage de lignes obliques dans les deux sens. La molette UC246 est propre à l'atelier Avocourt 3, qui semble n'avoir produit qu'au IVe siècle[19]. En outre, des équivalents ont pu être retrouvés dans une tombe du cimetière de Saint-Julien (Charleville-Mézières-08), à Plailly et Estrée-Saint-Denis (60), à Roye « Puits à Marne » (80), Reims (fouilles de la Médiathèque et de la rue Desteuque). En conséquence, elle a pu être classée parmi les molettes du « Sondergruppe » de Hübener avec une datation vers 330/340-360/370)[20].

Les monnaies

Deux monnaies ont été retrouvées par l'INRAP lors du diagnostic et une monnaie durant la fouille. Deux d'entre elles ont été étudiées par M. L. Berdeaux-Le Bradizec.

Empereur/période	atelier	Monnaie	Date	Occurrences
Constantin I	Lyon	Nummus	315-316	1
Constantin II			335-337	1
Constance II	Indét.	Maiorina	355-360	1

Tableau 120. Les monnaies de l'horizon 1 de Ercheu, « Chemin de l'Écueil ».

IV. Bibliographie

O'CONNOR A., EARLY R., *Commune d'Ercheu (Somme), Lieu dit "l'Epinette", section ZI no 71 à 74 ; Lieu-dit "Chemin de l'Ecueil", section ZI no 36, 110 et 111 ; entre "Chemin de Ham" et "Près de la Fontaine", section ZH no 16, 31 à 33, Commune de Libermont (Oise), Lieu-dit "Les Champs de Tortus", section ZA no 117, Rapport final d'opération*, Janvier 2013, 4 volumes.

[19] BRULET et *alii*. 2010, p. 231 et 233

[20] Communication personnelle de Didier Bayard (SRA Picardie), qu'il en soit remercié. On retrouve ces références dans le rapport de fouilles de la Rue Desteuque à Reims, la molette n°2 de l'US 373, BAYARD dans SINDONINO 2005, p. 187.

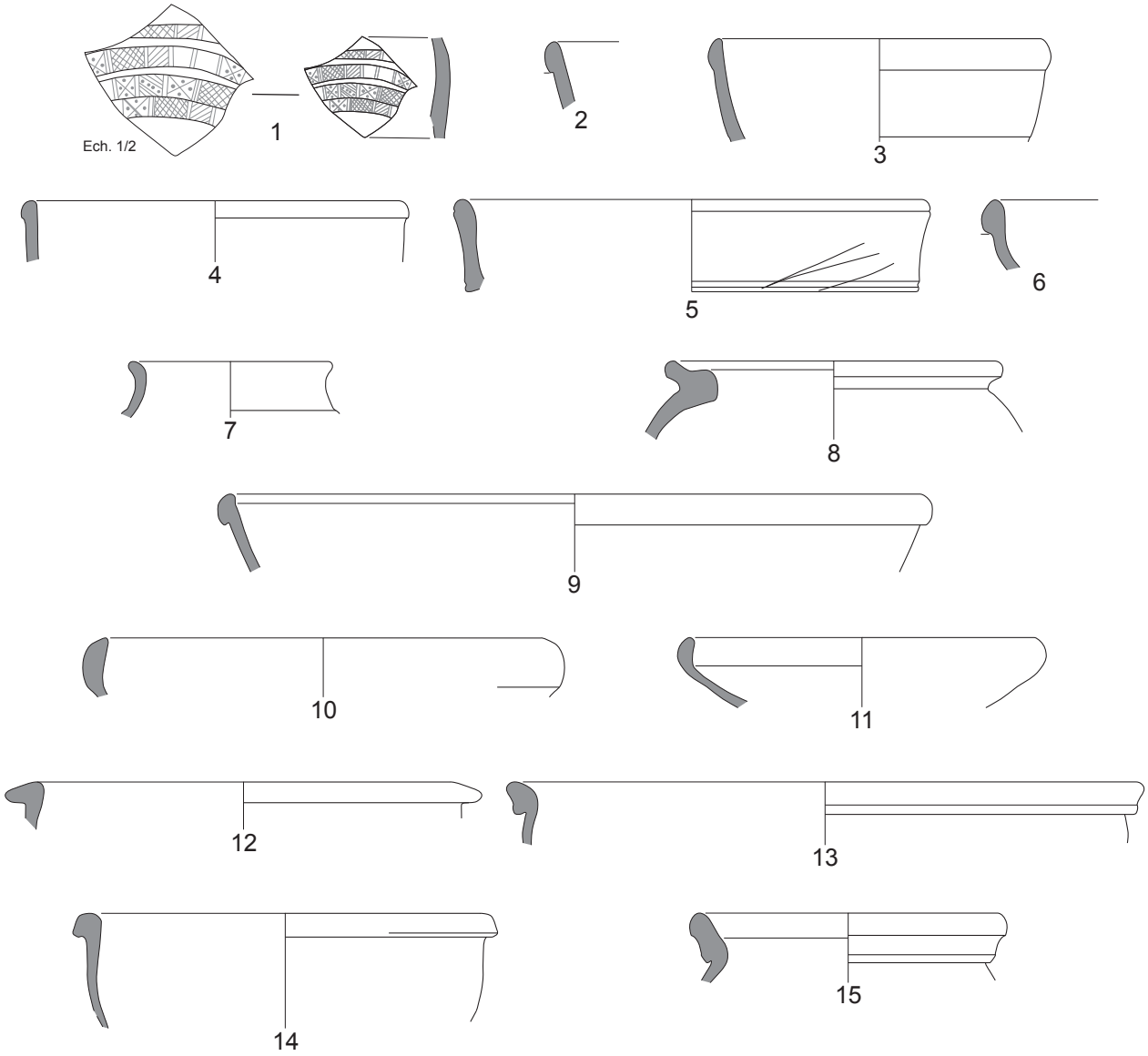

0 5 cm
Ech 1/3

Fig. 47. L'horizon site 1 d'Ercheu "Chemin de l'Ecueil".

Fresnoy-le-Grand « Les Champs à Grès »

I. Recherche et localisation

I. 1. Contexte de la fouille

La fouille a été exécutée préalablement à la réalisation d'une déviation de la RD8 autour de l'agglomération de Fresnoy-Le-Grand, sous la direction de T. Galmiche et G. Desplanque (CG02). Trois sites avaient été identifiés lors du diagnostic et ont été fouillés entre fin 2007 et début 2008 pour les sites 1 et 3 et en juin 2008 pour le site 2. Fresnoy-le-Grand est situé dans le Vermandois, au Nord-Est de Saint-Quentin. Le site 2 correspond au lieu-dit « Les Champs à Grès ».

I. 2. Contexte géographique et historique

Dans l'antiquité, Fresnoy-le-Grand appartenait à la cité des Viromanduens, *pagus Vermandensis*. L'agglomération est située à une quinzaine de kilomètres au nord-est de Saint-Quentin. Elle est également proche de la frontière nord-ouest de la cité des Rèmes. L'environnement antique du site est peu connu.

II. Présentation générale de l'occupation

Deux occupations ont été mises en évidence lors de la fouille : une première qui est datée de la période antique et une deuxième de la période mérovingienne.
Cinq sépultures (4 crémations et une inhumation double) ont été retrouvées et appartiennent au Ier et au IIIe siècles. La plupart de l'occupation relève des IIIe/IVe siècles et est caractérisée par trois fossés formant un enclos rectangulaire ainsi que par une série de foyers excavés liés à une activité de forge, des fosses et un puits. L'occupation mérovingienne est représentée principalement par des fonds de cabane.

III. La céramique

La céramique d'époque gallo-romaine ne représente qu'un petit lot de 743 tessons dont 59 individus, répartis dans 17 structures. Elle était fragmentée avec des surfaces rongées par

le sédiment. Dix catégories ont été reconnues et peu de types identifiés. Deux horizons ont été définis.

-L'horizon 1 : Une seule structure a pu être attribuée à cet horizon : une tombe à incinération. Elle contenait deux vases entiers brisés : un pot en *terra nigra* coquille d'œuf P54, estampillé (non lisible) sur le fond et une jatte *Aisne2* J18 recuite (Fig. 48).

-L'horizon 2 : Trois structures on été rattachées à cet horizon pour un total de 335 tessons et 28 individus. La céramique rugueuse sombre est la catégorie majoritaire. Le fond d'un pot de cette catégorie était marqué par une estampille non littérale formée d'une croix flanquée de deux globules. Il est daté de l'horizon de synthèse XI.

Catégorie	NR	NMI
TS	2	2
DTS	8	1
TN	9	0
FRB	21	3
CC	109	3
VRP	4	2
RUB	94	14
MD	2	0
AM	3	0
DO	48	1
Cér. méro	12	1
Indét.	21	1

Tableau 121. Quantités de céramique de l'horizon 2 de Fresnoy-le-Grand, « Les Champs à Grès ».

CAT	GP	Type	NMI (Fig. 49)
TS	ARG	Chenet 365	1 (1)
TS		Indét.	1
ITS	A	DRAG 38	1
ITS	B	DRAG 38	P
TN	CHAMP	A	P
FRB	B	*Aisne2* B1	1
FRB	B?	*Aisne2* B6	1 (2)
FRB		B-Indét.	1 (3)
CC	NOY	*Aisne2* C1	1
CC	proche ITS A	Indét.	2
VRP	RDVA	*Blicquy* 5	2
RUB		Indét.	1
RUB		*Aisne2* A7	1 (4)
RUB	B	*Aisne2* J9	2 (5)
RUB		*Aisne2* J30	1 (6)
RUB	A	*Aisne2* J67	2 (7)
RUB	C	*Aisne2* P1	1 (8)
RUB		*Aisne2* P1	1 (9)
RUB		Indét.	5

CAT	GP	Type	NMI (Fig. 49)
MD	NUM	Indét.	P
AM	NARB	Indét.	P
AM	BET	Indét.	P
DO		Indét.	1
Indét.		BT	1
RUB méro		P-Indét.	1
Total			**28**

Tableau 122. Détail de la céramique de l'horizon 1 de Fresnoy-le-Grand, «Les Champs à Grès».

IV. Bibliographie

GALMICHE T., DESPLANQUE G. (Dir.), *Fresnoy-le-Grand (Aisne), Déviation de Fresnoy-le-Grand (RD8)*, Rapport de fouilles, Laon, 2008, trois volumes.

GALMICHE T., DESPLANQUE G., CORSIEZ A. et JOUANIN G., « L'habitat rural mérovingien de Fresnoy-le-Grand (Aisne) « Les Champs à Grès », *Revue Archéologique de Picardie*, 2010, n°1-2, p. 195-221.

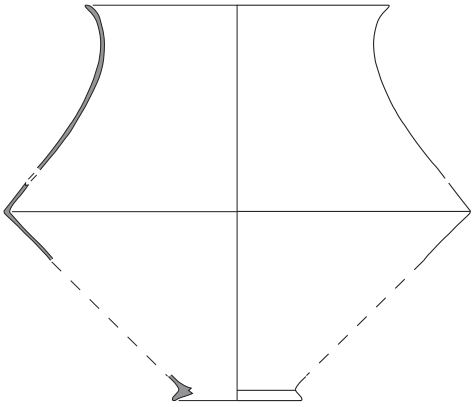

1

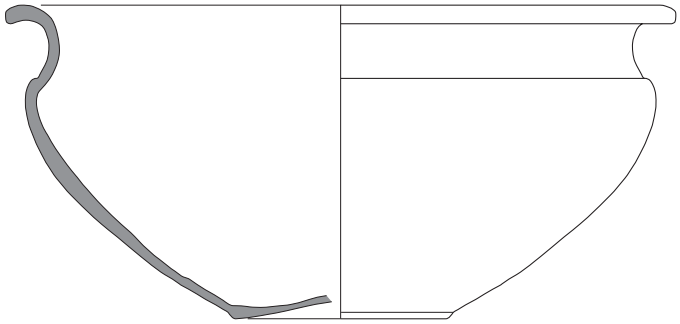

2

0 5 cm
Ech 1/3

Fig. 48. L'horizon site 1 de Fresnoy-le-Grand "Les Champs à Grès".

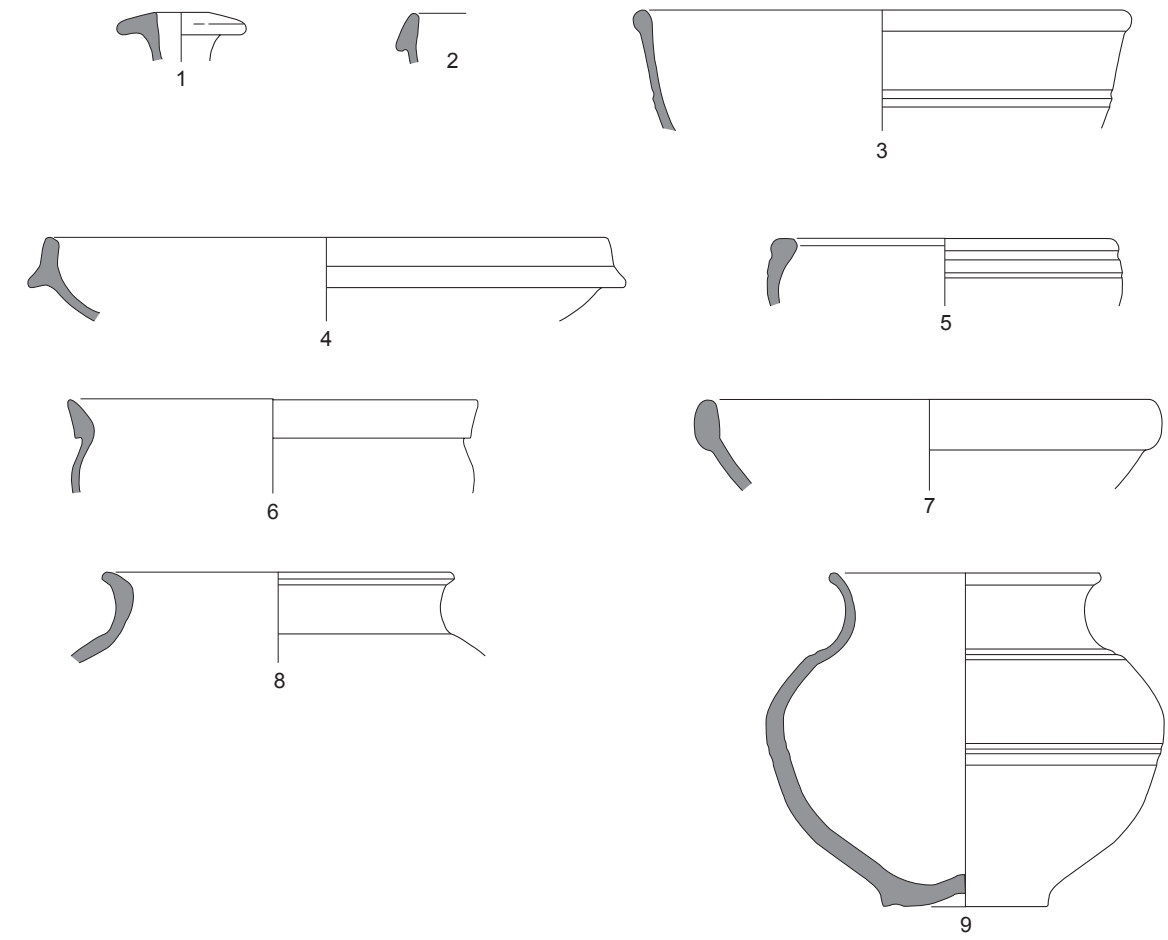

0 5 cm
Ech 1/3

Fig. 49. L'horizon site 2 de Fresnoy-le-Grand "Les Champs à Grès".

Fresnoy-le-Grand «Les Champs Dollants»

I. Recherche et localisation

I. 1. Contexte de la fouille

La fouille a été exécutée préalablement à la réalisation d'une déviation de la RD8 autour de l'agglomération de Fresnoy-Le-Grand, sous la direction de T. Galmiche et G. Desplanque (CG02). Trois sites avaient été identifiés lors du diagnostic et ont été fouillés entre fin 2007 et début 2008 pour les sites 1 et 3 et en juin 2008 pour le site 2. Fresnoy-le-Grand est situé dans le Vermandois, au Nord-Est de Saint-Quentin. Le site 3 correspond au lieu-dit «Les Champs Dollants».

I. 2. Contexte géographique et historique

Dans l'antiquité, Fresnoy-le-Grand appartenait à la cité des Viromanduens, *pagus Vermandensis*. L'agglomération est située à une quinzaine de kilomètres au nord-est de Saint-Quentin. Elle est également proche de la frontière nord-ouest de la cité des Rèmes. L'environnement antique du site est peu connu.

II. Présentation générale de l'occupation

L'occupation est circonscrite dans un enclos fossoyé dont la fouille n'a révélé qu'une partie. Plusieurs trous de poteaux, de fosses et deux mares constituent l'essentiel des vestiges archéologiques ainsi que plusieurs puits et silos. Aucun plan de bâtiment n'est perceptible.

III. La céramique

1301 tessons dont 93 individus ont été comptabilisés. Ils étaient moyennement fragmentés et les surfaces étaient rongées par le substrat. Huit catégories ont été identifiées et peuvent être réunies au sein d'un même horizon chronologique.

-L'horizon 1 : La catégorie majoritaire de cet horizon est la céramique modelée, suivie par

la *terra nigra* et la céramique rugueuse sombre. Il a été daté de l'horizon de synthèse VII.

Catégorie	NR	NMI
TS	5	2
TN	154	19
CC	38	2
RUB	223	11
DBES	1	1
MD	794	55
AM	6	0
DO	32	2
Indét.	48	1

Tableau 123. Quantités de céramique de l'horizon 1 de Fresnoy-le-Grand, «Les Champs Dollants».

CAT	GP	Type	NMI (Fig.50-51)
TS	SG	A	P
TS	SG	Drag 27b	1
TS	SG	Indét.	1
TN	CG	A	P
TN		A1	1 (1)
TN	CHAMP	A5	2 (2)
TN	recuit	A5/A12	1
TN	CHAMP?	A6	1
TN	CHAMP	A8	1 (3)
TN	CHAMP	A18	1 (4)
TN	CHAMP	A39	1
TN	CHAMP	A41	1 (5)
TN		A41-42	1
TN	CHAMP	A41-42	2
TN	CHAMP	C13	1
TN	SEPTA	P36?	2
TN	SEPT	P39-40	3 (6)
TNo		P54?	P
TN	SEPTA	Indét.	1
CC		Indét.	1
CC	SAVO	Indét.	1
RUB		*Aisne2* J3	2 (7)
RUB		*Aisne2* J44	1 (8)
RUB		*Aisne2* P1	3 (9)
RUB	A	*Aisne2* P1	1 (10)
RUB		*Aisne2* P48	1 (11)
RUB		Indét.	3
DBES		P à L rainurée	1 (12)
MD	FLG A?	*Aisne2* J1b	1
MD	FLG A	*Aisne2* J1c	1
MD	FLG A	*Aisne2* J2a	2 (13)
MD		*Aisne2* J2a	9 (14)
MD	FLG B	*Aisne2* J4	1 (15)
MD	FLG C?	*Aisne2* J10	1 (16)
MD		J-indét.	1
MD		*Aisne2* P1	1 (18)
MD	FLG C	*Aisne2* P1	2 (17)

CAT	GP	Type	NMI (Fig.50-51)
MD	FLG A	*Aisne2* P6	1 (19)
MD		*Aisne2* P6	2 (20)
MD		Indét.	25
MD	FLG A	Indét.	1
MD	FLG B	Indét.	1
MD	CHAM	Indét.	6
AM	BETG	INDET.	P
DO		*Aisne2* DO2	1 (21)
DO		*Aisne2* DO9	1 (22)
Indét.		Indét.	1
Total			**93**

Tableau 124. Détail de la céramique de l'horizon 1 de Fresnoy-le-Grand, «Les Champs Dollants».

IV. Bibliographie

GALMICHE T., DESPLANQUE G. (Dir.), *Fresnoy-le-Grand (Aisne), Déviation de Fresnoy-le-Grand (RD8)*, Rapport de fouilles, Laon, 2008, trois volumes.

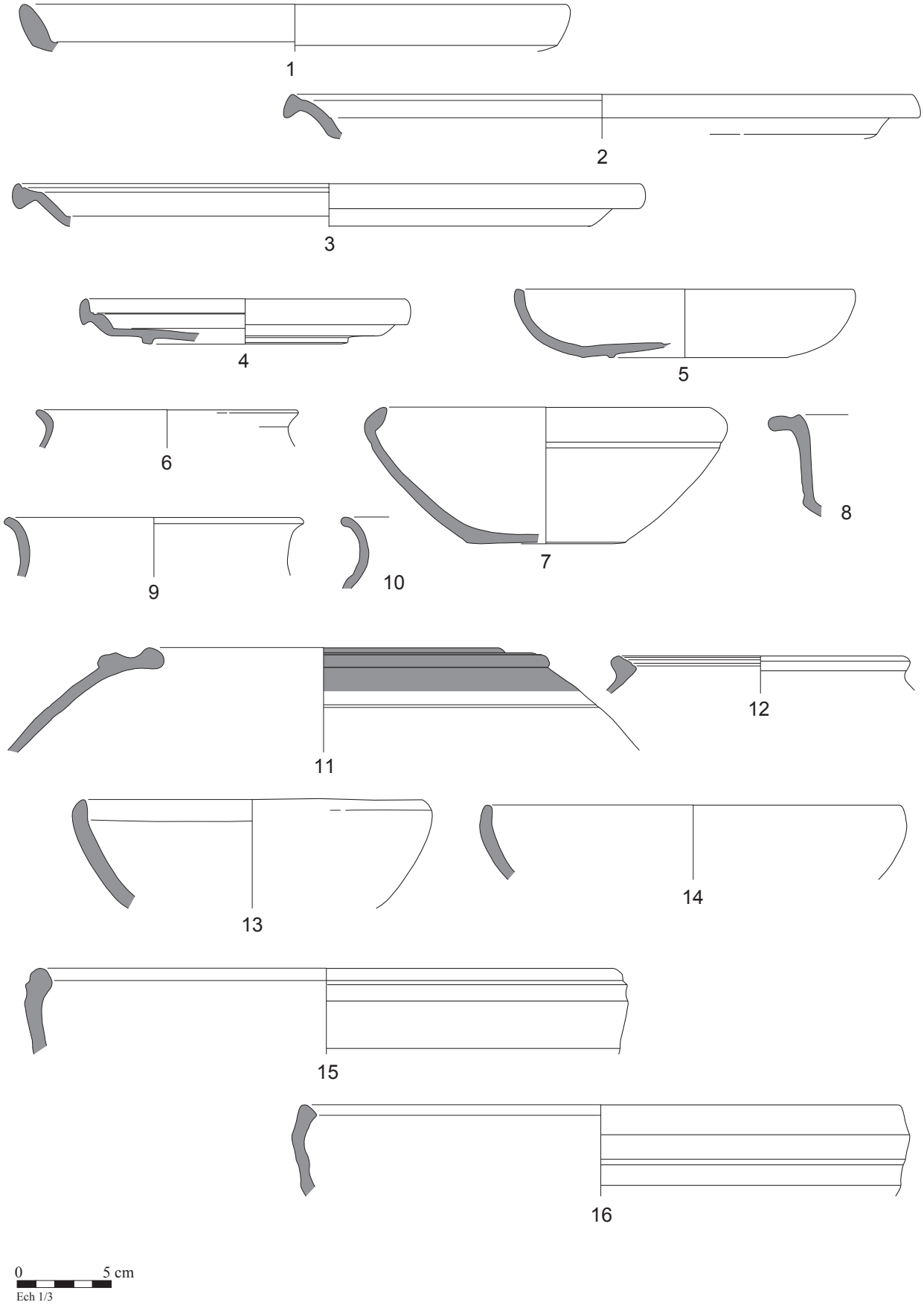

Fig. 50. L'horizon site 1 de Fresnoy-le-Grand "Les Champs Dollants".

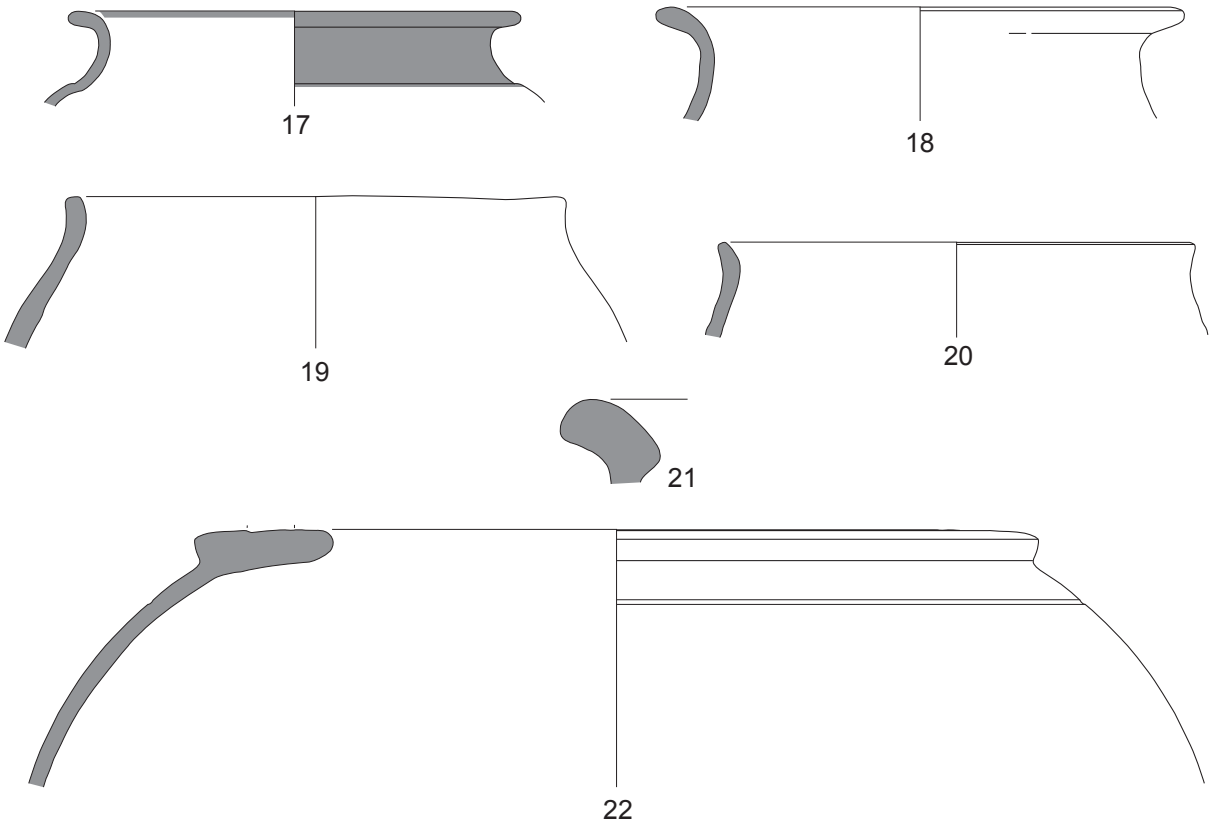

0 5 cm
Ech 1/3

Fig. 51. L'horizon site 1 de Fresnoy-le-Grand "Les Champs Dollants".

Goussancourt « La Fontaine des Grèves »

I. Recherche et localisation

I. 1. Contexte de la fouille

Le chantier de la « Fontaine des Grèves » à Goussancourt s'inscrit dans le vaste programme de fouilles préalables à l'implantation de la ligne du TGV-EST. La commune se situe à une trentaine de kilomètres au nord-est de Château-Thierry, à environ 20 km au sud de Fismes et à 37 km de Reims. Le site est localisé à l'extérieur du village, à environ un kilomètre au sud. Il a été fouillé sous la direction de C. Hosdez, assisté de K. Libert (INRAP), dans la première moitié de l'année 2002.

I. 2. Contexte géographique et historique

L'appartenance antique de Goussancourt est assez sensible. Bien qu'il soit attribué par les archives des diocèses à la cité des Suessions et plus particulièrement au *pagus Tardunensis*, sa position dans une zone tampon avec la cité des Rèmes, au sud de Fismes peut être discutée. Deux voies secondaires sont connues pour passer à proximité du village.

II. Présentation générale de l'occupation

La fouille a révélé des traces d'occupation allant du début de la période romaine à la période moderne. Les périodes les mieux documentées sont le Bas-Empire, l'époque mérovingienne et l'époque moderne.
Les vestiges de l'antiquité tardive sont répartis de part et d'autre d'une large voie qui traverse la partie Sud de la zone décapée d'Ouest en Est. 340 structures ont pu être attribuées à cette phase. La partie au nord de la voie est occupée en grande partie par une grande mare et un puits ainsi que par quelques constructions sur poteaux. La plupart des structures sont situées au sud de la voie et sont masquée par des niveaux de colluvionnements (« terres noires »). Deux bâtiments avec fondations en pierre ont été révélés ainsi que plusieurs bâtiments sur poteaux, dont un habitat-étable, et des greniers. Un fond de cabane a également été mis au jour sur un des côtés de la mare. Trois phases

subdivisent cette occupation (phases 1 à 3). L'ensemble des analyses spécialisées a montré que ce site avait un statut économique semblable à celui d'une *villa* de la fin de la période gallo-romaine, notamment à travers la consommation de viande.
La période mérovingienne (phase 4) a livré 120 structures au nord-est de la voie, qui ne se superposent pas avec celles de la période précédente. L'occupation est représentée par cinq fonds de cabane, deux constructions sur poteaux et des fosses.
Les structures de la période moderne (XVIIIe s.) se situent à l'extrémité est de l'emprise de la fouille et appartiennent à un moulin à eau.

III. La céramique

Sur les 340 structures liées à l'époque antique, seules 80 ont livré du mobilier archéologique. Le sol étant acide et le site fortement humide, l'ensemble du mobilier était très mal conservé et abîmé. La céramique était de ce fait, très fragmentée et mal conservée. L'étude a porté sur 4716 tessons dont 639 individus. Elle a été réalisée par X. Deru (Université Lille 3, Halma UMR 8164). Trois horizons ont pu être distingués. Des éléments appartenant à des périodes antérieures ont été collectés dans des structures plus récentes sans qu'ils puissent être rattachés à une occupation. Un quatrième horizon représente la période mérovingienne précoce.

-L'horizon 1 : Il est représenté par le mobilier d'une seule structure et la faiblesse de l'ensemble n'a permis qu'une datation large, entre le milieu du IIe siècle et la fin du IIIe siècle.

-L'horizon 2 : Cet horizon est caractérisé par la construction de deux habitations sur solin de pierre, ainsi que par le creusement d'un puits et de son canal d'évacuation et de la mare. Un groupe de quatre foyers/four complète l'ensemble. 346 tessons, dont 43 individus ont été dénombrés et sont datés de l'horizon de synthèse XII.

Catégorie	NR	NMI
TS	20	5
CC	21	2
MO	3	2
RUA	2	0
RUB	248	33
MD	1	0
Indét.	49	1

Tableau 125. Quantités de céramique de l'horizon 2 de Goussancourt, «La Fontaine des Grèves».

Cat	GP	Type	NMI (Fig. 52)
TS	ARG	Chenet 304	1 (1)
TS	ARG	Chenet 320-G2	1 (2)
TS	ARG	Chenet 320-G1	P
TS	ARG	Chenet 320-G6	P
TS	ARG	Chenet 320/Drag. 37	2
TS	ARG	Chenet 330	P
TS	ARG	Drag. 31	P
TS	ARG	Drag. 37	1
TS	ARG	Drag. 45 (?)	P
CC		Indét.	1
CC	cham	*Aisne2* C48	1 (3)
MO		*Aisne2* MO1a	1 (5)
MO		MO-Indét.	1 (4)
RUA		Indét.	P
RUB		*Aisne2* A16	1
RUB	CRBL	*Aisne2* A2b	1
RUB	CHAMP	*Aisne2* A2b	1 (6)
RUB		*Aisne2* A27	1
RUB	CRBL	*Reims* A3	1
RUB		*Aisne2* J12	1
RUB		*Aisne2* J22	1
RUB		*Aisne2* J45	1
RUB		*Aisne2* J46	1
RUB	CRBL	*Reims* J13	1
RUB		*Reims* J29-30	2
RUB		*Aisne2* P7	1
RUB	CHAMP	*Aisne2* P7	2 (7)
RUB	CHAMP	*Aisne2* P11 (?)	1 (8)
RUB	CHAMP	*Aisne2* P16	3 (9)
RUB		*Aisne2* P16	1
RUB		*Reims* P5	3
RUB	INDÉT.	*Reims* P17	1
RUB	G2	*Reims* BT1	1
RUB		*Aisne2* CV5b	1
RUB		faisselle	P
RUB	CHAMP	Indét.	4
RUB		Indét.	3
Indét.		Indét.	1
Total			**43**

Tableau 126. Détail de la céramique de l'horizon 2 de Goussancourt, «La Fontaine des Grèves».

-L'horizon 3 : Il correspond à la fin de l'occupation et l'abandon du site gallo-romain tardif. 4136 tessons ont été comptés dont 554 individus. 66 monnaies ont pu être identifiées par M. Amandry. 63 décors à la molette sur sigillée d'Argonne ont été analysés par D. Bayard. L'ensemble de ces éléments donne une fourchette chronologique dans l'horizon de synthèse XIII, entre 360 et 390 pour la constitution du lot. La présence de monnaies datées entre 388-392 resserre cet horizon de la fin du IVe siècle au début du Ve.

Catégorie	NR	NMI
TS	780	141
DST	12	4
MT	4	0
TN	4	2
FRA	5	3
FRB	17	6
CC	89	13
MO	23	10
VRP	2	1
RUA	163	46
RUB	2600	314
COQ	2	1
MD	8	1
AM	17	2
DO	5	0
PTB	1	0
Indét.	404	10

Tableau 127. Quantités de céramique de l'horizon 3 de Goussancourt, «La Fontaine des Grèves».

CAT	GP	Type	NMI (Fig. 53-57)
TS	ARG	Chenet 302	1
TS	ARG	Chenet 303	1
TS	ARG	Chenet 304	10 (1-3)
TS	ARG	Chenet 313	2 (4)
TS	ARG	Chenet 318-319	1 (5)
TS	ARG	Chenet 318	2
TS	ARG	Chenet 319	1
TS	ARG	Chenet 320	88
TS	ARG	Chenet 321	1
TS	JVV?	Chenet 323	1
TS	ARG	Chenet 324	3 (8)
TS	ARG	Chenet 324a-f	1
TS	ARG	Chenet 324h	1
TS	ARG	Chenet 326	1
TS	ARG	Chenet 326/330	1
TS	ARG	Chenet 327	1
TS	ARG	Chenet 327-30?	1
TS	ARG	Chenet 328	1 (6)
TS	ARG	Chenet 328-30	3
TS	ARG	Chenet 330	4
TS	ARG	Chenet 331	P
TS	ARG	Chenet 333	4
TS	ARG	Chenet 335	P
TS	ARG	Chenet 348-349	1
TS	ARG	Cr-Indét.	1
TS	ARG	Drag. 33/Chenet 310	4
TS	ARG	Drag. 37	2
TS	ARG	Indét.	3
TS	CG	Drag. 27	1
TS	EG	Indét.	1
TS	JVV?	Chenet 323	1

CAT	GP	Type	NMI (Fig. 53-57)
TS	JVV?	Chenet 333	P
DST		Chenet 328	P
DST		Chenet 338	1
DST		Chenet 320?	1
DST		Chenet 320	P
DST		Chenet 329?	1
DST		Chenet 323	1 (9)
TN		A1	1
TN		P-Indét.	1
FRA		C-Indét.	1 (10)
FRA		Indét.	2
FRB	CHAMP	B-Indét.	1 (12)
FRB		Aisne2 GO10	1 (14)
FRB		Indét.	4 (11,13)
CC		*Aisne2* C9	1
CC	CHAMP	*Aisne2* C42	1 (19)
CC	CHAMP	*Reims* 207	2 (17,18)
CC		*Reims* 211	2 (21,22)
CC3	SPEICHER	Brulet 4,1	P
CC	CHAMP	Cr-indét.	1 (16)
CC		*Aisne2* F1	1 (24)
CC		Indét.	4 (23)
CC	CHAMP	Indét.	2 (20)
MO		Gose 451?	1
MO		Gose 453?	1
MO	ARG	Gose 458-60 VT	5 (25,26,27)
MO		Gose 458-60 VT	2
MO		MO-Indét.	1
VRP	RDVA	*Blicquy* 5	1
RUA		*Aisne*2 A1	1 (28)
RUA	BBB	*Aisne*2 A2	1 (29)
RUA	CCC	*Aisne*2 A3	1 (30)
RUA	BBB	*Aisne*2 A4	1 (31)
RUA	CCC	*Aisne*2 A5	1 (32)
RUA	CHAM	*Aisne*2 A6	1 (33)
RUA	CCC	*Aisne*2 A7	1 (34)
RUA	MAYEN	*Aisne*2 A7	1 (35)
RUA		*Aisne*2 A8	1 (36)
RUA		Alzey 34	1 (37)
RUA	CHAM	*Aisne*2 J1	1 (38)
RUA	AAA	*Aisne*2 J1	3 (39,40,41)
RUA		*Aisne*2 J2	2 (43,44)
RUA		J-Indét.	1
RUA		*Aisne*2 P1	4 (46,47,49)
RUA	AAA	*Aisne*2 P1	1 (48)
RUA	CHAM	*Aisne*2 P2	1 (45)
RUA		*Aisne*2 P3	1 (50)
RUA	MAYEN	*Aisne*2 P4	1 (58)
RUA	CCC	Alzey 27	1 (51)
RUA	CHAM	Alzey 27	2 (52)
RUA	MAYEN	alzey 27	6 (53,54)
RUA	AAA	Alzey 27	2 (56)
RUA		Alzey 27	2 (55)

CAT	GP	Type	NMI (Fig. 53-57)
RUA		Alzey 30	1 (57)
RUA	CHAM	Pirling 108	1
RUA	BBB	*Aisne*2 CV1	2 (59,60)
RUA	AAA	Indét.	1
RUA		Indét.	3
RUB		*Aisne2* A2?	1
RUB	CRBL	*Aisne2* A2b	3
RUB	CHAMP	*Aisne2* A2b	9 (61,62,63)
RUB		*Aisne2* A2b	1
RUB	CRBL	*Reims* A3	3 (65)
RUB		*Reims* A3	1
RUB	CHAMP	*Aisne2* A3?	1
RUB		*Reims* A3?	1
RUB		*Aisne2* A9	2
RUB	CRBL	*Aisne2* A9	1 (64)
RUB		*Reims* A10	1
RUB	CHAMP	*Reims* A10	1 (66)
RUB		*Reims* A10 ?	1
RUB	CHAMP	A-Indét.	1 (67)
RUB		*Aisne2* J11	1
RUB	CHAMP	*Aisne2* J12	9 (68)
RUB		*Aisne2* J18	1
RUB	CHAMP	*Aisne2* J18	6
RUB		*Aisne2* J24	2 (69,70)
RUB		*Aisne2* J32	2 (71)
RUB		*Aisne2* J45	2
RUB	CRBL	*Aisne2* J46	1
RUB	CHAMP	*Aisne2* J46	1 (72)
RUB		*Aisne2* J46	2
RUB	CHAMP	*Aisne*2 J48	3 (73,74)
RUB	CRBL	*Aisne*2 J48	1
RUB		*Aisne*2 J48	8
RUB	CRBL	*Aisne2* J52 var.	1 (75)
RUB	CHAMP	*Aisne*2 J55a	8 (76,77)
RUB	INDÉT.	*Aisne2* J59 (?)	1
RUB	CHAMP	*Aisne2* J59b	4 (78,79,80)
RUB		*Aisne2* J59b	1
RUB	CHAMP	*Aisne2* J68	1 (81)
RUB		*Reims* J3	1
RUB	CHAMP	*Reims* J11-13	1
RUB		*Reims* J12	1
RUB		*Reims* J12-13	4
RUB	CHAMP	*Reims* J12-13	1 (82)
RUB	CRBL	*Reims* J12-13/16	1
RUB		*Reims* J17	1
RUB	CRBL	J-Indét.	1 (84)
RUB		J-Indét.	1 (85)
RUB		mortier	P
RUB	CHAMP	*Aisne2* P1	1 (85)
RUB		*Aisne2* P1	1
RUB		*Aisne2* P2 (?)	1
RUB		*Aisne2* P7	7
RUB	CRBL	*Aisne2* P16	21 (86,87)

CAT	GP	Type	NMI (Fig. 53-57)
RUB	CHAMP	*Aisne2* P16	28 (88,89)
RUB		*Aisne2* P16	12 (90,91)
RUB		*Aisne2* P20	1
RUB	CRBL	*Aisne2* P21	1 (92)
RUB		*Aisne2* P21	7
RUB	CHAMP	*Aisne2* P21 (?)	1 (93)
RUB		*Aisne2* P25	4
RUB		*Aisne2* P26b	1 (94)
RUB	G2	*Aisne2* P32	2 (95)
RUB	CRBL	*Aisne2* P32	1 (96)
RUB	CHAMP	*Aisne2* P42	8 (97,98)
RUB	CHAMP	*Aisne2* P42?	1 (99)
RUB	CHAMP	*Aisne2* P55	2 (100)
RUB		*Aisne2* P55	2
RUB	CHAMP	*Reims* P9	3 (101,102)
RUB	CRBL	*Reims* P9	1
RUB		*Reims* P9 ?	2 (103)
RUB	CHAMP	*Alzey* 27	1
RUB		*Alzey* 27	4 (104)
RUB		*Reims* P13	1
RUB	CHAMP	P-Indét.	6
RUB		P-Indét.	4 (105)
RUB	CRBL	P-Indét.	2
RUB	CHAMP	*Reims* BT1	1
RUB		*Reims* BT1	1
RUB	CHAMP	*Aisne2* BO1	1(106)
RUB		*Aisne2* CV3	5
RUB	CHAMP	*Aisne2* CV3	4 (107)
RUB		*Aisne2* CV4	1
RUB		*Aisne2* CV5a	1
RUB	CRBL	*Aisne2* CV5a	1 (108)
RUB	CHAMP	*Aisne2* CV5b	10 (109)
RUB		*Aisne2* CV5b	1
RUB	CRBL	CV-indét.	1 (110)
RUB		CV-indét.	4
RUB	CRBL	Indét.	7
RUB	CHAMP	Indét.	4
RUB		Indét.	50
RUB	G2	Indét.	1
RUB	G3	Indét.	1
RUB	G4	Indét.	3
CQ		Type 13	1
MD		Indét.	1
AM	IT	DRESSEL 1a	1
AM	BETG	DRESSEL 23?	1
AM	levant	Indét.	P
Indét.		CV	1
Indét.		Indét.	8
Total			**554**

Tableau 128. Détail de la céramique de l'horizon 3 de Goussancourt, «La Fontaine des Grèves».

Molettes sur sigillée de l'horizon 3

L'étude, réalisé par D. Bayard (SRA Picardie), a mis en évidence deux pics quantitatifs reflétant une plus forte intensité de l'occupation dans les années 340-360 puis 370-390. Ces pics peuvent être mis en parallèle avec ceux des monnaies qui fournissent un *terminus post quem* entre 388 et 392 pour la monnaie la plus récente.

Groupe Hübener	N°identification	NR
G1	NI	1
G1	UC 272-var	1
G2	NI	9
G3	NI	1
G3?	NI	4
G4	UC 301-var	1
G4	NI	2
G5	UC 195?	1
G5	UC 56	1
G5	UC 110	1
G5?	NI	2
G6	UC 226	1
G6	UC 214?	1
G6	type UC 225	1
G6	UC 93	1
G6	UC 345?	1
G6	NI	1
G6	UC 100	1
G6	UC 96	1
G6	UC 118?	1
G7	UC 107?	1
SG	UC 246	1

Tableau 129. Molettes de l'horizon 3 de Goussancourt, «La Fontaine des Grèves».

Les monnaies de l'horizon 3

Empereur/période	atelier	Monnaie	Date	Occurrences
Rèmes		bronze	2e moitié du Ier av.	1
Néron	Rome	as		1
Antonin	Rome	Sesterce	138-161	1
Faustine II	Rome	Sesterce	161-175	1
Commode	Rome	Sesterce	186-190	1
Sévère Alexandre	Rome	as	222-231	1
Gallien	Ind.		260-268	1
Tétricus	atelier I	antoninien	271-274	1
Imitations radiées				3
Crispus/Constance II	Trèves	nummus	326	1
Constantinienne	Ind.	nummus	330-335	1
Constantinopolis	Ind.	nummus	330-335	1
Urbs orba	Ind.	nummus	330-337	1

Empereur/période	atelier	Monnaie	Date	Occurrences
Urbs roma	Trèves		332-333	1
Constantinienne	Ind.	nummus	336-341	1
Constant	Trèves	nummus	341-348	1
Constant	Ind.	nummus	341-348	1
Constantinienne	Ind.	nummus	341-348	1
Constantinienne	Ind.	nummus	336-341	1
Imitation			353-360	2
Valentinien I	Lyon	bronze	364-375	1
Valentinien I	Ind.	bronze	364-375	1
Valentinien I	Siscia	bronze	364-375	1
Valentinien I	Ind.	bronze	364-378	5
Valentinien I	Trèves	bronze	365-375	1
Valens	Lyon	bronze	364-375	1
Valens	Ind.	bronze	364-378	5
Valens	Arles	bronze	367-375	1
Valens	Arles	bronze	364-367	1
Valens	Aquilée	bronze	367-375	1
Valens	Trèves	bronze	365-367	1
Valentinien I/Valens	Ind.	bronze	364-378	1
Gratien	Arles	bronze	367-375	1
Gratien	Siscia	bronze	364-378	1
Gratien	Ind.	bronze	367-375	1
Imitation			378-383	1
Indéterminé	Ind.	bronze	378-393	1
Indéterminé	Ind.	bronze	381	1
Gratien	Ind.	bronze	381	1
Valentinien II	Ind.	bronze	381	2
Magnus Maximus	Trèves	bronze	383-387	1
Magnus Maximus	Indét.	bronze	383-387	1
Valentinien II	Indét.	bronze	388-392	1
Antoninien	Rome		266-267	1

Tableau 130. Monnaies de l'horizon 3 de Goussancourt, «La Fontaine des Grèves».

IV. Bibliographie

HOSDEZ C., LIBERT K. (Dir.), *Goussancourt, « La Fontaine des Grèves » (02), Fouille TGV Est n°171*, Rapport final d'opération, deux volumes, Amiens 2009.

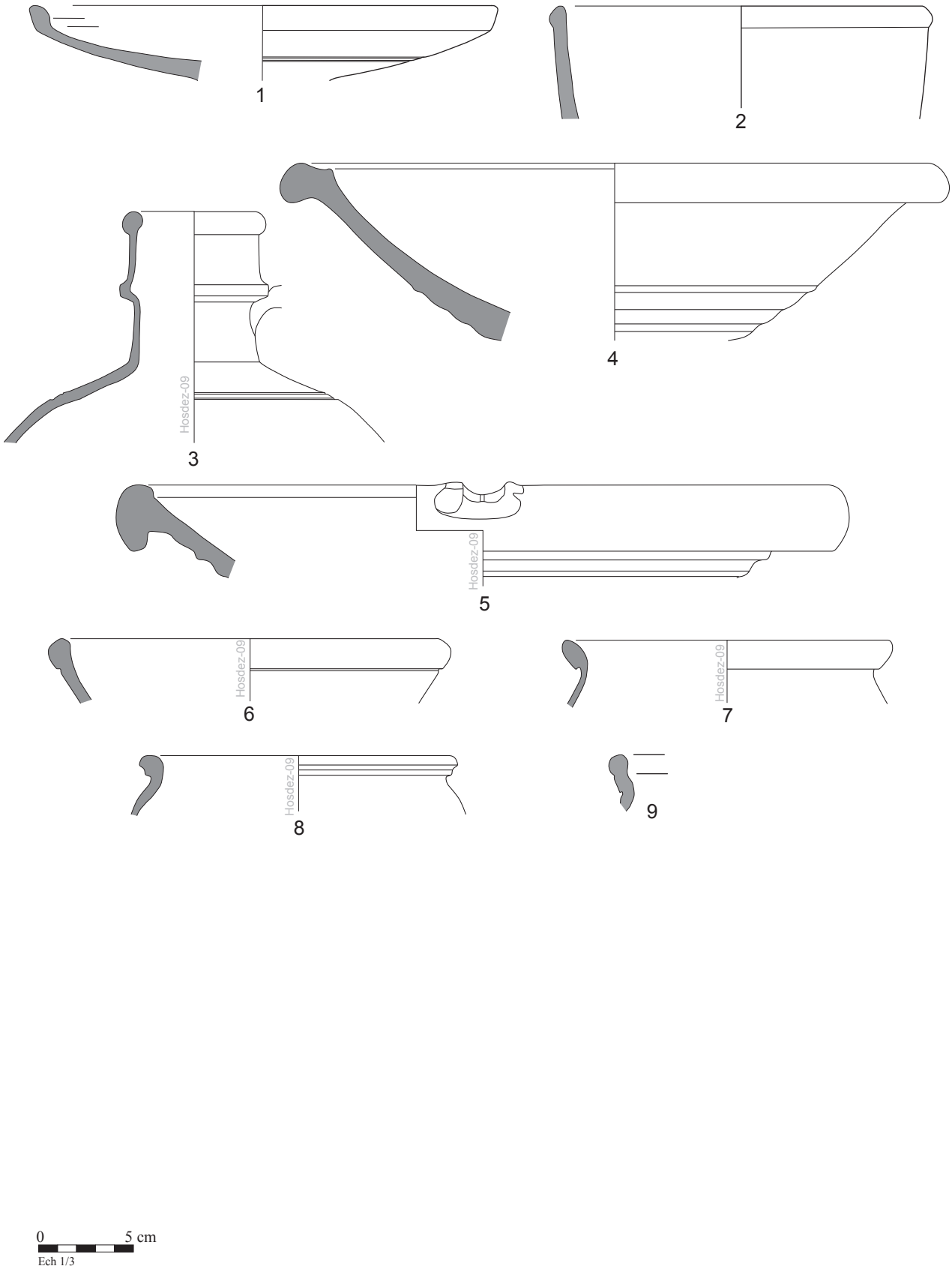

Fig. 52. L'horizon site 2 de Goussancourt "La Fontaine ds Grèves"

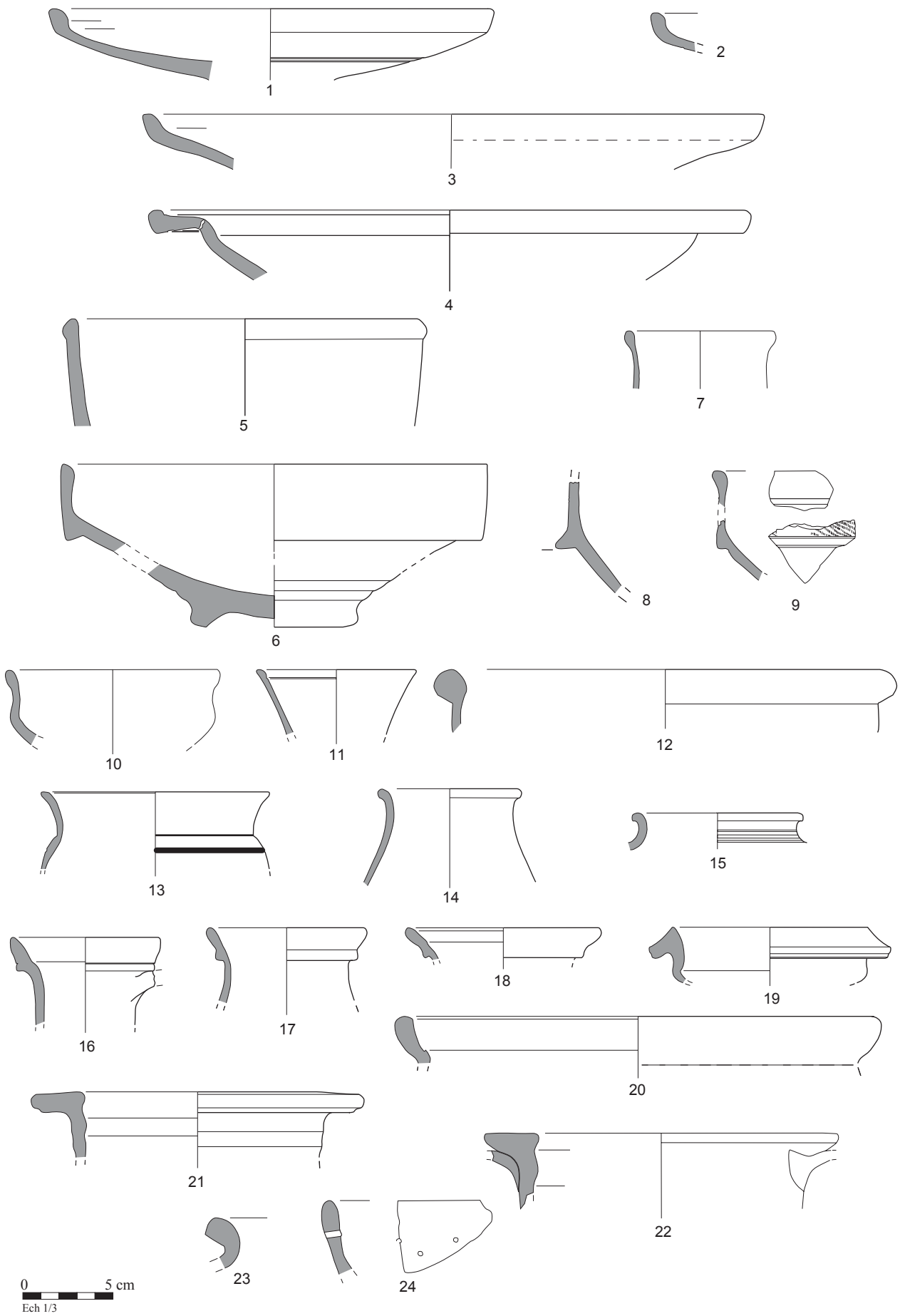

Fig. 53. L'horizon site 3 de Goussancourt "La Fontaine des Grèves".

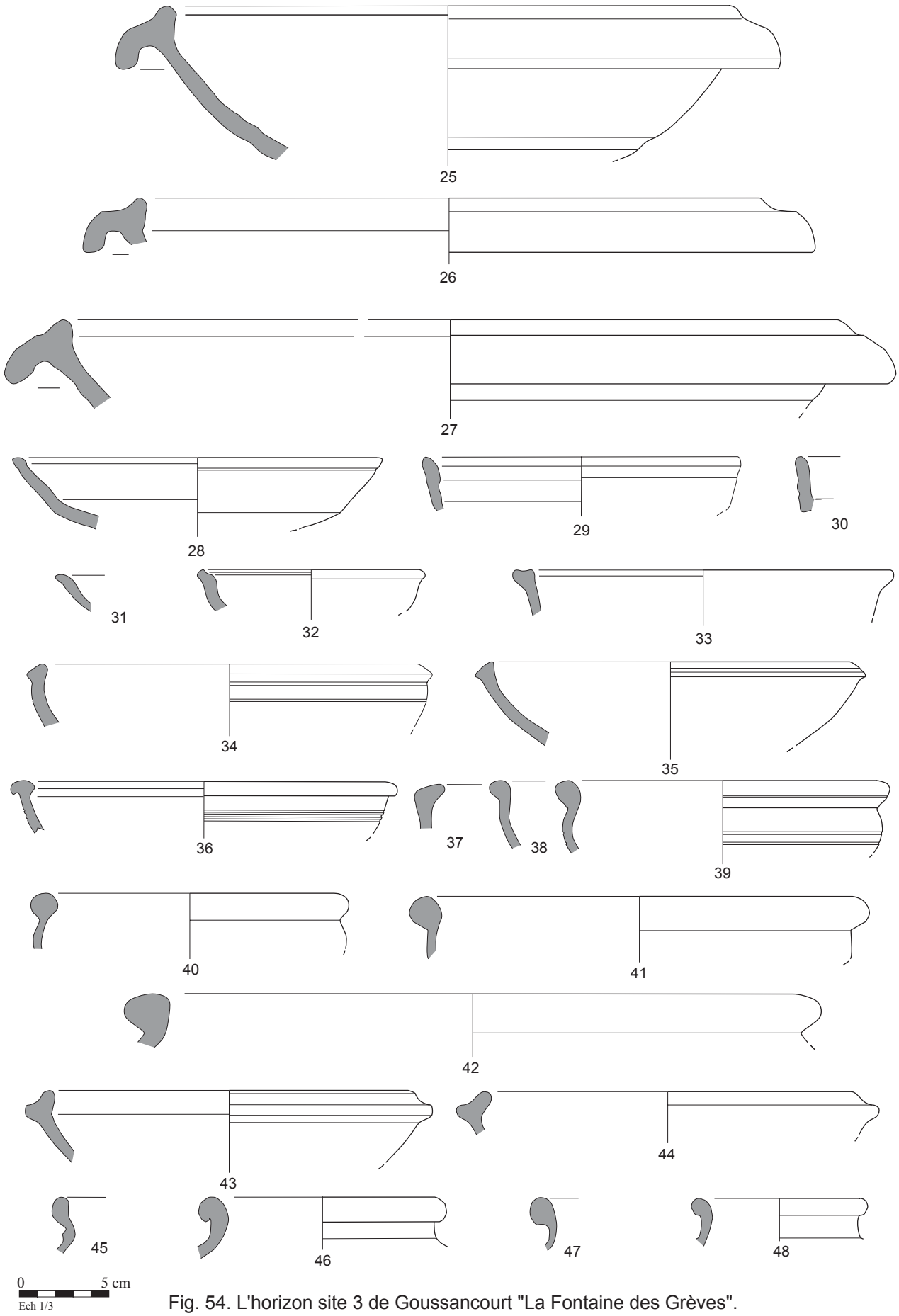

Fig. 54. L'horizon site 3 de Goussancourt "La Fontaine des Grèves".

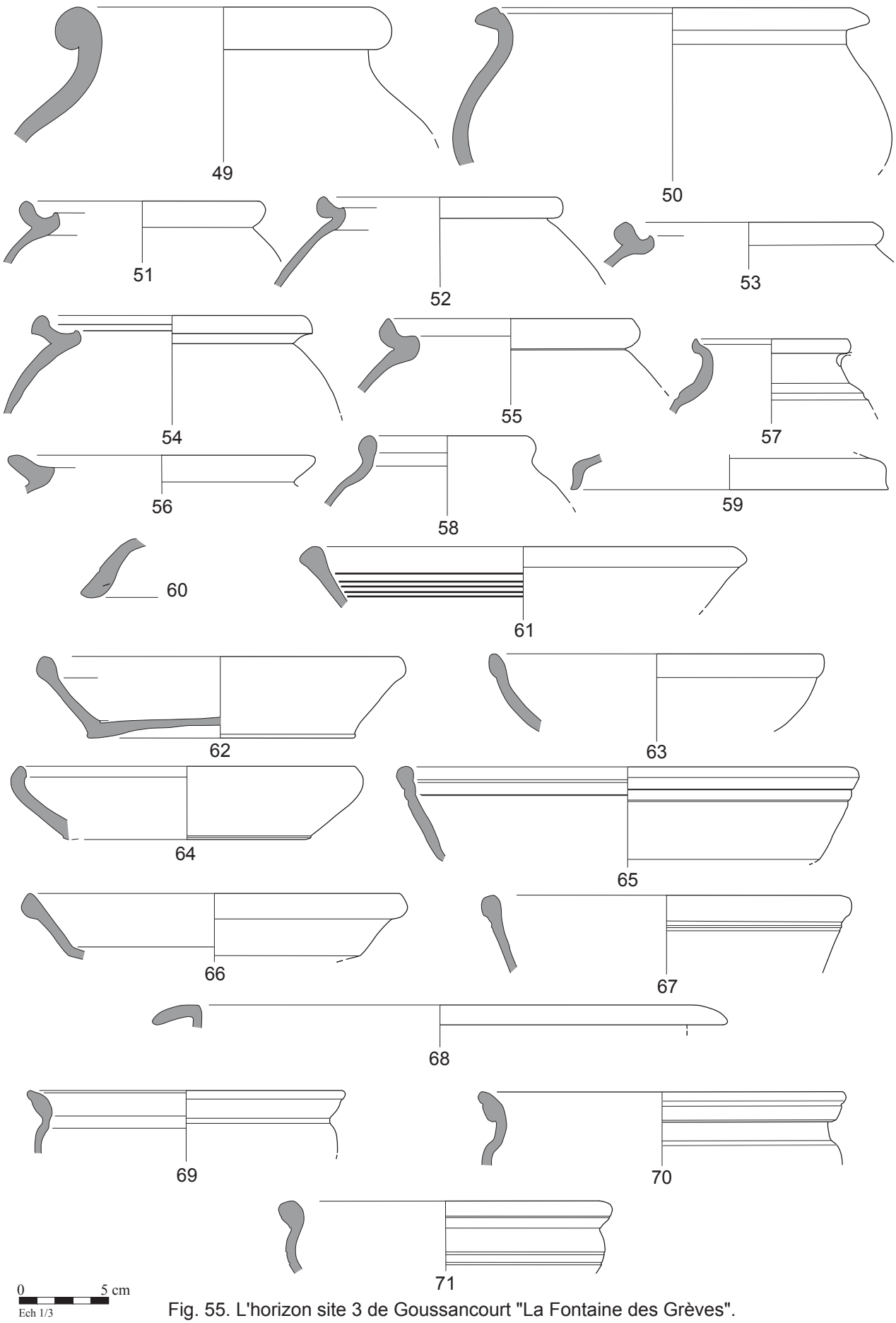

Fig. 55. L'horizon site 3 de Goussancourt "La Fontaine des Grèves".

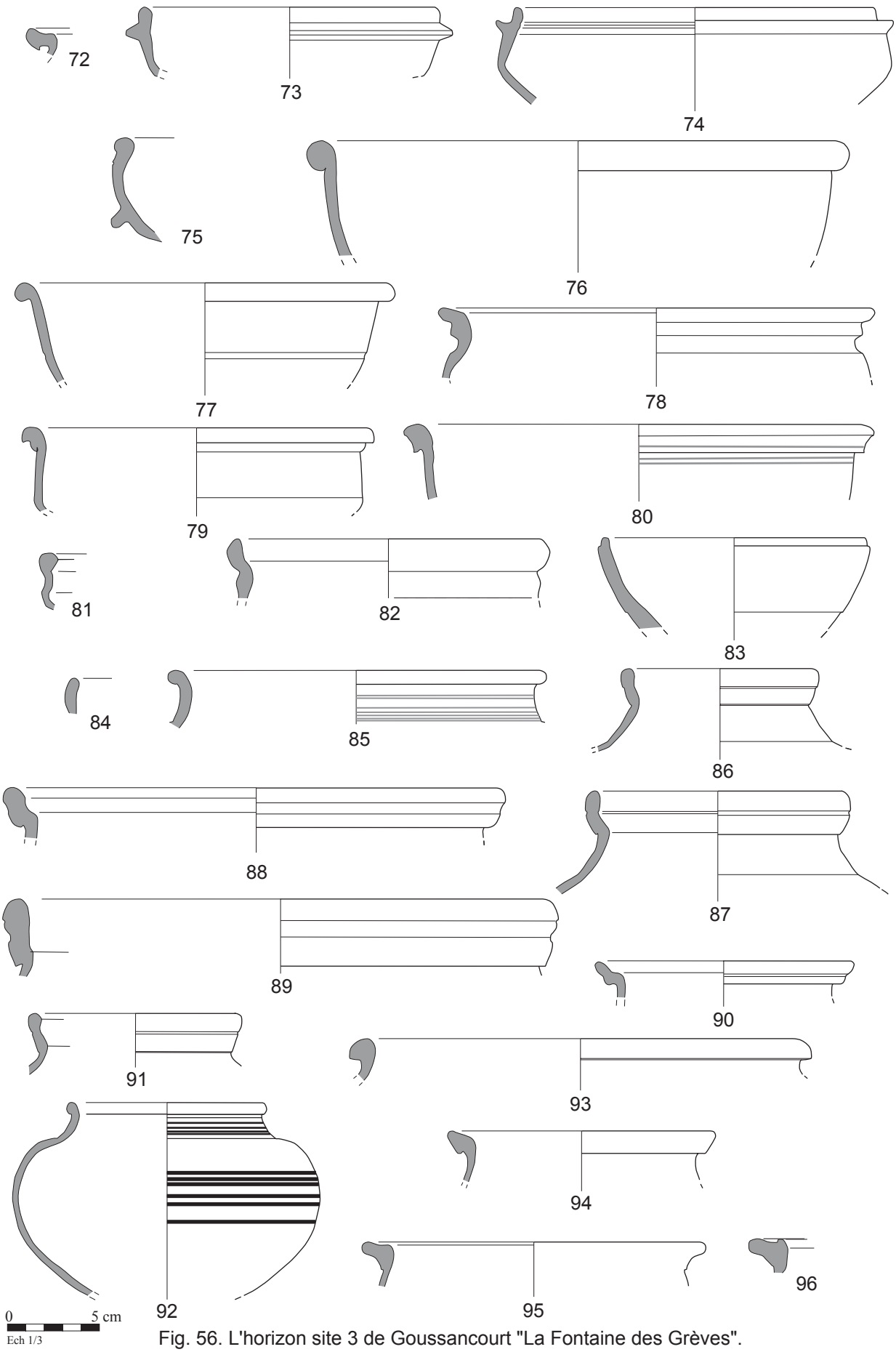

Fig. 56. L'horizon site 3 de Goussancourt "La Fontaine des Grèves".

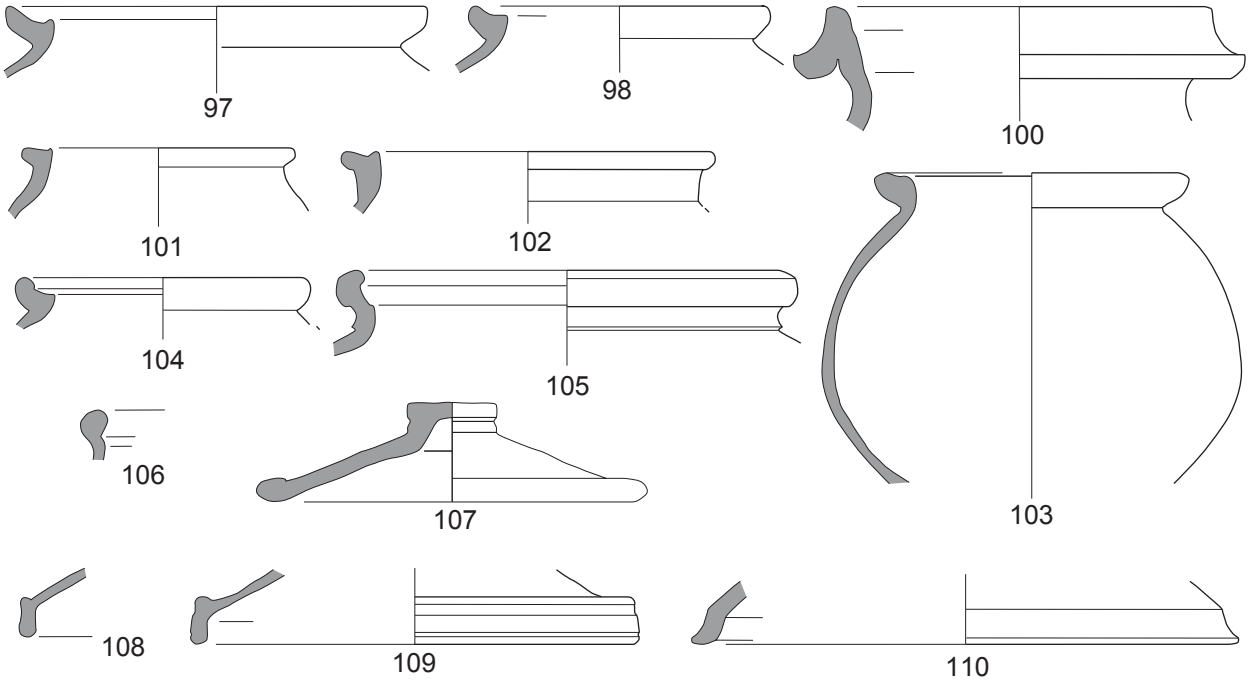

0 5 cm
Ech 1/3

Fig. 57. L'horizon site 3 de Goussancourt "La Fontaine des Grèves".

Limé, « Les Terres Noires-Les Fraîches Terres »

I. Recherche et localisation

I. 1. Contexte de la fouille

Ce chantier a eu lieu dans le cadre de la convention de fouilles de sauvetage archéologique de la vallée de l'Aisne. L'intervention a eu lieu en 1998 dans la carrière de granulats de la société Orsa Granulat Ile-de-France (OGIF) sur deux parcelles voisines. La fouille et le rapport ont été réalisés sous la direction de S. Thouvenot et B. Hénon (AFAN). Cette fouille fait suite à une série d'interventions archéologiques dans la plaine de Limé, depuis 1991.

I. 2. Contexte géographique et historique

Limé se trouve à l'est de Soissons, dans la cité des Suessions et le *pagus Tardunensis*, à proximité de la frontière avec les Rèmes. Le site est proche de la rive gauche de la Vesles et au sud de la voie romaine qui reliait Soissons à Reims. La plaine de Limé connaît une occupation dense à l'époque antique avec notamment le site de la « *Villa* du Pont d'Ancy » et la nécropole des « Sables ». La *villa* d'Ancy est occupée jusqu'à la fin du Haut-Moyen-Age, période à laquelle elle appartient au fiscus royal.

II. Présentation générale de l'occupation

L'occupation consiste tout d'abord en un réseau de fossés d'époque laténienne associé à quelques structures. Ensuite, plusieurs fossés dont une partie datée de l'époque augustéenne ont été interprétés comme faisant partie du parcellaire de la *villa* gallo-romaine proche. Des structures (fossés, bâtiments, cave) appartenant à la partie méridionale de la *pars rustica* de la *villa* ont également été retrouvées avec une datation démarrant après l'époque augustéenne. Des petites cellules d'habitation alignées au sein d'un enclos et chacune desservie par un puits font l'originalité de ce site. L'occupation se poursuit à la fin du Ier siècle sous forme de fossés puis des fosses d'extraction de sable ont pu être rattachées au IIIe siècle ainsi que deux sépultures d'enfants. Une occupation d'époque mérovingienne est également attestée.

III. La céramique

La céramique a été étudiée par S. Thouvenot. Il signale que celle-ci est peu abondante mais forme un corpus homogène. La méthode de comptage du NMI n'est pas spécifiée, il n'y a pas d'étude de pâtes. Il semblerait à l'étude des tableaux de comptages que chaque catégorie présente dans une structure soit représentée par un individu même s'il ne s'agit que de fragments de panse. Nous avons donc pondéré le NMI en fonction des planches de céramique, du renseignement ou non de la colonne « références formes » et de la configuration de l'assemblage de chaque structure, sans que nous ayons une certitude totale de l'exactitude de notre chiffre.

-L'horizon 1 : cet horizon est matérialisé par un système de fossés qui succède à celui de l'époque laténienne (Tène moyenne ou finale). L'auteur signale un mobilier pauvre qui est représenté pour le fossé LFT 9 par un vase d'époque hallstattienne résiduel mais surtout par un pot TR1a P20 et un fond de pot ou bouteille en *terra nigra* ; pour le fossé LFT 20 par une jatte RUB *Aisne2* J1b et enfin, pour le fossé LTN 11 par une assiette TS SG Drag. 18a. Si le pot en *terra rubra* peut être daté entre les horizons de synthèse II à IV, soit entre 25/20 av. et 40/45 ap., l'assiette en sigillée est fabriquée entre 15 et 60 ap. J.-C. Ainsi, nous pouvons aller dans le sens de la chronologie proposée par l'auteur d'une implantation vers le début du Ier siècle ap. J.-C. et un abandon rapide dans le courant de la première moitié du Ier siècle.

-l'horizon 2 : Cet horizon est caractérisé par l'occupation et l'abandon des cellules d'habitation et de leur puits, de la *pars rustica* de la *villa* qui s'étale sur un intervalle chronologique assez court. La céramique provient essentiellement des puits associés aux enclos d'habitation ainsi que de quelques fosses, fossés ou de la cave 35. Elle représente le lot le plus abondant et de plus le seul susceptible de faire l'objet d'un tableau quantitatif pertinent. Le matériel y est très homogène, d'une structure à l'autre, les types sont récurrents. Un certains nombre ont une datation qui démarre vers les horizons de synthèse II et III, comme le pot P20 en *terra rubra* ou comme la coupe Ritt. 5a en sigillée. Cependant les types plus récents comme la coupe Drag. 24/25b en sigillée, les pots à lèvre effilée P51-54 en *terra nigra* ou encore le pot P21 en *terra rubra* indiquent une chronologie plus récente pour la fin de l'occupation et l'abandon de ces structures. Leur association nous fait pencher en faveur d'une datation à l'horizon de synthèse V. Cette

hypothèse est consolidée par la proportion des individus en *terra nigra* et *terra rubra*, s'élevant respectivement à 31 et 13 %. 1197 tessons dont 84 individus bords possibles sont comptabilisés.

Catégories	NR	NMIposs
TS	6	2
TR	104	11
TN	246	26
DR	133	1
CC	49	4
RUB	491	30
BES	9	3
MD	2	0
AM	55	0
DO	102	7

Tableau 131. Quantité de céramique de l'horizon 2 de Limé, «Les Terres Noires-Les Fraîches Terres".

CAT	GP	Type	NMIposs
TS	SG	Drag. 24/25b	1
TS	SG	Ritt 5a	1
TR		A5	2
TR		A9	1
TR		A17	1
TR		P6	1
TR		P7	4
TR		P21	1
TR		CV	1
TN		A5	2
TN		A9	1
TN		A17	1
TN		A38	1
TN		A39	1
TN		A41	1
TN		A46-47	1
TN		C8	2
TN		C13	1
TN		C15	1
TN		KL13	1
TN		KL20	1
TN		KL20/P33	1
TN		P à col conc	2
TN		P1-3	2
TN		P20	1
TN		P30-31	1
TN		P30-31?	1
TN		P36-37	1
TN		P51-54	2
TN		BT1	1
DR		*DOR2*, 24-var	1
CC		*Aisne2* C1	1
CC		*Aisne2* C5a	1

CAT	GP	Type	NMIposs
CC		*Aisne2* C7	1
CC		*Aisne2* C10	1
RUB	gross	*Aisne2* J1a	1
RUB		*Aisne2* J1c	2
RUB	NUM	*Aisne2* J1c	1
RUB	gross	*Aisne2* J1c	2
RUB		*Aisne2* J18	1
RUB		*Aisne2* J61	1
RUB	NUM	*Aisne2* P1	1
RUB	gross	*Aisne2* P1	4
RUB		*Aisne2* P1	12
RUB		*Aisne2* P1?	2
RUB		P-Indét.	1
RUB		CV-indét.	1
RUB		Indét.	1
BES		P à L moulurée	3
AM	BETG	Indét.	P
DO		*Aisne2* DO6	2
DO		*Aisne2* DO6?	1
DO		*Aisne2* DO13	1
DO		*Aisne2* DO14	3
Total			**84**

Tableau 132. Détail de la céramique de l'horizon 2 de Limé, «Les Terres Noires-Les Fraîches Terres"

-L'horizon 3 : Il est matérialisé par un réseau de fossés qui vient se superposer aux cellules d'habitation de l'horizon précédent et quelques autres structures. Le mobilier y est très peu abondant et les quelques éléments retrouvés ne permettent pas de donner une fourchette chronologique précise. Une fosse contenait trois cruches en céramique dorée appartenant au type *DOR2*, 24, ainsi que les fragments de trois autres cruches de même catégorie.

-L'horizon 4 : il est représenté par deux fosses d'extraction de sable dont l'une contenait cinq sépultures d'enfants en urne. Cet horizon est reporté dans le chapitre sur les sites funéraires.

IV. Bibliographie

THOUVENOT S., HENON B. et *alii*., *Limé « Les Terres Noires-Les Fraîches Terres », dans Sauvetage Archéologique dans la vallée de l'Aisne, 1998, rapport de fouilles des sites de la convention 1998*, S.R.A. Picardie.

Menneville « La Bourguignotte »

I. Recherche et localisation

I. 1. Contexte de la fouille

La commune de Menneville est située dans une boucle de l'Aisne, rive droite, à une vingtaine de kilomètres au nord de Reims. La fouille a eu lieu préalablement à l'extraction de granulats dans une zone de carrière laissée en réserve. Elle a eu lieu en 2006 sous la direction de L. Duvette (INRAP).

I. 2. Contexte géographique et historique

Le site est situé sur le territoire de la cité des Rèmes, à proximité de l'*oppidum* du « Vieux-Reims » à Condé/ Variscourt, dans le sud du *pagus Laudensis*, à la frontière avec celui des *Remensis*.

II. Présentation générale de l'occupation

L'opération archéologique a mis au jour plus de 900 structures qui se répartissent dans deux grandes périodes distinctes : le Bronze final, caractérisé par des silos et des fosses, et la période romaine, du IIIe à la fin du IVe siècle. Les vestiges sont regroupés en trois zones denses d'habitation, elles-mêmes subdivisées en unités. Les constructions sont sur poteaux, selon des plans rectangulaires avec des subdivisions internes. Des caves et des fonds de cabane y sont associés. De nombreux réaménagements ont contribué à rendre difficile la lecture des plans des bâtiments.

III. La céramique

L'étude a été menée par S. Willems (INRAP) et a porté sur 4236 tessons dont 594 individus déterminés à partir des bords, fonds et anses[21]. Elle a permis de définir quatre horizons mettant en évidence différentes phases de remaniements mais aussi de dater l'abandon du site. Les lots sont décrits non exhaustivement par structures, sans données

[21] Le nombre de fonds ou d'anses est utilisé quand il dépasse le nombre de bords. Les panses ne sont pas prises en compte.

chiffrées. Nous ne pouvons établir que des tableaux de présence.

-L'horizon 1 : Il a été déterminé à partir d'une cave dans laquelle ont été récoltés 222 tessons. Cette structure a été datée largement à partir du milieu du IIIe siècle jusqu'au début du IVe siècle. Le faciès semble classique pour cette période.

CAT	GP	Type	Prés.[22]
TS	CG	Indét.	P
TS	ARG	Indét.	P
EN	ARG	Indét.	P
FRB		Indét.	1
CC	CHAMP	Indét.	3
CC	ARG	Indét.	P
CC	NOY	Indét.	P
CC	VSL	Indét.	P
RUB	CHAMP	*Aisne2 A27*	1
RUB	CHAMP	*Aisne2* P7	1
RUB	CHAMP	*Aisne2* J22	1
RUB	CHAMP	*Aisne2* P15/16	P
AM	BET	Indét.	P
AM	NARB	Indét.	P

Tableau 133. Détail de la céramique de l'horizon 1 de Menneville, «La Bourguignotte".

-L'horizon 2 : Il a été identifié grâce à la céramique de deux caves, dont une incendiée avec de la céramique brûlée. Cet horizon est daté de l'horizon de synthèse XI.

CAT	GP	Type	Prés.
TS	ARG	A-Indét.	1
TS	ARG	Drag. 37	1
TS	ARG	B-Indét.	1
TS	CG7	Déch. 72	1
MT	ARG	Chenet 338/39	1
FRB		GO-Indét.	3
CC	VSL?	*Aisne2* C34	1
CC	VSL?	*Aisne2* C37	1
CC	VSL?	*Aisne2* C42	1
CC		*Aisne2* C47b	1
CC	CHAMP	*Reims* 225	1
CC	VSL?	*Reims* 229	1
CC	CHAMP	Indét.	5
MO	CHAMP	Gose 453	6
MO	CHAMP	MO-Indét.	1
VRP	RDV	Blicquy 5	1
RUB	CHAMP	*Aisne2* A9	2
RUB	CHAMP	*Aisne2* A16	2
RUB	CHAMP	*Aisne2* A24	2

[22] Prés. ; = présence ; marque la présence minimum supposée des vases, selon le texte et les planches de l'auteur ; ce n'est pas le reflet du nombre total de vases.

CAT	GP	Type	Prés.
RUB	CHAMP	*Aisne2* A27	1
RUB	CHAMP	*Aisne2* A30/J46	1
RUB	CHAMP	*Reims* A10	1
RUB	CHAMP	*Reims* A12	1
RUB	CHAMP	*Aisne2* J12	1
RUB	CHAMP	*Aisne2* J18	1
RUB	CHAMP	*Aisne2* J22	2
RUB	CHAMP	*Aisne2* J26	1
RUB	CHAMP	*Aisne2* J46	2
RUB	CHAMP	*Aisne2* J52	2
RUB	CHAMP	*Aisne2* J67	1
RUB	CHAMP	*Reims* J3	1
RUB	CHAMP	*Reims* J8	1
RUB	CHAMP	*Reims* J10	1
RUB	CHAMP	*Reims* J19	1
RUB	CHAMP	*Aisne2* P7	1
RUB	CHAMP	*Aisne2* P15/16	1
RUB	CHAMP	*Aisne2* P25	1
RUB	CHAMP	*Aisne2* P26a	1
RUB	CHAMP	*Aisne2* P26b	1
RUB	CHAMP	P-Indét.	4
RUB	CHAMP	*Aisne2* CV4	1
RUB	CHAMP	F3	1
RUB	CHAMP	Indét.	1

Tableau 134. Détail de la céramique de l'horizon 2 de Menneville, «La Bourguignotte".

-L'horizon 3 : Il est caractérisé par la céramique de trois fonds de cabane et une fosse. À cet horizon apparaissent les formes tardives de la sigillée d'Argonne avec notamment les décors à la molette. Le pot RUB *Aisne2* P16 devient une des formes prépondérantes et caractéristiques. Il est daté de l'horizon de synthèse XII.

CAT	GP	Type	Prés.
TS	ARG	Chenet 304	3
TS	ARG	Chenet 324	2
TS	ARG	Chenet 320	3
TS	ARG	Chenet 326/328	1
TS	ARG	Chenet 330	1
MT	ARG	Chenet 339a	P
FRB		GO	1
CC		Indét.	2
CC	CHAMP	Indét.	1
CC	NOY	Indét.	P
CC	VSL?	Indét.	1
MO		Indét.	2
RUB	CHAMP	*Aisne2* A9	2
RUB	CHAMP	*Aisne2* A16	1
RUB	CHAMP	*Aisne2* J1	1
RUB	CHAMP	*Aisne2* J12	2
RUB	CHAMP	*Aisne2* J52	3

CAT	GP	Type	Prés.
RUB	CHAMP	*Aisne2* J67	2
RUB	CHAMP	*Reims* J6	1
RUB	CHAMP	*Reims* J13	2
RUB	CHAMP	*Reims* J29	1
RUB	CHAMP	*Reims* J39	2
RUB	CHAMP	J en S	2
RUB	CHAMP	*Aisne2* P16	5
RUB	CHAMP	*Aisne2* P25	1
RUB		*Aisne2* P32	1
RUB	CHAMP	*Aisne2* P55	1
RUB	CHAMP	*Reims* P17	1
RUB	CHAMP	P-Indét.	1
RUB	CHAMP	*Aisne2* CV1	1
RUB	CHAMP	*Aisne2* CV5a	1
RUB	CHAMP	F1	2
RUB	CHAMP	Indét.	1

Tableau 135. Détail de la céramique de l'horizon 3 de Menneville, «La Bourguignotte".

Les molettes de l'horizon 3[23]

Groupe Hübener	N°identification	NR
G3	NI	5

Tableau 136. La molette de l'horizon 3 de Menneville, «La Bourguignotte".

-L'horizon 4 : Il est représenté par la céramique d'un puits et des différentes couches anthropiques en place, conservées grâce à un talweg. Les formes sont identiques à l'horizon précédent mais les molettes donnent une datation plus tardive, que nous pouvons placer à l'horizon XIII de synthèse.

CAT	GP	Type	Occ.
TS	ARG	Drag. 37	1
TS	ARG	Chenet 304	1
TS	ARG	Chenet 307	1
TS	ARG	Chenet 313	1
TS	ARG	Chenet 320	1
TS	ARG	Chenet 324	1
TS	ARG	Chenet 326	1
TS	ARG	Chenet 326	1
TS	ARG	Chenet 330	1
TS	ARG	Chenet 343-350	1
FRB	CHAMP	*Aisne2* P8	1
CC	CHAMP	*Aisne2* C41	1
CC	VSL?	Indét.	1
CC	CHAMP	Indét.	1

[23] Identifiées par W. Dijkman.

CAT	GP	Type	Occ.
MO	CHAMP	Gose 453	1
MO	CHAMP	MO-Indét.	1
RUA	CHAMP	A-Indét.	1
RUB	CHAMP	*Aisne2* A24	1
RUB	CHAMP	*Aisne2* A27	1
RUB	CHAMP	*Aisne2* J26	2
RUB	CHAMP	*Aisne2* J42	1
RUB	CHAMP	*Aisne2* J42-var	1
RUB	CHAMP	*Aisne2* J52	4
RUB	CHAMP	*Aisne2* J62	1
RUB	CHAMP	*Aisne2* J67	2
RUB	CHAMP	*Reims* J28	1
RUB	CHAMP	*Reims* J39	3
RUB	CHAMP	J-indét.	2
RUB	CHAMP	*Aisne2* P1	1
RUB	CHAMP	*Aisne2* P7	1
RUB	CHAMP	*Aisne2* P13	1
RUB	CHAMP	*Aisne2* P16	5
RUB	CHAMP	*Aisne2* P25	1
RUB	CHAMP	*Aisne2* P32	2
RUB	CHAMP	*Reims* P13	1
RUB	CHAMP	*Reims* P17	3
RUB	Mayen	P-Indét.	P
RUB	CHAMP	*Aisne2* CV1	1
RUB	CHAMP	*Aisne2* CV4	1
RUB	CHAMP	*Aisne2* CV5a	1
RUB	CHAMP	*Aisne2* CV5b	2
RUB	CHAMP	F3	2
RUB	CHAMP	Indét.	1

Tableau 137. Détail de la céramique de l'horizon 4 de Menneville, «La Bourguignotte".

Les molettes de l'horizon 4

Groupe Hübener	N°identification	NR
G1	proche UC247;NS-1025 Ivb	1
G2	NI	2
G3	NI	13
G3?	NI	2
G5	UC 40 Ivd	1
G5/6	NS-1055 Ivd	1
G5/6	UC 64, 93?	1
G6	UC 94 inversé Ivd	1
G6	UC 64?	1

Tableau 138. Les molettes de l'horizon 4 de Menneville, «La Bourguignotte".

Les monnaies de l'horizon 4[24]

Empereur/période	atelier	Monnaie	Date	Occurrences
Hadrien	NI	Sesterce	117-138	1
Gallien	NI	Antoninien	253-268	4
Probus	NI	Antoninien	276-282	1
Constance Chlore	NI	follis	293-306	1
Constantin I	NI	aes	306-337	2
Constantin I	NI	follis	306-337	1
Maximin II	NI	follis	309-313	1
Valens	NI	aes 3	364-378	2
Valens?	NI	aes 3	364-378	1

Tableau 139. Les monnaies de l'horizon 4 de Menneville, «La Bourguignotte".

IV. Bibliographie

DUVETTE L. (Dir.), *Menneville, Aisne, « La Bourguignotte », fouille 2006-2007. Un établissement rural daté des IIIe et IVe siècles après J.-C., rapport final d'opération*, Amiens, 2010.

[24] Les monnaies ont été identifiées par J.-P. Roussel (INRAP) ; Seules sont mentionnées celles qui ont été attribuées à une structure identifiée dans le rapport comme appartenant à l'horizon 4.

Neuville-Saint-Amand « La Vallée de Neuville »

I. Recherche et localisation

I. 1. Contexte de la fouille

La fouille de ce site a été réalisée par la cellule archéologique du Conseil général de l'Aisne à la fin de l'année 2005, au préalable à l'aménagement d'une liaison routière entre les RD1044 et 1029, au sud-oust de Saint-Quentin. Elle était dirigée par S. Ziegler (CG02).

I. 2. Contexte géographique et historique

Le site se trouve dans la cité des Viromanduens dans le *pagus Vermandensis*, à environ 3 km du centre de son chef-lieu, *Augusta Viromanduorum* (Saint-Quentin), sur le versant sud de la vallée de la Somme qui traverse Saint-Quentin. La voie Reims-Saint-Quentin passe à un kilomètre au sud-ouest.

II. Présentation générale de l'occupation

L'emprise de la fouille était très allongée à cause de la spécificité des tracés routiers et mesurait 320 mètres de long sur 70 mètres de large. 440 structures ont été révélées au décapage sont 82 seulement relèvent des périodes protohistorique et antique. La période protohistorique ancienne était représentée par un bâtiment et un grenier sur poteaux, cernés par un enclos fossoyé révélé partiellement par la fouille. Un établissement agricole d'importance est installé au Ier siècle à l'intérieur d'un enclos rectiligne séparé en deux à la manière d'une division *pars rustica* et *urbana*. Deux caves à moellon de craie matérialisent un ou plusieurs bâtiments dont aucune autre trace n'est conservée au sol. Un bâtiment rectangulaire sur poteaux est présent dans la *pars rustica*. Au IIe siècle après J.-C. ce bâtiment est remplacé par une autre construction, légèrement décalée dont il ne subsiste qu'une cave. Les bâtiments de la *pars urbana* ont été abandonnés. Une trace de réoccupation au IIIe siècle est visible dans le comblement de quatre structures, une cave et un four qui devaient être situés dans un même bâtiment, des latrines et une fosse circulaire maçonnée. Au IVe siècle une réoccupation plus importante est observée, à l'est

de l'emprise de la fouille. Elle est inscrite au sein de nouveaux fossés d'enclos et est matérialisée par un bâtiment sur radier de craie, un puits, des fosses dont deux aménagées et de grande surface et un fossé qui semble relié à la mare au nord.

III. La céramique

Le lot gallo-romain du chantier de Neuville-Saint-Amand était composé de 6107 tessons réduit à 590 individus à partir des bords, répartis dans 56 structures. Les surfaces étaient régulièrement très abîmées, en grande partie à cause du substrat dans lequel les tessons étaient conservés. Quatre horizons ont été distingués.

-L'horizon 1 : Le nombre total de tessons de cet horizon s'élève à 3181, dont 249 individus. Ils étaient principalement concentrés dans les deux caves. La *terra nigra* est la catégorie la plus importante en individus, suivie par la céramique rugueuse sombre. La datation a été rattachée à l'horizon de synthèse VI.

Catégorie	NR	NMI
TS	64	17
TR	4	0
TN	981	105
CC	445	15
MO	2	1
VRP	3	1
RUA	2	1
RUB	1356	99
MD	46	1
AM	38	0
DO	198	8
Indét.	40	1

Tableau 140. Quantités de céramique de l'horizon 1 de Neuville-Saint-Amand "La Vallée de Neuville".

CAT	GP	Type	NMI (Fig. 58)
TS	SG	Drag. 15a	5 (1,2)
TS	SG	Drag. 16	1
TS	SG	Drag. 18a	4
TS	SG	Drag. 24/25	2
TS	SG	Drag. 27b	1
TS	SG	Drag. 29	1 (3)
TS	SG	Ve A1	1
TS	SG	Indét.	2
TS	SG	Est. OF.CF[	P
TS	SG	Est. LIC.IA	P
TR	CG	A	P
TN	CHAMP	A5	2
TN	CHAMP	A18	1 (4)

CAT	GP	Type	NMI (Fig. 58)
TN	A	A39	1
TN	A	A41-43	1
TN	CHAMP	A41-43	3
TN		C13	1 (5)
TN	RDVB	B-Indét.	1 (6)
TN		P1	1
TN		P46-54	4
TN	A	P46-54	43
TN	A	P51-54	5
TN		P51-54	4
TNo		P51-54	2
TN		P51	1 (7)
TN	A	P54	15
TN		P54	3
TN		P54-56	1
TN	A	P54-56	2
TN	A	P-Indét.	2 (9,10)
TN	A	BT1	3
TN	SEPT	BT1	1
TN		BT1	3 (8)
TN	SEPT	Indét.	1
TN	A	Indét.	2
TN		Indét.	1
TN	RDVB	Indét.	1
TN	A	Est. VXPVRO	P
TN	RDVB	Est. IA[…]VS	P
CC	orge à argilites blches	*Aisne2* C1	1
CC	NOY	*Aisne2* C1	3 (14)
CC	NOY	*Aisne2* C3	3 (11)
CC	NOY	*Aisne2* C9	2
CC	NOY	*Aisne2* C11	2 (13)
CC	NOY	*Aisne2* C30	1
CC		Cr-Indét.	1
CC	NOY	Indét.	2
MO		MO-Indét.	1
VRP		Blicquy 6	1
RUA		Indét.	1
RUB	B	*Aisne2* A9	1 (14)
RUB	A	*Aisne2* J1a	1
RUB	A	*Aisne2* J1b	2
RUB		*Aisne2* J1b	1 (15)
RUB	A	*Aisne2* J1	8
RUB	B	*Aisne2* J1	2
RUB		*Aisne2* J1	2
RUB	B	*Aisne2* J15	1
RUB	A	*Aisne2* J22	1
RUB		*Aisne2* J22	2
RUB	A	*Aisne2* J65	2 (19)
RUB	A	*Aisne2* P1	30
RUB	B	*Aisne2* P1	13
RUB		*Aisne2* P1	2 (16)
RUB	A/B	*Aisne2* P19	1 (17)
RUB	NUM	P-Indét.	1

CAT	GP	Type	NMI (Fig. 58)
RUB	B	P-Indét.	
RUB	A	*Aisne2* BT1	1
RUB	A	*Aisne2* BT1?	1
RUB	A	*Aisne2* CV1	1 (18)
RUB	A	Indét.	12
RUB	B	Indét.	10
RUB		Indét.	4
MD	NUM	J-Indét.	1
AM	BETG	Dressel 20	P
AM	NARB	G4	P
DO		*Aisne2* DO9	1
DO	NUM	*Aisne2* DO9	5 (20)
DO	NUM	*Aisne2* DO9-10	1
DO	NUM	Indét.	1
Indét.		Indét.	1
Total			**249**

Tableau 141. Détail de la céramique de l'horizon 1 de Neuville-Saint-Amand "La Vallée de Neuville".

-L'horizon 2 : Une seule structure a été attribuée à cet horizon, une cave. Le nombre total de tessons s'élève à 861 dont 83 individus. Désormais la céramique rugueuse sombre est majoritaire, suivie par la sigillée. Il peut être daté de l'horizon IX.

Catégorie	NR	NMI
TS	17	11
EN	7	0
TR	16	0
TN	115	7
FRA	2	2
FRB	3	2
CC	93	5
MO	1	0
VRP	6	3
RUB	586	51
RUA	3	0
AM	2	0
DO	4	2

Tableau 142. Quantités de céramique de l'horizon 2 de Neuville-Saint-Amand "La Vallée de Neuville".

CAT	GP	Type	NMI (Fig. 59)
TS	CG 6	Drag. 31	1
TS	CG	Drag. 31	1
TS	CG 7	Ve A1	1
TS	CG 7	Drag. 27	2
TS	SG	Drag. 27	2 (1)
TS	CG 5	Drag. 27	1 (2)
TS	CG 6/7	Drag. 27	1
TS	CG	Drag. 33	1
TS	SG	Drag. 37	P (3)
TS		Indét.	1

CAT	GP	Type	NMI (Fig. 59)
EN	ARG	GO-Indét.	P
TN	CHAMP	A38	1
TN	A	A41-43	1
TN		P51-54	2
TN	A	P54	P
TN		CV-Indét.	1 (4)
TN	A	Indét.	3 (5)
DR	RDV	*DOR2*. 22	1
FRA	RDV	Bol à marli	1 (6)
FRB		GO-Indét.	1
CC	orge à argilites blches	*Aisne2* C1	1 (7)
CC	NOY	*Aisne2* C1	2
CC	A	Ent. 1	1 (8)
CC	A	Indét.	1
MO	NOY	Indét.	P
VRP	RDVA	A-Indét.	1
VRP	RDVA	CV-Indét.	2 (9)
RUB	B	*Aisne2* A4	1
RUB		*Aisne2* A8 ?	1
RUB	B	*Aisne2* A9b	2 (11)
RUB	A	*Aisne2* A32	1 (10)
RUB	A	*Aisne2* J1	2
RUB	B	*Aisne2* J1	1
RUB		*Aisne2* J1	1
RUB	B	*Aisne2* J15	1 (12)
RUB	A	*Aisne2* J16	2 (13)
RUB	B	*Aisne2* J22	1 (14)
RUB		*Aisne2* P1	1 (15)
RUB	A	*Aisne2* P1	7
RUB	B	*Aisne2* P1	9 (16)
RUB		*Aisne2* P31	1
RUB	A	*Aisne2* BO1	1 (17)
RUB	A	*Aisne2* CV1	4 (18)
RUB	B	*Aisne2* CV1	1
RUB	A	*Aisne2* CV2	1 (19)
RUB		CV-indét.	2 (20)
RUB	B	Indét.	5
RUB	A	Indét.	5
RUB		Indét.	1
AM	NARB	Gauloise 4	P
AM	BETG	Indét.	P
DO		*Aisne2* DO9	1
DO		*Aisne2* DO10	1 (21)
Total			**83**

Tableau 143. Détail de la céramique de l'horizon 2 de Neuville-Saint-Amand "La Vallée de Neuville".

-L'horizon 3 : La céramique contenue dans les structures et couches attribuées à cet horizon s'élève à 398 tessons réduits à 56 individus. Dans cet horizon, la *terra nigra* a presque complétement disparu, les rares fragments sont résiduels. La céramique rugueuse sombre est encore majoritaire, suivie par la sigillée. Une partie de la céramique

a été piégée entre deux états de la sole du four domestique. Une autre était constituée de vases entiers déposés en offrande dans la fosse circulaire aménagée, accompagnée de restes entiers de deux lapins et d'ossements de volailles[25]. Nous pouvons dater cet ensemble de l'horizon de synthèse X.

Catégorie	NR	NMI
TS	10	8
MT	1	0
TN	16	1
FRB	23	4
CC	50	6
MO	6	4
VRP	16	7
RUA	2	1
RUB	270	24
AM	2	0
DO	1	0

Tableau 144. Quantités de céramique de l'horizon 3 de Neuville-Saint-Amand "La Vallée de Neuville".

CAT	GP	Type	NMI (Fig. 60-61)
TS	ARG	Drag. 31	2 (1)
TS	ARG	Drag. 32	1
TS	ARG	Drag. 33	2 (2)
TS	ARG	Drag. 37	1 (3)
TS	ARG	Drag. 40	1 (4)
TS	ARG	estampille-COSILLVSFE	P
TS	ARG	Indét.	1
MT	ARG	GO	P
TN	B	P51-54	1 (5)
FRB		*Aisne2* B1	1 (6)
FRB	B	*Aisne2* B1	1
FRB	B	*Aisne2* B3	1 (7)
FRB		*Aisne2* GO2	1 (8)
CC	NOY	*Aisne2* C1	2 (9)
CC	NOY	*Aisne2* C2	1
CC		*Aisne2* C37	1 (10)
CC	A	*Aisne2* P1	2 (11)
MO	NOY	*Aisne2* MO6	1 (12)
MO		Gose 458/460	2
MO	CHAMP	var. Gose 460	1 (13)
VRP	RDVA	*Blicquy* 5	7
RUA		Indét.	1
RUB	B	*Aisne2* A4	1 (15)
RUB	A	*Aisne2* A15	1 (14)
RUB	A	*Aisne2* J1	2
RUB	B	*Aisne2* J15	1
RUB	A	*Aisne2* J25	3 (16,17,18)
RUB		*Aisne2* J36	1 (19)
RUB	B	*Aisne2* J41a	1 (20)

[25] ZIEGLER 2008 ; CORSIEZ 2008.

CAT	GP	Type	NMI (Fig. 60-61)
RUB	A	*Aisne2* P1	3 (22)
RUB	B	*Aisne2* P1	3 (21)
RUB	B	*Aisne2* P38	1
RUB	A	P à B rentrant	1 (23)
RUB	B	Indét.	5
RUB		Indét.	1
DO		Indét.	1
Total			**56**

Tableau 145. Détail de la céramique de l'horizon 3 de Neuville-Saint-Amand "La Vallée de Neuville".

Les monnaies

Elles ont été étudiées par D. Hollard. Celle de cet horizon a été retrouvée dans un niveau de sol, sur la banquette de la cave.

Empereur/période	atelier	Monnaie	Date	Occurrences
Caracalla	Rome	Denier	213	1

Tableau 146. Les monnaies de l'horizon 3 de Neuville-Saint-Amand "La Vallée de Neuville".

-L'horizon 4 : Cet horizon marque le terme d'une réoccupation dense du site au IVe siècle. 17 structures et US ont pu y être rattachées par la céramique. Parmi les US se trouvent les couches de démolition et d'abandon du site. Elles contenaient 1267 tessons dont 160 individus. La céramique rugueuse sombre est toujours majoritaire, suivie de la sigillée puis de la céramique fine régionale. L'horizon est daté de l'horizon de synthèse XIII, notamment grâce aux molettes.

Catégorie	NR	NMI
TS	97	21
DST	2	1
TN	6	1
FRB	25	10
ER	5	0
CC	234	7
MO	2	2
VRP	5	4
RUA	8	1
RUB	803	107
AM	1	0
DO	35	5
Indét.	44	1

Tableau 147. Quantités de céramique de l'horizon 4 de Neuville-Saint-Amand "La Vallée de Neuville".

CAT	GP	Type	NMI (Fig. 62-63)
TS	ARG	Chenet 320/Drag. 37	2 (1)
TS	ARG	Chenet 320	10
TS	ARG	Chenet 320-G2	1 (2,3)
TS	ARG	Chenet 320-G3	P (4,5)
TS	ARG	Chenet 320-G5	P (6)
TS	ARG	Drag. 31	1
TS		Drag. 32	1
TS	CG 7	Drag. 27	1
TS	recuit?	Drag. 40	1 (8)
TS	ARG	Drag. 37	1 (7)
TS	ARG	Drag. 45	2
TS	ARG	Drag. 45/33?	1
DST		Drag. 45	1
TN		Indét.	1
ER		Indét.	P
FRB	B	*Aisne2* B1	1 (9)
FRB		*Aisne2* B1	1
FRB	CHAMP	*Aisne2* B2	1 (10)
FRB	B	*Aisne2* B2	1
FRB	B	*Aisne2* B8	1 (12)
FRB		*Aisne2* B9	1 (11)
FRB		*Aisne2* GO1	1
FRB		Indét.	1
FRB	B	Indét.	2
CC	NOY	*Aisne2* C1	4 (13)
CC	CHAMP	*Aisne2* C34	1 (14)
CC	VSL	*Aisne2* C37	1 (15)
CC	NOY	Indét.	1
MO		Gose 458-60	1
MO	NOYON	MO-Indét.	1
VRP	RDVA	A	3
VRP	RDVA	*Blicquy* 5	1
RUA	B	B1	1
RUB	C	A-Indét.	1
RUB	B	*Aisne2* A8	1 (16)
RUB	B	*Aisne2* A9	1 (17)
RUB	B	*Aisne2* A22	3 (18)
RUB	C	*Aisne2* A22	1
RUB		*Aisne2* J1	2
RUB	A	*Aisne2* J1	2
RUB	B	*Aisne2* J1	1
RUB	C	*Aisne2* J3	2 (19)
RUB	A	*Aisne2* J25	1 (20)
RUB	A	*Aisne2* J41c	1 (21)
RUB	A	*Aisne2* J52	1 (22)
RUB	C	*Aisne2* J62	3 (23)
RUB		*Aisne2* J62	3
RUB	C	*Aisne2* J63	1
RUB	C	J-Indét.	2 (24)
RUB	B	*Aisne2* MO1	1 (25)
RUB		*Aisne2* MO2	1 (26)
RUB		*Aisne2* P3	4 (28)
RUB	C	*Aisne2* P11	3 (29)

CAT	GP	Type	NMI (Fig. 62-63)
RUB		*Aisne2* P11/P17?	2
RUB	C	*Aisne2* P17	5 (30,31,32)
RUB	B	*Aisne2* P17	1
RUB	C	*Aisne2* P24	1
RUB	B	*Aisne2* P42	1 (34)
RUB		*Aisne2* P42	1
RUB		P-Indét.	1
RUB	A	Indét.	10
RUB	B	Indét.	30
RUB		Indét.	18
RUB	C	Indét.	3 (35)
AM	BETG	Indét.	P
DO	NUM	*Aisne2* DO9	2
DO		*Aisne2* DO9-10	2
DO		Indét.	1
Indét.		Indét.	1
Total			**160**

Tableau 148. Détail de la céramique de l'horizon 4 de Neuville-Saint-Amand "La Vallée de Neuville".

Les monnaies

De nombreuses monnaies ont été retrouvées, dans les structures comme dans les couches d'abandon.

Empereur/période	atelier	Monnaie	Date	Occurrences
Antonin	Rome	Dupondius	138-161	1
Tétricus I	Imitation	Antoninien	276-285	1
Tétricus II	Imitation	Antoninien	276-285	1
Constantin divin	Indét.	Aes 4	337-340	1
Constance II César	Trèves	Aes 4	335-337	1
Constance II César	Lyon	Aes 4	336	1
Constantinide ind.	Indét.	Aes 4	335-337	1
Constance II	Indét.	Aes 4	341-348	1
Constant/Constance II	Indét.	Maiorina	348-350	1
Magnence/Décence	Indét./faussaires	Maiorina	350-353	1
Imitations diadémée	Indét.	Aes 4	340-360	1
Imitations diadémée	Indét.	Aes 4	340-360	1

Tableau 149. Monnaies de l'horizon 4 de Neuville-Saint-Amand "La Vallée de Neuville".

IV. Bibliographie

ZIEGLER S. (Dir.), *Neuville-Saint-Amand « La Vallée de Neuville », Aisne*, Rapport de fouilles, Laon 2006, trois volumes.

ZIEGLER S., « Un habitat protohistorique et un établissement agricole gallo-romain à

Neuville-Saint-Amand « La Vallée de Neuville » (Aisne) », *Revue Archéologique de Picardie*, 2008, n°3/4, p. 135-159.

CORSIEZ A., « La céramique du site de « La Vallée de Neuville » à Neuville-Saint-Amand (Aisne) », *Revue Archéologique de Picardie*, 2008, n°3/4, p.163-190.

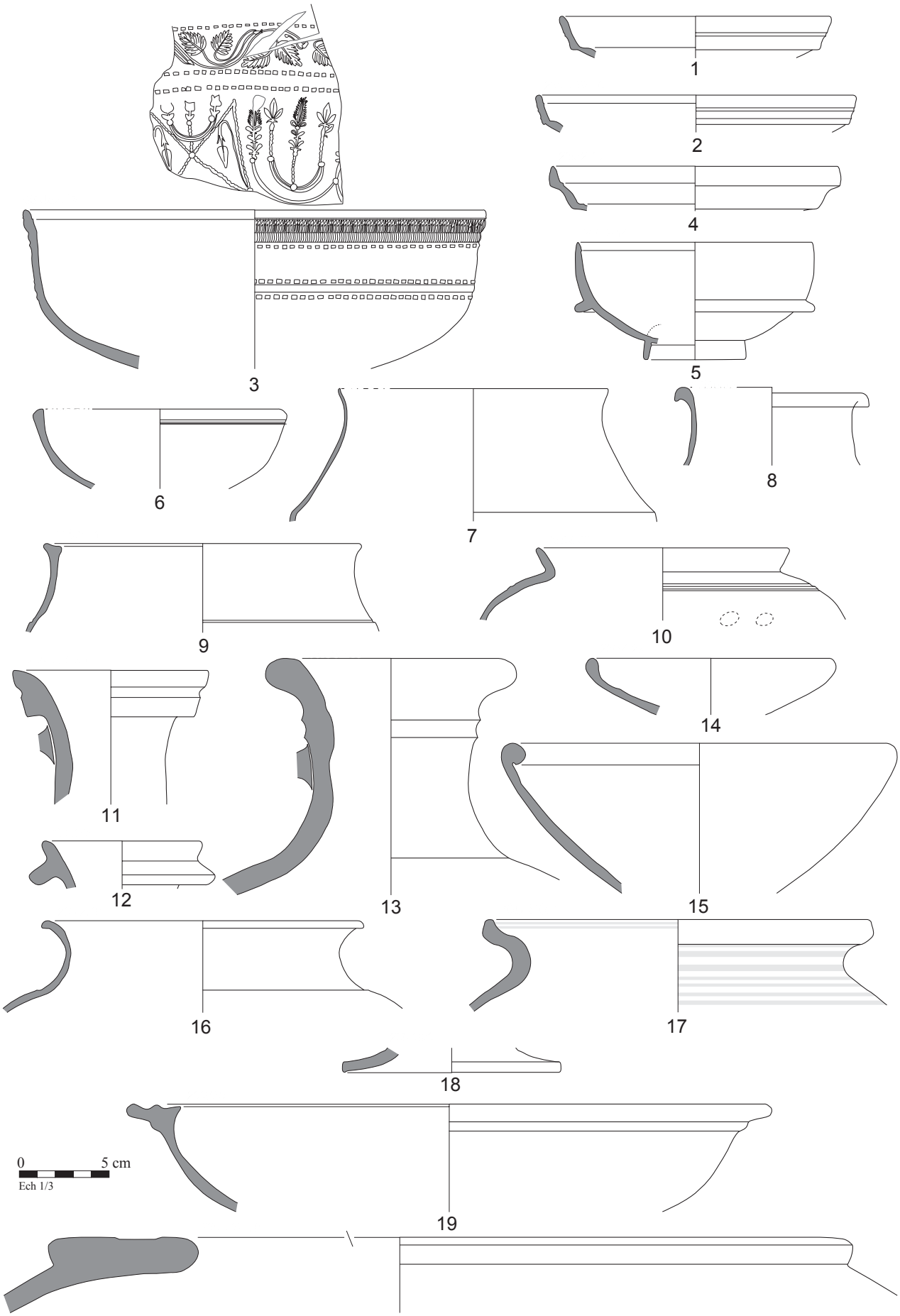

Fig. 58. L'horizon site 1 de Neuville-Saint-Amand "La Vallée de Neuville".

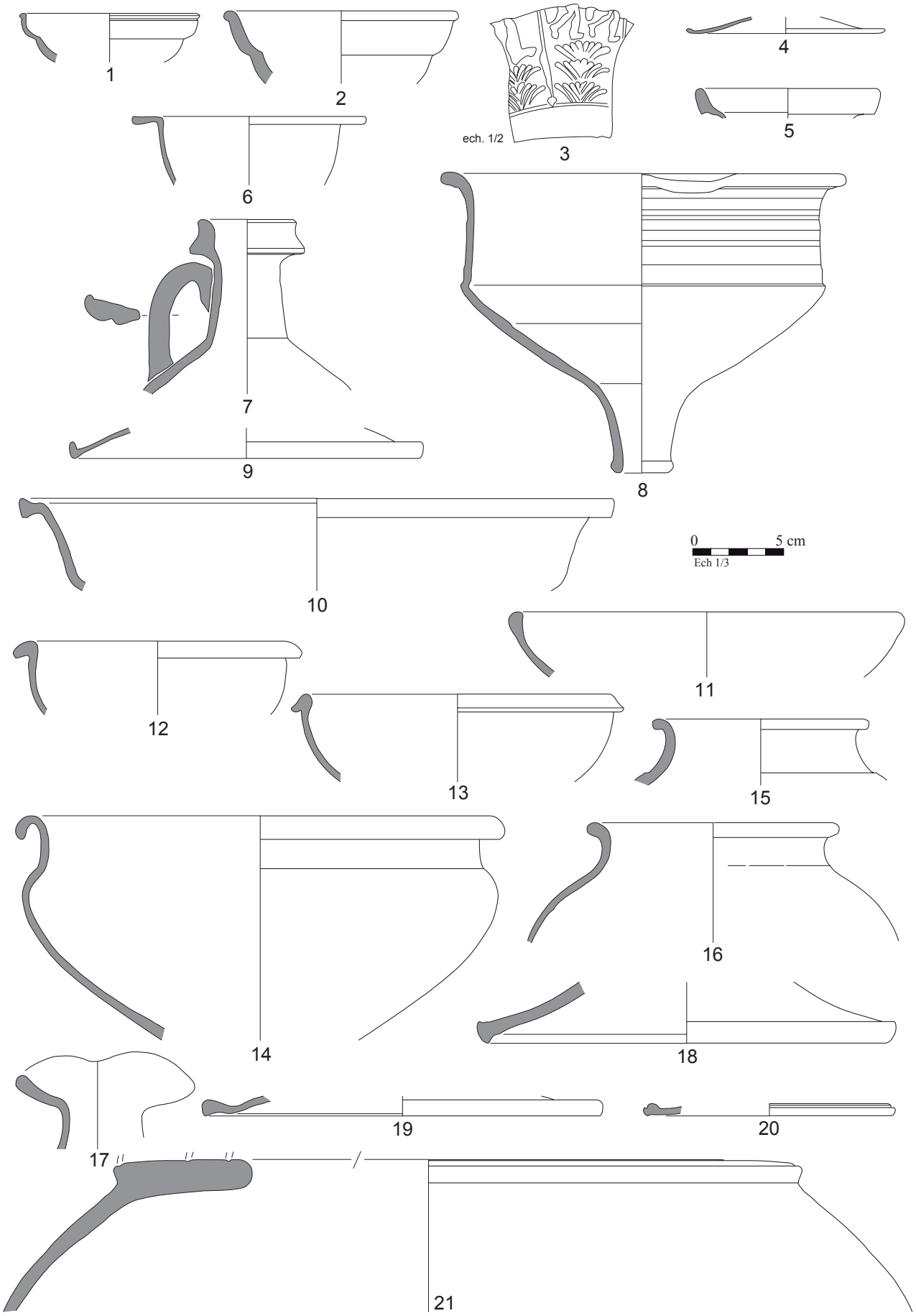

Fig. 59. L'horizon site 2 de Neuville-Saint-Amand "La Vallée de Neuville".

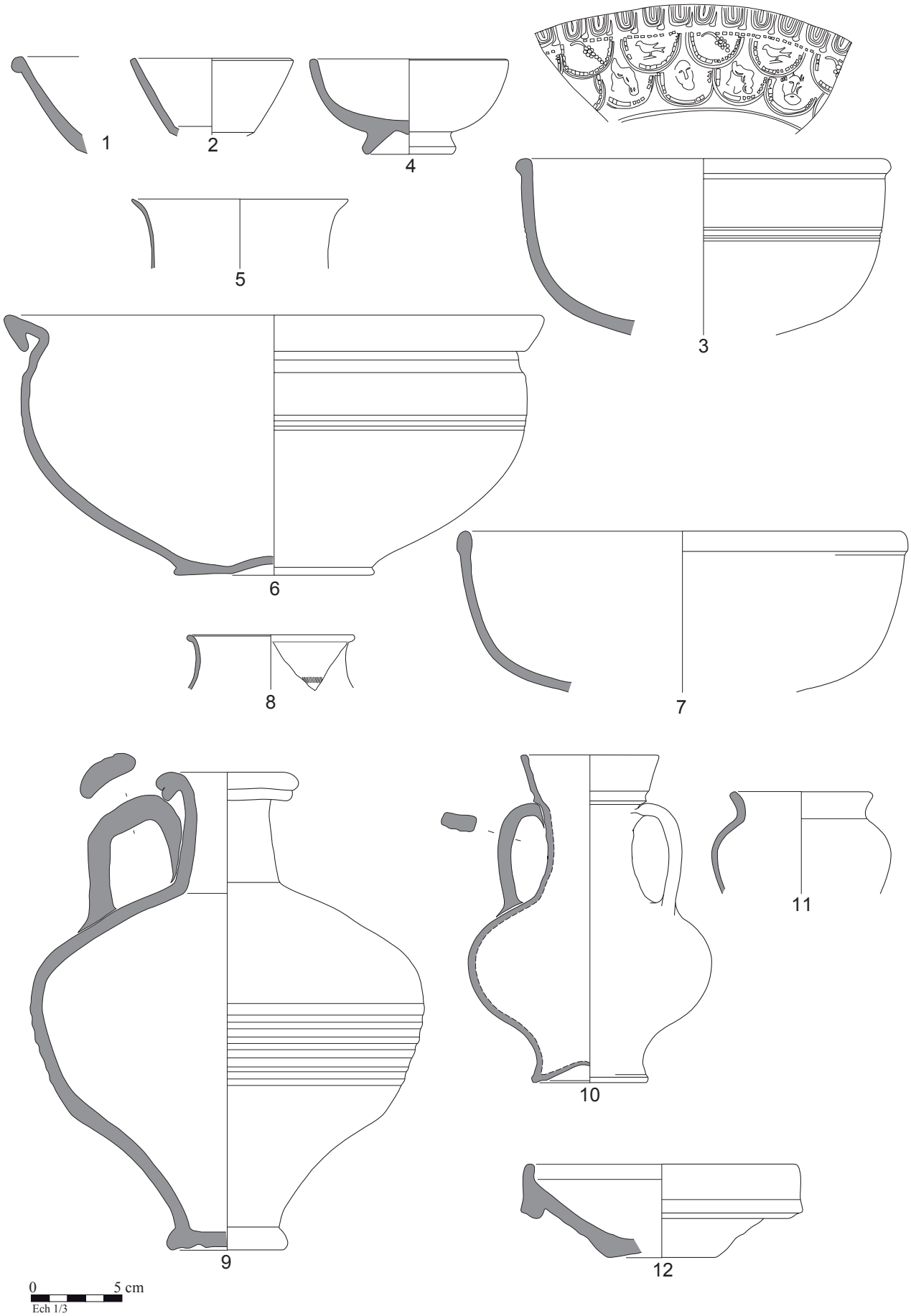

Fig. 60. L'horizon site 3 de Neuville-Saint-Amand "La Vallée de Neuville".

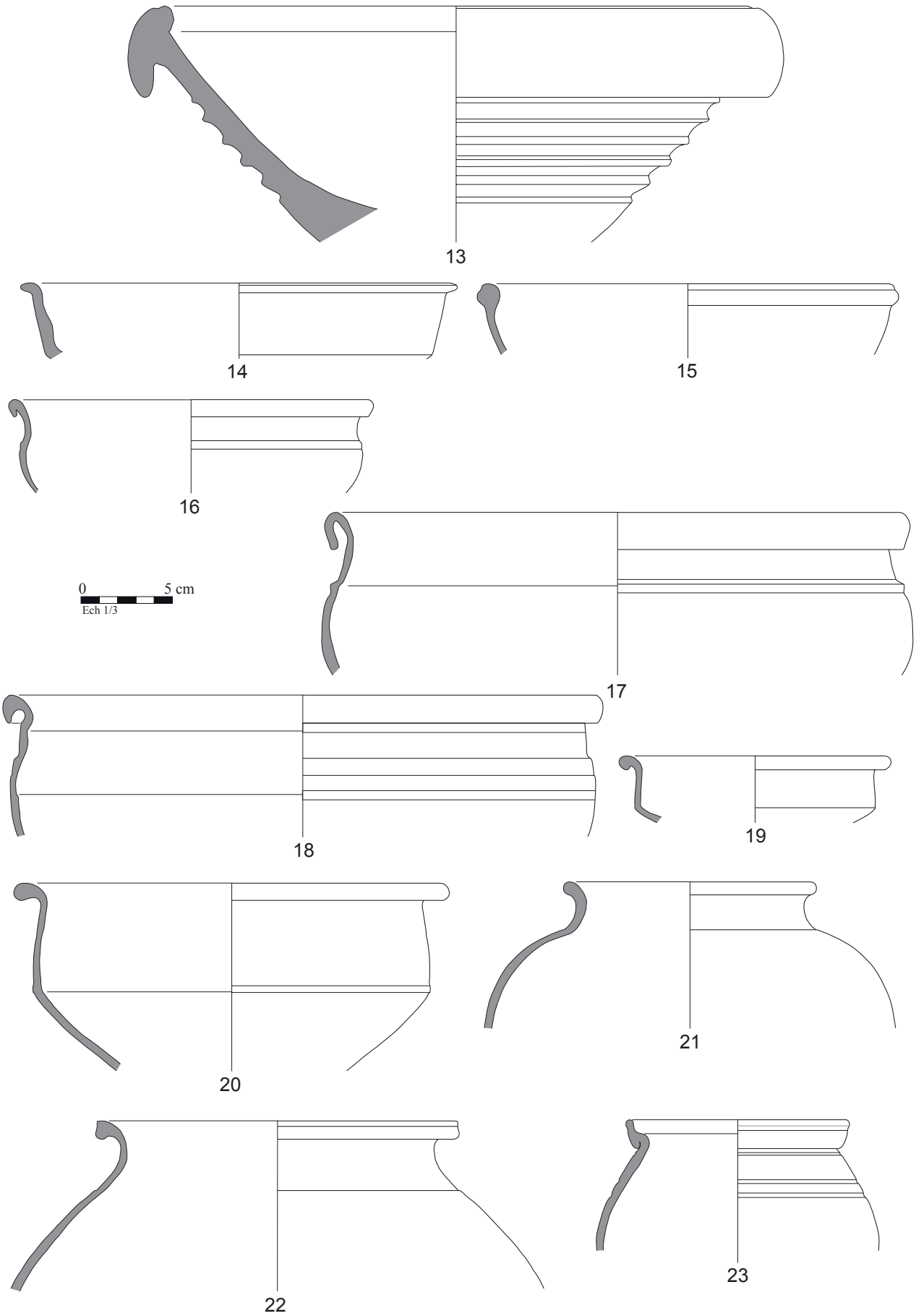

Fig. 61. L'horizon site 3 de Neuville-Saint-Amand "La Vallée de Neuville".

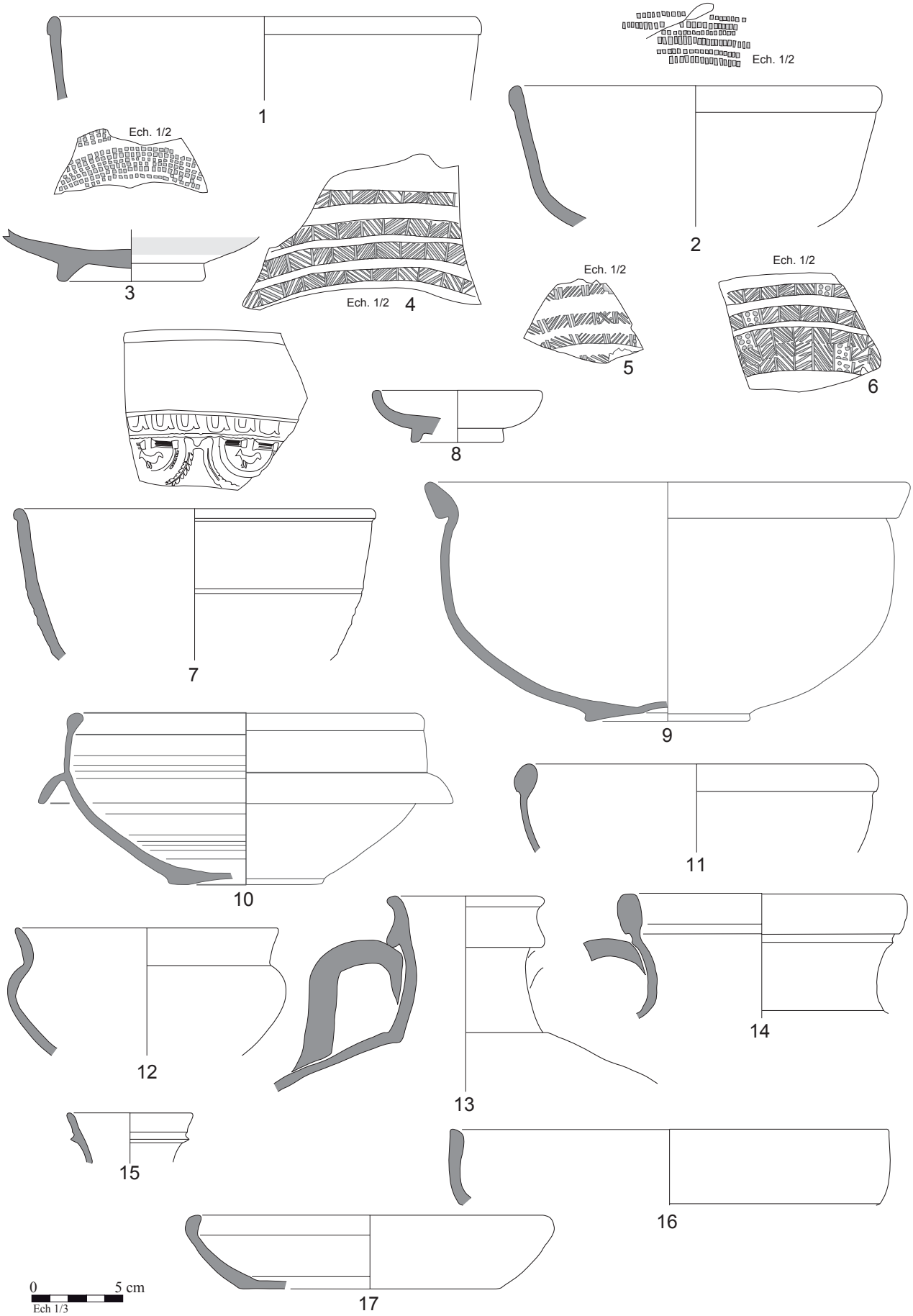

Fig. 62. L'horizon site 4 de Neuville-Saint-Amand "La Vallée de Neuville".

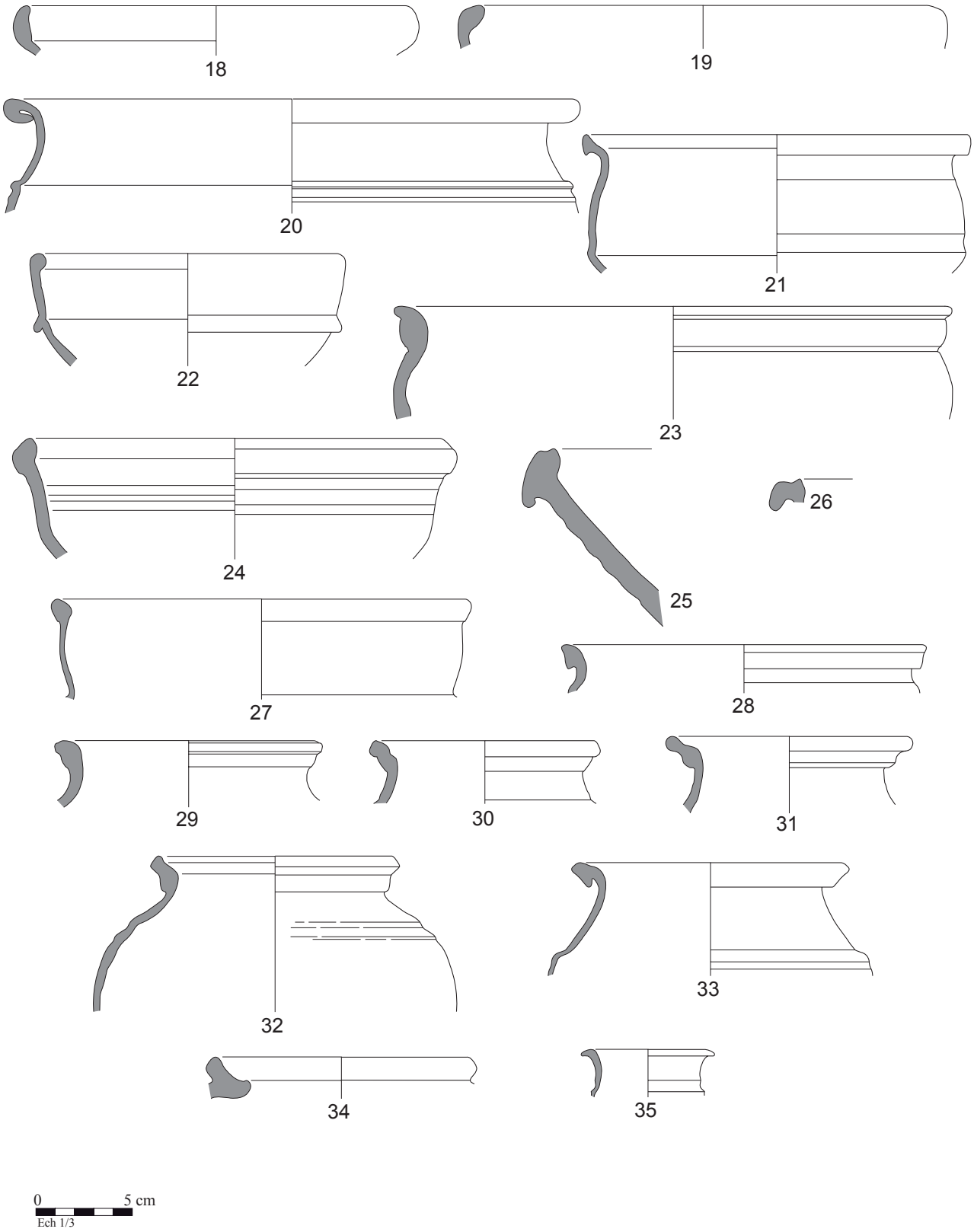

Fig. 63. L'horizon site 4 de Neuville-Saint-Amand "La Vallée de Neuville".

Ploisy, « Le Bras de Fer », zone 1

I. Recherche et localisation

I. 1. Contexte de la fouille

En 2002, des diagnostics préalables à l'aménagement d'une zone d'activités par la Communauté d'agglomération de Soissons, en bordure du village de Ploisy, ont permis de délimiter dix zones archéologiques. Quatre sites gallo-romains, trois habitats et une nécropole ont été découverts (zones 1, 3, 5 et 6). Les fouilles ont été prescrites par la suite et menées par l'INRAP, tout comme le diagnostic. Le site est implanté à 7 km au sud de Soissons sur un vaste plateau bordant la nationale 2 reliant Paris à Soissons à l'est ce celle-ci. Elle a eu lieu en 2003, sous la direction de Frédéric Gransart (INRAP)

I. 2. Contexte géographique et historique

Le village de Ploisy se situe sur le territoire de la cité des Suessions, dans le *pagus Suessionensis*. Il est à proximité de la capitale de cité, *Augusta Suessionum*, à mi-chemin entre les routes antiques Meaux-Soissons et Reims-Soissons, en bordure du Ruisseau des Aulnes, un affluent de la Crise.

II. Présentation générale de l'occupation

La fouille de la zone 1 a livré 123 structures archéologiques dont 50 ont pu être datées. Les traces d'une première occupation au Néolithique ont été observées par le biais de vestiges piégés dans des chablis. La seconde occupation est matérialisée par un établissement rural de La Tène C2. L'occupation suivante, celle qui nous intéresse dans le cadre de notre travail de recherches, est constituée par un établissement rural de La Tène D2 qui évolue vers une ferme gallo-romaine du Haut-Empire.
L'établissement rural de la fin de la période gauloise est composé de deux enclos (un quadrangulaire, et un enclos curviligne accolé) qui présentent deux états successifs. Le plan de cette ferme se maintient à la période gallo-romaine (aussi bien l'enclos à bétail curviligne que l'enclos quadrangulaire) avec un léger agrandissement à l'est.
Quelques structures sont datées du Bas-Empire et semblent être liées aux deux

exploitations agricoles des zones 3 et 5.

III. La céramique

La céramique gallo-romaine a été étudiée par V. Pissot (INRAP). Elle signale en préambule de son étude que le mobilier est très remanié, mal conservé, ce qui a occasionné des difficultés pour la chronologie du site. La période gallo-romaine précoce est la mieux documentée du site. Le NMI est établi à partir des bords appartenant à des vases différents. Il n'y a pas d'étude de pâtes. Quatre horizons ont été caractérisés.

-L'horizon 1 : Cette période est représentée par la structure 58 qui est constituée d'un ensemble de poteaux appartenant à un petit bâtiment et qui ont révélé 106 tessons dont onze individus. La céramique est mal conservée et très fragmentée. Malgré une possible cruche intrusive, l'ensemble est caractéristique de l'horizon de synthèse I, compte tenu de la proportion de vases tournés lissés appartenant à la catégorie de la proto *terra nigra* et du profil du *dolium* ainsi qu'également par la continuité avec la phase suivante. Dans ce cas, le fragment de cruche serait plutôt un témoin de continuité, à la transition entre les deux phases.

Catégories	NR	NMI
PTN	37	3
CC	1	0
MD	45	6
AM	3	1
DO	20	1

Tableau 150. Quantités de céramique de l'horizon 1 de Ploisy "Le Bras de Fer", zone 1.

CAT	GP	Type	NMI
PTN		Indét.	3
CC		Indét.	P
MD		*Aisne2* J1	1
MD		Indét.	5
AM	IT	Dressel 1a	1
DO		*Aisne2* DO6	1
Total			**11**

Tableau 151. Détail de la céramique de l'horizon 1 de Ploisy "Le Bras de Fer", zone 1.

Cette structure est à lier aux autres structures de La Tène D2 étudiées par F. Gransar dans le rapport et qui témoignent des débuts de l'occupation du nouvel enclos.

-L'horizon 2 : Il est représenté par la céramique de deux structures : un fossé (ST 2) et un puits (ST 51). Le fossé a livré 21 tessons mal conservés dont deux bords en *terra rubra*, représentés par un pot TR1c P20 et une assiette TR1a A5. Le reste des tessons se compose d'un fragment de bouteille en *terra nigra*, d'un fragment de pot TR P20, de fragments de *dolium* à pâte à dégraissant nummulitique, d'amphore italique et de céramique non tournée.

Le comblement supérieur du puits contenait 206 tessons dont 30 individus. Il s'agit de l'ensemble le plus important du site et le plus varié en terme de catégories. Il a fait l'objet d'un tableau de comptage synthétique qui a été complété grâce à l'énumération typologique dans le texte. Il est daté de l'horizon de synthèse III.

Catégories	NR	NMI
TR	36	7
TN	7	3
DR	1	1
CC	17	1
RUB	64	10
MD	52	7
AM	1	0
DO	28	1

Tableau 152. Quantités de céramique de l'horizon 2 de Ploisy "Le Bras de Fer", zone 1.

CAT	GP	Type	NMI
TR		P20	3
TR		Indét.	4
TN	CHAMP	A1	2
TN	Rég (Noy)	P1	1
DR		Cr-indét.	1
CC	CHAMP	*Aisne2* C42 ?	1
RUB	Calc-NUM ?	*Aisne2* J1a	2
RUB		*Aisne2* J1	1
RUB		J-indét	1
RUB	NUM	*Aisne2* P1	1
RUB		*Aisne2* P1	1
RUB		Indét.	1
RUB		P-indét.	3
MD		Indét.	2
MD		Bord arrondi, col conc	3
MD		Jatte à B rentrant	2
DO	NUM	*Aisne2* DO8	1
AM	IT		P
Total			**30**

Tableau 153. Détail de la céramique de l'horizon 2 de Ploisy "Le Bras de Fer", zone 1.

-L'horizon 3 : Cet horizon est matérialisé par des traces ténues au sein de différentes structures dont le mobilier est très mélangé. Il peut être daté à partir de l'horizon V de synthèse. Le fossé 52 présente deux types de dépôt : des vases entiers et des fragments d'origine détritique. En tout, 247 tessons dont 17 bords ont été mis au jour.

Ensemble 1 : deux vases entiers, brisés et abîmés, sont enterrés en vis-à-vis dans le fossé d'enclos : RUB NUM *Aisne2* P1 (CA interne) et FRB *Aisne2* P1 probablement originaire de Béhéricourt. L'auteur propose une datation au IIe siècle pour ces deux vases et suppose un enfouissement simultané marquant le comblement définitif de l'enclos.

Ensemble 2 : Nous constatons la coexistence dans ce lot, de céramiques caractéristiques de la fin de la Tène/début de la période augustéenne et d'autres plutôt caractéristiques du Ier siècle à partir de l'horizon de synthèse V. Le nombre de tessons s'élève à 167 pour un nombre minimum d'individus de quinze.

Catégories	NR	NMI
TS	1	0
TR	2	0
TN	3	2
PTN	3	3
RUB	2	1
PTB	1	1
PTB/PTN	104	4
MD	43	3
AM	2	0
DO	5	1
Indét.	1	0

Tableau 154. Quantités de céramique de l'horizon 3 de Ploisy "Le Bras de Fer", zone 1.

CAT	GP	Type	NMI
TS	SG	Indét.	P
TR	CHAMP	A-Indét.	P
TN	CHAMP	A41-43	1
TN		P37	1
PTN		B-Indét.	1
PTN		P-Indét.	2
RUB		*Aisne2* P1	1
PTB		*Aisne* J2	1
PTB/PTN		Indét.	4
MD		Indét.	3
DO		*Aisne2* DO6	1
AM	IT	Indét.	P
Total			**15**

Tableau 155. Détail de la céramique de l'horizon 3 de Ploisy "Le Bras de Fer", zone 1.

La céramique retrouvée dans ce fossé confirme une permanence de l'occupation du site entre la fin de la période gauloise et le milieu du Ier siècle après J.-C. Puis au IIe ou IIIe siècle intervient un enfouissement énigmatique de deux vases entiers.

-L'horizon 4 : Cet horizon est représenté par la céramique peu abondante de deux structures dont le détail chiffré par catégorie n'est pas donné.
La fosse 1 a livré 37 tessons dont deux bords en céramique rugueuse sombre. La structure 38 contenait 31 tessons en mauvais état dont deux bords qui appartiennent à la catégorie de la céramique rugueuse sombre. Les autres tessons appartiennent à une cruche et une amphore Dressel 20 de Bétique.

IV. Bibliographie

GRANSAR F. : Ploisy « *Le Bras de Fer » (Aisne), Rapport des fouilles de 2002/2003 sur les zones 1, 2, 4, 7, 8 et 9. Présentation générale et synthèse protohistorique*, Amiens 2005.

Ploisy, « Le Bras de Fer », zone 3

I. Recherche et localisation

I. 1. Contexte de la fouille

La fouille de cette zone relève des mêmes circonstances que pour la zone 1. Elle a eu lieu en 2002, sous la direction de Laurent Duvette (INRAP)

I. 2. Contexte géographique et historique

Le village de Ploisy se situe sur le territoire de la cité des Suessions, dans le *pagus Suessionensis*. Il est à proximité de la capitale de cité, *Augusta Suessionum*, à mi-chemin entre les routes antiques Meaux-Soissons et Reims-Soissons, en bordure du Ruisseau des Aulnes, un affluent de la Crise.

II. Présentation générale de l'occupation

La fouille de la zone 3 de la ZAC de Ploisy a permis de mettre au jour 140 structures dont la chronologie s'étale entre le Ier siècle et le IVe siècle. L'occupation a pu être décomposée en six phases marquées par de multiples restructurations. La structure la plus remarquable du site est une incinération primaire carrée qui totalisait 112 formes céramiques estimées et un minimum de 76 individus. L'établissement rural est implanté à la fin du Ier siècle avant J.-C. dans une dépression naturelle et aux abords de celle-ci. L'occupation couvre six phases jusqu'au IVe siècle durant lesquelles plusieurs remaniements sont effectués. Les bâtiments sur poteau se succèdent et leur orientation varie. Parmi les autres structures fossoyées, un four et un cellier ont été remarqués ainsi qu'une cave construite entre le IIe et le IIIe siècle.

III. 1. La céramique de l'habitat

L'étude a été réalisée par L. Duvette (INRAP) par structure avec des tableaux de comptage synthétiques par catégorie (NR et NME) et une description typologique dans le texte. Le NMI a été établi à partir des bords comme d'autres parties de vases identifiables,

sans systématicité d'une US à l'autre. Le détail du texte nous a permis de retrouver le NMI-bord. Les provenances de la sigillée sont données, une partie des provenances de la céramique rugueuse sombre est indiquée comme les productions limoneuses de Béhéricourt. Sinon, la plupart du temps les pâtes sont rangées par descriptif : pâte limoneuse, pâte grise sableuse, pâte siliceuse… Nous avons choisi de mentionner dans nos comptages les groupes descriptifs que nous avons pu rattacher à un groupe de pâte reconnaissable : BHT ou NUM, ainsi que le groupe CHAMP quand il est mentionné.
Trois horizons chronologiques ont pu être repérés à partir de l'analyse de l'étude céramologique, allant du milieu du Ier siècle au IVe siècle. D'après le responsable d'opération, l'ensemble de l'occupation du site ne semble pas représenté car le matériel faisait défaut comme dans la phase 4[26] datée du IIe siècle. La comparaison entre la description des phases et la céramique peut également indiquer un hiatus au IIe siècle et une réoccupation à la fin du IIIe siècle comme nous avons pu le constater sur d'autres sites ruraux comme ceux de la ZAC du Griffon à Barenton-Bugny Cette hypothèse est renforcée par l'absence de marqueurs chronologiques probants du IIe siècle comme la céramique engobée par exemple.

-L'horizon 1 : Il est représenté par deux structures (11 et 20) attribuées à la phase 2 du site et dont le matériel le plus récent est datable des horizons de synthèse V à VI. Le nombre de tesson s'élève à 107, réduits à 21 individus.

Catégories	NR	NMI
TS	2	1
TR	13	3
TN	31	4
CC	3	0
MO	3	0
RUB	21	12
BES	1	0
MD	1	0
AM	31	0
DO	1	1

Tableau 156. Quantités de céramique de l'horizon 1 de Ploisy "Le Bras de Fer", zone 3.

CAT	GP	Type	NMI
TS	SG	DRAG. 27b	1
TR	CHAMP	P7	1
TR	CHAMP	A10	1
TR		P12.1	1
TR		P29	P

[26] DUVETTE 2003, p. 23.

CAT	GP	Type	NMI
TN		A-Indét.	1
TN	CHAMP	A1	1
TN		A41//46	1
TN		C4	1
FRB	LIMO-BHT	*Aisne2* P1	1
RUB	NUM	*Aisne2* A12	1
RUB	NUM	*Aisne* J1	2
RUB	NUM	*Aisne2* J1b	2
RUB	NUM	*Aisne2* P1	6
BES		P-Indét.	P
MD		Indét.	P
CC		Indét.	P
MO		Indét.	P
AM	IT	Indét.	P
AM	BETG	Indét.	P
DO		*Aisne2* DO10	1
Total			**21**

Tableau 157. Détail de la céramique de l'horizon 1 de Ploisy "Le Bras de Fer", zone 3.

-L'horizon 2 : Il est représenté par au moins cinq structures : 2, 21, 23, 56 et 136, ainsi que probablement la partie inférieure du comblement de la cave 61 (US. 3, 4, et 5). Elles appartiennent à la phase 4 du site (datée du IIe siècle). En tout, 165 tessons dont 32 individus ont été inventoriés. La céramique rugueuse sombre, catégorie la plus abondante, est représentée principalement par le plat à cuire *Aisne2* A12. Le pot à col concave en céramique fine régionale *Aisne2* P8 est également présent dans l'incinération primaire. L'ensemble est daté de l'horizon de synthèse IX.

Catégories	NR	NMI
TS	1	1
TN	1	1
FRB	8	5
CC	56	2
MO	5	2
VRP	1	1
RUB	93	20

Tableau 158. Quantités de céramique de l'horizon 2de Ploisy "Le Bras de Fer", zone 3

CAT	GP	Type	NMI
TS		Drag. 33	1
TN		P-Indét.	1
FRB		*Aisne2* GO3	1
FRB		*Aisne2* P7	2
FRB		*Aisne2* P8	2
CC	NOY	*Aisne2* C1	1
CC	NOY	*Aisne2* C5b	1
MO		*Aisne2* MO1b	2

CAT	GP	Type	NMI
VRP		*Blicquy* 5	1
RUB	NUM	*Aisne2* A12	4
RUB		*Aisne* A13	3
RUB		*Aisne2* A12-sim.	1
RUB		*Aisne2* J1c	1
RUB	LIMO-BHT	*Aisne2* J58	1
RUB	NUM	*Aisne2* J31c	1
RUB		*Aisne2* J23/26	3
RUB		*Aisne2* J67	1
RUB	LIMO-BHT	*Aisne2* P21	1
RUB		Bayard 2a	1
RUB		P-Indét.	1
RUB	LIMO-BHT	Indét.	1
RUB	CRBL	Indét.	P
RUB		Indét.	1
Total			**32**

Tableau 159. Détail de la céramique de l'horizon 2de Ploisy "Le Bras de Fer", zone 3

-L'horizon 3 : Celui-ci est représenté par quatre structures (29, 62, 64, 65) et le niveau supérieur de la cave 61 précédemment citée. La structure 29 a été interprétée comme une cavité naturelle qui aurait été colmatée à la fin du IIIe siècle, recouvrant ainsi des structures de la phase 4. La céramique présente dans tous les niveaux de cette cavité est datable de l'horizon XIII, comme l'indiquent les molettes des Chenet 320. La fosse 62 perfore le comblement de cette structure et contient également un Chenet 320 ; elle est classée dans la phase 6 du site tout comme 64 et 65. D'une manière générale cet horizon est caractérisé par les Chenet 320 en sigillée d'Argonne ainsi que par les pots *Aisne2* P32 et *Aisne2* P16 en céramique rugueuse sombre. Il caractérise la fin de l'occupation et l'abandon de la zone 3 de Ploisy « Le Bras de Fer » et est daté de l'horizon de synthèse XIII, après 388, comme l'indique la monnaie la plus récente. 81 tessons dont 37 individus sont comptabilisés.

Catégories	NR	NMI
TS	23	8
CC	19	2
MO	1	1
RUB	34	25
AM	3	0
DO	1	1

Tableau 160. Quantités de céramique de l'horizon 3 de Ploisy "Le Bras de Fer", zone 3.

CAT	GP	Type	NMI
TS	ARG	Chenet 304	1
TS	ARG	Chenet 320-G1	1

CAT	GP	Type	NMI
TS	ARG	Chenet 320-G3	1
TS	ARG	Chenet 320	4
TS	ARG	Chenet 320-G1	P
TS	ARG	Chenet 320-G2	P
TS	ARG	Chenet 320-G3	P
TS	ARG	Chenet 320-G5	P
TS	CG	Drag. 31	P
TS	CG	Drag. 45	1
TS	SG	Indét.	P
TS	ARG	MO	P
CC	NOY	*Aisne2* C37	1
CC		J-Indét.	1
MO	NOY	*Aisne2* MO1a	1
RUB		*Aisne2* A9 var	1
RUB	NUM	*Aisne2* A12	1
RUB		*Aisne2* A22	2
RUB	LIMO	*Aisne2* J23	1
RUB		*Aisne2* J23	1
RUB		*Aisne2* J24	1
RUB		*Aisne2* J26	1
RUB		J-indét.	1
RUB		MO-Indét.	1
RUB		*Aisne2* P1-var	1
RUB		*Aisne2* P6	1
RUB		*Aisne2* P16	2
RUB		*Aisne2* P32	4
RUB		P-Indét.	5
RUB	NUM	Indét.	1
RUB		Indét.	1
AM	BETG	Dressel 20	P
DO		*Aisne2* DO10	1
Total			**37**

Tableau 161. Détail de la céramique de l'horizon 3 de Ploisy "Le Bras de Fer", zone 3.

Les monnaies

L'étude a été réalisée par R. Delmaire.

Empereur/période	atelier	Monnaie	Date	Occurrences
Gallien	Rome	Antoninien	261	1
Gallien	Milan	Antoninien	264-265	
Gallien	Rome	Antoninien	267-268	1
Postume	Indét.	Double sesterce	Ap. 263	1
Claude II	Indét.	Im. antoninien	Ap. 270	1
Victorinus	Trèves	Antoninien hybride	269-271	1
Tétricus I	Indét.	Im. Antoninien	Ap. 271	2
Tétricus II	Indét.	Im. Antoninien	Ap. 271	1
Indét.	Indét.	Im. Antoninien	Ap. 271	1
Licillius II César	Ticinum	Follis réduit	319-320	1

Empereur/période	atelier	Monnaie	Date	Occurrences
Epoq. Constantinienne	Indét.	Im. Nummus	Ap. 330	
Constantin	Lyon	Nummus	332	1
Epoq. Constantinienne	Trèves	Nummus	332-333	1
Constantin	Siscia	Nummus	334-335	1
Constant	Trèves	Nummus	341-346	1
Valens	Rome	Aes	Vers 373-378	1
Epoq. Valentinienne	Indét.	Aes 3	365-378	1
Valens	Indét.	Aes 3	365-378	1
Epoq. Théodosienne	Rome	Aes 4	388-402	1

Tableau 162. Les monnaies de l'horizon 3 de Ploisy "Le Bras de Fer", zone 3.

III. 2. La céramique des structures funéraires

Celles-ci sont rangées dans le chapitre concernant les sites funéraires.

IV. Bibliographie

Bibliographie : L. Duvette (Dir.), *Ploisy (Aisne), « le Bras de Fer », zone 3. Ploisy (Aisne), « le Bras de Fer », zone 5*, Rapport de fouilles, Amiens 2003, 2 volumes.

Ploisy, « Le Bras de Fer », zone 5

I. Recherche et localisation

I. 1. Contexte de la fouille

La fouille de cette zone relève des mêmes circonstances que pour la zone 3. Elle a eu lieu en 2002, sous la direction de Laurent Duvette (INRAP) et les résultats sont présentés dans le même rapport que celui de la zone 3.

I. 2. Contexte géographique et historique

Le village de Ploisy se situe sur le territoire de la cité des Suessions, dans le *pagus Suessionensis*. Il est à proximité de la capitale de cité, *Augusta Suessionum*, à mi-chemin entre les routes antiques Meaux-Soissons et Reims-Soissons, en bordure du Ruisseau des Aulnes, un affluent de la Crise.

II. Présentation générale de l'occupation

La zone 5 contenait 142 structures dont la chronologie s'étale entre la première moitié du Ier siècle ap. et la fin du IIIe/début du IVe siècle. Quatre phases d'occupation ont pu être identifiées par le chef de chantier. Dans la première moitié du Ier siècle, un établissement rural avec des bâtiments sur poteaux s'installe, délimité par un enclos fossoyé. Deux états ont pu être distingués grâce à la céramique et témoigneraient d'une occupation jusqu'à la fin du Ier siècle. Dans le courant du IIe siècle, le site serait entièrement remanié et l'enclos initial disparu. Les nouvelles structures sont implantées dans la cuvette naturelle qui est située au centre de l'enclos précédent. L'absence d'ensembles céramiques caractéristiques ne permet pas d'étayer cette chronologie. Des indices chronologiques placent vers la fin du IIIe siècle l'abandon de cette phase. Un bâtiment est implanté à la fin du IIIe ou au début du IVe siècle et marque la fin de l'occupation.

III. La céramique

Elle a été étudiée par L. Duvette de la même manière que pour la zone 3. Les

provenances de la sigillée sont données, une partie des provenances de la céramique rugueuse sombre est indiquée comme les productions limoneuses de Béhéricourt. Sinon, les pâtes sont rangées par descriptif : pâte limoneuse, pâte grise sableuse, pâte siliceuse. Nous avons choisi de mentionner dans nos comptages les groupes descriptifs que nous avons pu rattacher à un groupe de pâte reconnaissable : BHT ou NUM, ainsi que le groupe CHAMP quand il est mentionné. Deux horizons ont été distingués.

-L'horizon 1 : Il regroupe cinq structures (17, 22, 5, 7, 19) des deux premières phases stratigraphiques observées par le chef de chantier, dont la céramique ne présente aucune contre indication à être attribuée au même horizon chronologique. Celui-ci peut être daté de l'horizon de synthèse VII ; il regroupe 195 tessons pour 50 individus.

Catégories	NR	NMI
TS	8	5
EN	1	0
TR	4	1
TN	60	13
FRB	2	1
CC	19	4
RUB	78	24
AM	22	2
DO	1	0

Tableau 163. Quantités de céramique de l'horizon 1 de Ploisy "Le Bras de Fer", zone 5.

CAT	GP	Type	NMI
TS	SG	Drag. 18a	3
TS	SG	Drag. 18b	1
TS	SG	Drag. 27c	1
EN	LY	GO	P
TR		Indét.	P
TR		P6/7	1
TN		A	2
TN		A42	1
TN		A42-43	1
TN		P41	1
TN		P49-54	1
TN		P56	1
TN		BT10	4
TN		BT-Indét.	2
FRB	BHT	*Aisne2* P1	1
CC		*Aisne2* C1	1
CC	NOY	*Aisne2* C25	2
CC		Indét.	1
RUB	LIMO	*Aisne2* A28	1
RUB	NUM	*Aisne2* J2	3
RUB	NUM	*Aisne2* J18	4
RUB	NUM	*Aisne2* J18-var	1

CAT	GP	Type	NMI
RUB		*Aisne2* J38	1
RUB	LIMO	*Aisne2* P1	5
RUB	NUM	*Aisne2* P1	2
RUB		*Aisne2* P31	3
RUB	NUM	CV-indét.	1
RUB		*Aisne2* CV4	1
RUB	NUM	Indét.	2
AM	NARB	G4	1
AM	BETG	Indét.	P
AM		Indét.	1
Total			**50**

Tableau 164. Détail de la céramique de l'horizon 1 de Ploisy "Le Bras de Fer", zone 5.

-L'horizon 2 : Il regroupe les phases 3 et 4. La céramique présente dans les comblements des huit structures de la phase 3 (6, 37, 40, 88, 107, 109, 117, 125) présente un faciès homogène qui peut être daté de l'horizon de synthèse XI. La phase 4 est considérée comme celle de l'abandon du site, avec le colmatage de la cuvette 2. Le bâtiment 5 qui perfore la cuvette semble être le dernier bâtiment de cette phase. La céramique des niveaux de comblement de cette structure ne diffère pas de celui de la phase précédente et peut être datée du même horizon de synthèse. En tout, 347 tessons dont 208 individus ont été comptabilisés.

Catégories	NR	NMI
ITS	3	2
TS	37	26
EN	1	1
MT	8	6
DR	3	1
FRB	19	9
CC	87	19
MO	2	0
VRP	7	3
RUB	165	139
AM	12	1
DO	3	1

Tableau 165. Quantités de céramique de l'horizon 2 de Ploisy "Le Bras de Fer", zone 5.

CAT	GP	Type	NMI
TS		A/C	2
TS	CG	Déch. 72	1
TS	CG	Drag. 31	2
TS	ARG	Drag. 32	1
TS	EG/ARG	Drag. 33	3
TS	EG/ARG	Drag. 37	1
TS	CG	Drag. 37	1
TS	ARG	Drag. 37	7

CAT	GP	Type	NMI
TS		Drag. 37	2
TS	CG	Drag. 38	1
TS		Drag. 45	3
TS	ARG	Drag. 45	1
TS		Chenet 365	1
DST		Drag. 37	1
DST		GO-Indét.	1
EN		Stuart 2	1
MT		Nied. 31	1
MT		Sim. Drag. 40	5
DR		*DOR2*, 18.2	1
FRB		*Aisne2* B3	1
FRB		*Aisne2* B4	1
FRB		*Aisne2* GO3	3
FRB	LIMO	*Aisne2* P1	1
FRB		*Aisne2* P3	1
FRB		*Aisne2* P7	1
FRB		*Aisne2* P8	1
FRB		GO-Indét.	1
CC	NOY	*Aisne2* C1	4
CC		*Aisne2* C1	3
CC		*Aisne2* C5b	1
CC		*Aisne2* C17	1
CC		*Aisne2* C40	1
CC		*Aisne2* C43	1
CC	CHAMP	*Reims* 104	1
CC	NOY	*Reims* 104	1
CC		*Aisne2* P6	1
CC	NOY	Cr-Indét.	1
CC		Cr-Indét.	1
CC	NOY	Indét.	1
CC		Indét.	2
VRP		*Blicquy* 5	3
RUB		A-indét.	1
RUB		*Aisne2* A6	1
RUB		*Aisne2* A9	3
RUB		*Aisne2* A9?	2
RUB		*Aisne2* A10	1
RUB		*Aisne2* A12	1
RUB	NUM	*Aisne2* A12	14
RUB		*Aisne2* J6	1
RUB		*Aisne2* J12	2
RUB		*Aisne2* J18	2
RUB		*Aisne2* J18?	1
RUB		*Aisne2* J20	1
RUB		*Aisne2* J23	2
RUB		*Aisne2* J26	1
RUB		*Aisne2* J26?	1
RUB		*Aisne2* J29	1
RUB	NUM	*Aisne2* J31a	1
RUB		*Aisne2* J31a	1
RUB	NUM	*Aisne2* J31b	3
RUB	NUM	*Aisne2* J31c	4

CAT	GP	Type	NMI
RUB		*Aisne2* J39a	3
RUB		*Aisne2* J39b	1
RUB		*Aisne2* J41b	5
RUB		*Aisne2* J42	4
RUB		*Aisne2* J53	1
RUB		*Aisne2* J61	1
RUB		*Aisne2* J67	1
RUB		J-indét.	12
RUB		*Aisne2* P1	9
RUB	NUM	*Aisne2* P1	1
RUB	LIMO	*Aisne2* P1?	1
RUB		*Aisne2* P3	5
RUB		*Aisne2* P7	2
RUB		*Aisne2* P16	8
RUB		*Aisne2* P30	1
RUB		*Aisne2* P31	2
RUB		*Aisne2* P33	1
RUB		*Aisne2* P34a	1
RUB		*Aisne2* P35	3
RUB		*Aisne2* P36	1
RUB		*Aisne2* P37?	1
RUB	NUM	*Aisne2* P39	2
RUB		*Aisne2* P41	1
RUB		*Aisne2* P55	1
RUB		*Npic* P6	2
RUB		P-Indét.	14
RUB		Bo-indét.	1
RUB		BT-indét.	1
RUB		GO-Indét.	1
RUB		*Aisne2* BO1	2
RUB		*Aisne2* CV5a	1
RUB		Indét.	4
AM		G5	1
AM	BETG	Indét.	P
DO		Indét.	1
Total			**208**

Tableau 166. Détail de la céramique de l'horizon 2 de Ploisy "Le Bras de Fer", zone 5.

Les monnaies

L'étude a été réalisée par R. Delmaire.

Empereur/période	atelier	Monnaie	Date	Occurrences
Indét.	Indét.	Im. antoninien	Ap. 271	3
Indét.	Indét.	As	Ier-IIe	1
Faustine I	Rome	Sesterce	Ap. 141	1
Claude II	Indét.	Im. Antoninien	Ap. 270	1
Gallien	Rome	Antoninien	261-263	1
Postume	Indét.	Double sesterce	Ap. 263	1

Tableau 167. Les monnaies de l'horizon 2 de Ploisy "Le Bras de Fer", zone 5.

IV. Bibliographie

DUVETTE L. (Dir.), *Ploisy (Aisne), « le Bras de Fer », zone 3. Ploisy (Aisne), « le Bras de Fer », zone 5*, Rapport de fouilles, Amiens 2003, 2 volumes.

Pontavert « Le Port au Marbre »

I. Recherche et localisation

I. 1. Contexte de la fouille

Le site a été fouillé trois années consécutives de 1990 à 1992, sous la direction d'Olivia Gonnet. Il est situé à l'ouest de la commune de Pontavert, au bord de l'Aisne.

I. 2. Contexte géographique et historique

Le village de Pontavert est situé en territoire rème, dans le *pagus Laudensis*, à la frontière avec les Suessions, marquée par le village toponyme de Fismes, situé au sud-ouest. Il est placé sur la rive droite de l'Aisne.

II. Présentation générale de l'occupation

Le site archéologique occupe une surface de plusieurs hectares. La fouille a révélé plusieurs occupations, d'abord de la protohistoire ancienne mais aussi des époques mérovingienne et carolingienne, les plus densément représentées. Le site se situait ainsi au cœur du village du Haut-Moyen-Age. Deux structures datées de La Tène finale, un silo et une possible cave, ont également été remarquées et intégrées dans l'étude de P. Pion. Seule la cave 91 fait partie des limites chronologiques de notre corpus.

III. La céramique

Elle a été étudiée par P. Pion selon le même protocole que les *oppida* de Villeneuve-Saint-Germain et Pommiers.

-Etape/Horizon 6 : la céramique de la cave recelait 39 individus et peut être datée de l'horizon de synthèse Ib.

CAT	Type	NMI
PF	Mayet 2	P
PTN	*Aisne*2 B1a	1

CAT	Type	NMI
PTN	*Aisne*2 B1c	1
PTN	*Aisne*2 B1d	1
PTN	*Aisne*2 B3a	1
PTN	*Aisne*2 B4	2
PTN	*Aisne*2 B5a	8
PTN	*Aisne*2 B6	2
PTN	*Aisne*2 B12	1
PTN	*Aisne*2 P1	2
PTN	*Aisne*2 P9/J?	2
PTN	*Aisne*2 P10	1
PTN	*Aisne*2 P11	P
PTN	*Aisne*2 P14	2
PTN	*Aisne*2 P15	3
PTN	*Aisne*2 BT2	3
PTN	*Aisne*2 CV1	2
PTN	F ombiliqué	P
MD ATL	*Aisne*2 J2	1
MD ATL	*Aisne*2 P1	2
MD ATL	*Aisne*2 P1b	1
MD ATL	*Aisne*2 CV1	2
MD	*Aisne*2 J1a	1
Total		**39**

Tableau 168. Quantités de céramique de l'horizon 6 de Pontavert "Le Port au Marbre".

IV. Bibliographie

PION P., *Les habitats laténiens tardifs de la vallée de l'Aisne : contribution à la périodisation de la fin du second âge du fer en Gaule nord-orientale. La Tène C2-période augustéenne précoce, IIe-Ier siècle av. J.-C.,* Thèse de doctorat nouveau régime de l'Université de Paris I (Panthéon-Sorbonne), UFR 03 Art et Archéologie Préhistoire et Ethnologie, Paris 1996, 5 volumes.

GONNET O., *Pontavert (02) « Le Port au Marbre », rapport de sauvetage*, Amiens 1992.

Ronchères, « Le Bois de la Forge »

I. Recherche et localisation

I. 1. Contexte de la fouille

La fouille de ce site s'inscrit dans l'ensemble des investigations archéologiques mises en place dans le cadre de l'implantation du TGV-Est. Elle a été menée par F. Malrain (INRAP) en 2002. Le lieu-dit se trouve à une vingtaine de kilomètres au nord-est de Château-Thierry, en bordure de l'Ourcq et à la frontière avec le département de la Marne.

I. 2. Contexte géographique et historique

Ronchères se situe dans la cité des Suessions, dans le *pagus Tardunensis*, dans une région encore peu connue pour la période antique.

II. Présentation générale de l'occupation

L'occupation est circoncise dans un vaste enclos quadrangulaire implanté à La Tène finale, au IIe siècle avant J.-C., et se poursuit jusqu'à la période romaine. Le talus interne bordant le fossé était encore visible, en grande partie protégé par la couverture forestière encore présente au démarrage de la fouille. Les bâtiments sur poteaux étaient répartis le long du talus avec une concentration des constructions dans le quart nord-ouest de l'enclos. A l'époque romaine des bâtiments rectangulaires à fondations en dur leur succèdent, séparés par des fossés de drainage.

III. La céramique

La céramique protohistorique a été étudiée par M. Saurel (INRAP) et la céramique antique par V. Pissot (INRAP). Un total de 8527 tessons toutes périodes confondues est totalisé. Le paragraphe est conçu à partir des données de l'article paru dans la Revue archéologique de Picardie en 2010 et du rapport de fouille.

III. 1. La céramique protohistorique[27]

La céramique a fait l'objet d'un comptage et d'une pesée afin de pouvoir jauger la répartition de celle-ci et les zones de concentration. Le NMI est pondéré, à partir des profils complets, bords, fonds et panses distinctes mais dans l'article le NMI-bord est donné et s'élève à 204. L'absence de comptages n'a pas permis une interprétation quantitative détaillée de la céramique. L'étude a surtout été axée sur le mobilier du fossé qui renfermait environ 80 % du total de la céramique. Celui-ci a connu plusieurs états qui sont représentés par les couches 0, 1 et 2. L'auteur signale que le matériel qui semblait gallo-romain a été séparé de la céramique dite protohistorique de façon arbitraire et qu'il pourrait être considéré comme intrusif. Cependant, il est également possible qu'il relève d'un faciès précoce, observé ailleurs sur des sites de l'horizon de synthèse Ib. La céramique protohistorique a été classée en plusieurs catégories : céramique commune non tournée, céramique fine tournée dont quelques fragments semblent appartenir à de la céramique commune tournée mais non distingués (PTN, PTB), *dolium* et amphores. Les amphores s'élevaient à 42 individus-bords et ont été étudiées globalement, sans être insérées aux couches, car des recollages ont été observés à travers la stratigraphie. Des amphores gréco-italiques, des Dressel 1 anciennes (moitié du corpus) ainsi que des Dressel 1 plus récentes relevant de La Tène D2 sont observées[28]. Ces constations témoignent d'une occupation longue du site. Les horizons 1 et 2 ne font pas partie de notre catalogue car ils sont en dehors de notre cadre chronologique.
Les tableaux suivants sont réalisés à partir des bords dessinés dans le rapport.

-L'horizon 3 : couche 2 du fossé 1001. 124 individus sont mentionnés dans l'article tandis que nous avons répertorié 107 individus sur les planches du rapport. Une datation à La Tène D2 est proposée pour cette couche par l'auteur. Nous pouvons proposer une datation à l'horizon de synthèse Ib, en raison de la présence de PTN *Aisne2* CV1, des vases gallo-romains précoces (TR P7).

CAT	Type	NMI
PTN	*Aisne2* B1	1
PTN	*Aisne2* B1a	3
PTN	*Aisne2* B1b	1
PTN	*Aisne2* B1c	1
PTN	*Aisne2* B3b	1

[27] Les études présentées dans le rapport et dans l'article ont été combinées.
[28] HENON 2010.

CAT	Type	NMI
PTN	*Aisne2* B5	2
PTN	*Aisne2* CV1	1
PTN	*Aisne2* P10	1
PTN	*Aisne2* P14	2
PTN	*Aisne2* P4	2
PTN	*Aisne2* P8-var	1
PTN	B-indét.	1
PTN	Indét.	12
PTN	P-indét.	7
TR	P7	1
MD	*Aisne2* A2?	1
MD	*Aisne2* J1	1
MD	*Aisne2* J1a	7
MD	*Aisne2* J1b	6
MD	*Aisne2* J1c	2
MD	*Aisne2* J1d	8
MD	*Aisne2* J2	3
MD	*Aisne2* J2a	5
MD	*Aisne2* J2d	1
MD	*Aisne2* J2d	2
MD	*Aisne2* J3	1
MD	J-Indét.	1
MD	*Aisne2* P1	7
MD	*Aisne2* P2	1
MD	*Aisne2* P3?	1
MD	*Aisne2* P6	3
MD	Indét.	20
Total		**107**

Tableau 169. Détail de la céramique de l'horizon 3 de Ronchères "Le Bois de la Forge".

Il faut ajouter sept bords à l'ensemble de 1001 qui n'ont pu être situés dans un niveau stratigraphique. Une partie de la céramique est classée en production gallo-romaine probable. Toutefois, il est possible d'envisager des productions gallo-romaines précoces, régulièrement observées à La Tène D2b. Enfin, au vu des recollages évoqués entre les amphores mais aussi de la céramique dite romaine que l'on trouve également dans la couche 1 et de l'homogénéité du faciès, nous pouvons supposer un comblement final de ce fossé à La Tène D2b. Cependant la céramique témoigne d'une occupation plus longue démarrant vers la transition entre La Tène D1b et La Tène D2 (Horizons 1 et 2).

III. 2. La céramique gallo-romaine

L'ensemble de la céramique romaine s'élève à 928 tessons pour un nombre minimum de bords de 86, l'essentiel du lot étant concentré dans les bâtiments 1, 2 et 10. Les bâtiments étaient fortement arasés et la céramique des bâtiments 1 et 2, qui se recoupent, a été regroupée au sein d'un même lot. L'auteur signale le mauvais état de conservation des

vases et le taux de résidualité important. Le lot est peu abondant et peu varié.
Une partie de la céramique semble dater du Ier siècle, sans qu'une datation précise soit aisée à donner, tant les ensembles sont petits. Les ensembles les plus abondants sont ceux de la fin de l'occupation du site et son abandon.

-L'horizon 4 : Cet horizon est représenté par la structure 187, datée de l'horizon de synthèse V, par la présence de TR A17 plutôt caractéristique des horizons III à V et d'un bord de pot P29.
La structure 83 qui avait été datée de la période Auguste-Tibère ne compte qu'un seul individu, une assiette en *terra nigra* A1 dont la fourchette chronologique couvre les horizons de synthèse II à V. Ce peu d'éléments ne nous permet pas de le placer dans un horizon mais témoigne d'une possible occupation continue entre la fin de l'époque gauloise et l'époque romaine.

Catégories	NR	NMI
TS	4	1
TR	2	2
TN	4	3
CC	5	0
RUB	69	3

Tableau 170. Quantité de céramique de l'horizon 4 de Ronchères "Le Bois de la Forge".

CAT	GP	Type	NMI
TS	SG	Drag. 29b	1
TR		A17	1
TR		P29	1
TN		P54	3
TN		BT1	2
CC	CHAMP	Indét.	P
RUB	NUM	Indét.	P
RUB		Indét.	1

Tableau 171. Détail de la céramique de l'horizon 4 de Ronchères "Le Bois de la Forge".

-L'horizon 5 : Cet horizon est principalement représenté par la céramique des bâtiments 1 et 2. Une série de structures n'a pu être rattachée à un des deux horizons, faute de mobilier suffisamment abondant et caractéristique mais celles-ci restent des témoins de la continuité de l'occupation. La datation à l'horizon de synthèse XI repose principalement sur les pots *Aisne2* P15 et P16, qui apparaissent à Reims dans la deuxième moitié du IIIe siècle. Du fait de la fragmentation élevée un nombre important de tessons n'a pu être identifié. Nous remarquons également la présence de tessons résiduels caractéristiques du Ier siècle et un bord de *dolium* probablement gaulois. Le bâtiment 1 totalisait 428

tessons dont 43 individus.

Catégories	NR	NMI
TS	3	0
EN	7	0
TN	1	1
FRB	20	1
CC	79	1
MO	6	4
RUB	232	31
MD	6	2
AM	15	0
DO	43	3
Indét.	16	0

Tableau 172. Quantité de céramique de l'horizon 5 de Ronchères "Le Bois de la Forge".

CAT	GP	Type	NMI
TS	EG	Drag. 27	P
EN		GO	P
TN		C13	1
FRB		P-Indét.	1
CC	NOY	Indét.	1
CC	CHAMP	Indét.	P
MO	NOY	Gose 458-60	2
MO	NOY	MO-Indét.	1
MO	CHAMP	MO-Indét.	1
RUB		*Aisne2* A32?	1
RUB	NUM	*Aisne2* J1c	1
RUB		J-indét	1
RUB	CHAMP	*Aisne2* P15	2
RUB	CHAMP	*Aisne2* P16	3
RUB		P-Indét.	2
RUB		*Reims* BT1	2
RUB		Indét.	20
MD		Indét.	1
AM		Indét.	P
DO		*Aisne2* DO9	2
DO		Indét.	1
Total			**43**

Tableau 173. Détail de la céramique de l'horizon 5 de Ronchères "Le Bois de la Forge".

IV. Bibliographie

MALRAIN F., *Ronchères « Le Bois de la Forge », Rapport de fouilles*, Amiens 2004.

MALRAIN F. et *alii*., « Le site artisanal de La Tène finale et du gallo-romain de Ronchères (Aisne) « Le Bois de la Forge » », *Revue archéologique de Picardie*, 2010, n°1/2, p. 41-165

Rouvroy « Rue du Calvaire »

I. Recherche et localisation

I. 1. Contexte de la fouille

La fouille a eu lieu suite à un diagnostic positif à Rouvroy, entre la route départementale 300 et la rue du Calvaire, préalablement au lotissement de la parcelle. Le village de Rouvroy se situe à l'est de Saint-Quentin, de l'autre côté de la Somme, rive gauche. Le chantier a été mené par C. Hosdez (INRAP) en 2008.

I. 2. Contexte géographique et historique

Le village se trouve sur le territoire de la cité des Viromanduens, en périphérie de sa capitale : *Augusta Viromanduorum*, dans le *pagus Vermandensis*. Il se situe également en bordure de la rivière Somme.

II. Présentation générale de l'occupation

La fouille a révélé des traces d'une occupation non continue du site depuis le Bronze moyen jusqu'à la fin de l'antiquité. À l'époque moderne puis contemporaine, le terrain est occupé par des vergers mais lors de la première guerre mondiale il est traversé de tranchées et de diverses substructures militaires.
Le début de l'occupation gallo-romaine est marqué par le creusement et l'activité d'une carrière de craie dont le comblement montre deux états distincts. L'activité de cette carrière semble liée à l'habitat à enclos fossoyés et bâtiments sur poteaux. Dans la deuxième moitié du Ier siècle ou plus tard, un bâtiment sur fondations calcaires appartenant à une possible petite *villa* est construit et la carrière est utilisée comme dépotoir. Le bâtiment évolue et est doté d'une cave à absides. Un atelier semi excavé a également été retrouvé. Le site semble abandonné dans la deuxième moitié du IIIe siècle.

III. La céramique

Un nombre insuffisant de jours ont pu être alloués aux études des spécialistes et cela a

conduit à des choix sur les structures et objets à étudier. Pour la céramique, étudiée par C. Chaidron (INRAP), l'accent a été mis sur la carrière, la cave et l'atelier. Le nombre total de tessons comptabilisés s'élève à 4563 pour un nombre minimum d'individus estimés sur la base des bords, fonds et anses à 702. Nous n'avons pu établir avec certitude le NMI bord. L'analyse des pâtes a été réalisée[29].

Trois horizons ont pu être distingués à partir des trois structures analysées, pour lesquelles le tableau de comptage montrait des ensembles pertinents en terme de quantité de tessons et d'individus typologiquement identifiés. En effet, d'autres structures étaient comptabilisées mais les ensembles étaient nettement moins caractérisés.

-L'horizon 1 : Il est présent avec certitude dans le comblement de la carrière 201, comblement qui a eu lieu en deux temps. Tout d'abord, lors de la fin de l'utilisation de la carrière qui a commencée à être remblayée, puis plus tard dans la deuxième moitié du Ier siècle quand le site a été réoccupé (construction du bâtiment à fondations de calcaire). À ce moment là, la carrière a été totalement comblée, jusqu'à la surface du sol. La première phase de comblement a été identifiée par le chef de chantier dans les US 16 et 18 à 31. L'US 16 contenant beaucoup de mélange n'a pas été versée à l'un des deux horizons et reste à part afin de ne pas biaiser les statistiques[30]. Le nombre relativement important de recollages constaté par le céramologue à travers les couches de la carrière devra nous inciter à la prudence dans l'interprétation de la chronologie et de nos statistiques. En tout, 781 tessons dont 112 individus-bords possibles pourraient être rattachés à l'horizon 1. Les catégories et la typologie observées nous incitent à dater ce comblement de la toute fin de la période gauloise, à l'horizon de synthèse I, probablement la fin. Il manque d'éléments caractéristiques pour que l'on se situe pleinement dans la période augustéenne.

Catégorie	NR	NMIpos
TR	8	2
PTN	123	19
TN	70	5
CC	3	0
RUB	35	6
MD	352	54
AM	5	0
DO	23	4
Indét.	1	0

Tableau 174. Quantité de céramique de l'horizon 1 de Rouvroy "Rue du Calvaire".

[29] Pour la céramique commune et la céramique belge, nous avons conservé les termes qui correspondent aux pâtes que nous avons identifié.
[30] Ce qui n'empêche pas de possibles intrusions, notamment dans l'US 18 mais présentes en plus petit nombre et facilement isolables.

CAT	GP	Type	NMI
TR1a		KL24	1
TR1a		P14	1
PTN		*Aisne2* B1	1
PTN		*Aisne2* B1d?	1
PTN		*Aisne2* B3	1
PTN		*Aisne2* B5	1
PTN		*Aisne2* B5b	1
PTN		*Aisne2* B6	1
PTN		*Aisne2* CV1	1
PTN		*Aisne2* P1	7
PTN	CHAMP	*Aisne2* P1	1
PTN		*Aisne2* P9/10	1
PTN		BT	4
PTN		Der. LAMB 5/7 ?	P
PTN		P-indét.	1
PTN		P-indét.	1
PTN		Indét.	1
TN		A1	1
TN		PTN *Aisne2* B5a	2
TN		P1-var	1
TN	CAMB	P54-56	P
TN		P/BT	1
TN		P/BT	1
RUB		*Aisne2* J1a	1
RUB		*Aisne2* P1	6
RUB		Indét.	1
MD	COQ	*Aisne2* J1	1
MD	CHAM	*Aisne2* J1a-var L	1
MD	CHAM	*Aisne2* J1a, gouttière int	1
MD	PGS+CHAM	*Aisne2* J1b	1
MD	CHAM	*Aisne2* J1b	2
MD	COQ	*Aisne2* J1b	1
MD	CHAM	*Aisne2* J1c	1
MD	CHAM	*Aisne2* J1d	1
MD	CHAM	*Aisne2* J2	2
MD	CHAM	*Aisne2* J2?	1
MD	NUM	*Aisne2* J2a	1
MD	CHAM	*Aisne2* J2a	3
MD	PGS+CHAM	*Aisne2* J2a	1
MD	CHAM	*Aisne2* J2a/d	1
MD		*Aisne2* J2b	1
MD	CHAM	*Aisne2* J2b	1
MD	CHAM	*Aisne2* J2b-var	2
MD	CHAM	*Aisne2* J2d	6
MD	CHAM	*Aisne2* J4	1
MD	CHAM	J-indét.	1
MD	CHAM	PTN *Aisne2* J3a sim.	1
MD	CHAM	*Aisne2* P1	20
MD	NUM	*Aisne2* P1	2
MD		*Aisne2* P1	2
MD ATL		*Aisne2* P1	2

CAT	GP	Type	NMI
MD	COQ	*Aisne2* P1	1
MD	COQ	*Aisne2* P1?	1
MD	CHAM	P-Indét.	6
MD		P-Indét.	1
MD ATL		Pot à B rentrant	1
MD	CALC	Indét.	1
AM	BETC	Dressel 7/11	P
AM	IT	Indét.	P
DO	NUM	*Aisne2* DO4	2
DO	CHAM	*Aisne2* DO4b	1
DO	CHAM	*Aisne2* DO6	1
DO	NUM	*Aisne2* DO8-9	1
DO	CHAM	Indét.	1
Total			**112**

Tableau 175. Détail de la céramique de l'horizon 1 de Rouvroy "Rue du Calvaire".

-L'horizon 2 : il est constitué des US 4 à 15 et 17 du comblement de la carrière. La couche de décapage a été soustraite de notre étude. Le nombre total de tessons s'élève à 2262, réduit à 228 possibles individus-bords. Il convient de considérer cet ensemble avec prudence du fait des intrusions des couches plus anciennes (principalement lors du remblaiement de la deuxième moitié du Ier s) et de ce fait, de la résidualité importante qui en découle et de la part non négligeable d'indéterminés.

La sigillée a livré quatre estampilles dont seulement deux identifiables : une du potier Labio sur un Drag. 24/25b (FILAB) et une du potier Maccarus sur un fond de plat non identifié (OFI.MACCAR).

La *terra nigra* a livré quatre estampilles dont une illisible sur des fonds de gobelets, P54 ou 56 : (S)ANVS, ASIDOII, IISAINOS. Cet horizon est daté de l'horizon de synthèse VII.

Catégorie	NR	NMIpos
TS	70	35
EN	1	0
TR	15	4
PTN	106	5
TN	472	39
DR	5	1
CC	125	4
VRP	13	3
RUB	442	55
MD	378	51
AM	109	1
DO	338	20
Indét.	191	10

Tableau 176. Quantité de céramique de l'horizon 2 de Rouvroy "Rue du Calvaire".

CAT	GP	Type	NMIpos

CAT	GP	Type	NMIpos
TS	SG	A-OFI.MACCAR	P
TS	SG	Drag. 15	10
TS	SG	Drag. 15a	2
TS	SG	Drag. 15b1	1
TS	SG	Drag. 18	8
TS	SG	Drag. 18b	1
TS	SG	Drag. 24/25a-FILAB	1
TS	SG	Drag. 24/25b	1
TS	SG	Drag. 27	1
TS	SG	Drag. 27b	1
TS	SG	Drag. 27c	7
TS	SG	Ritt. 5a	1
TS	SG	Ritt. 12	1
EN	LY	C	P
TR1a	CHAMP	A5	1
TR1a	CHAMP	C4	1
TR1c		P20	1
TR	Bavay	P30-32	1
PTN		*Aisne2* B1a	1
PTN		*Aisne2* J1a/P1?	1
PTN		*Aisne2* P1	1
PTN		*Aisne2* P4	1
PTN	artois	*Aisne2* P5?	1
TN	CHAMP	A	2
TN	CHAMP	A1	1
TN	CHAMP	A7	1
TN	CHAMP	A39	2
TN	CHAMP	A42	2
TN	CHAMP	C8	P
TN	CHAMP	B1	1
TN		B21-24	1
TN		BT	1
TN		BT2	1
TN		CV sim. PTN *Aisne2* CV1	1
TN	CAMB	GO	1
TN		GO	2
TN	artois	P37	1
TN		P46-55	1
TN	CAMB	P51-54	3
TN	NOY?	P51-54	1
TN		P54	2
TN	RDVB	P54-56	1
TN		P54-56	4
TN	SEPT	P54-56	1
TN		P-Indét.	7
TN		Indét.	1
TN	CHAMP	Indét.	1
DR	RDVB	*DOR2*, 22, rehaut peinture	1
CC	NOY	*Aisne2* C1	1
CC	NOY	*Aisne2* C3	2
CC	SB	*Aisne2* C9	1
VRP	CAMB	*Blicquy* 4	1
VRP	CAMB	*Blicquy* 4a	1

CAT	GP	Type	NMIpos
VRP	RDVB	CV L rainurée	1
RUB	NCB	*Aisne2* J1	9
RUB		*Aisne2* J1	7
RUB		*Aisne2* J1a	9
RUB		*Aisne2* J1b	1
RUB		*Aisne2* J1c	1
RUB	NCB	*Aisne2* J1c	1
RUB	NCB	*Aisne2* P1	1
RUB		*Aisne2* P1	20
RUB	PGSV	*Aisne2* P1	1
RUB	NCB	Indét.	1
RUB		Indét.	4
MD	CHAM	Sim. LAMB. 7	1
MD	CHAM	*Aisne2* J1	1
MD		*Aisne2* J1?	1
MD		*Aisne2* J1a	1
MD	CHAM	*Aisne2* J1a, gouttière int	1
MD	CHAM	*Aisne2* J1b	1
MD	CHAM	*Aisne2* J1d	1
MD	CHAM	*Aisne2* J2a	8
MD	NUM	*Aisne2* J2a	3
MD	CHAM-calc	*Aisne2* J2a	1
MD		*Aisne2* J2a	3
MD	CHAM	*Aisne2* J2b	1
MD	CHAM	*Aisne2* J2b-var	1
MD	CHAM	*Aisne2* J2c	1
MD		*Aisne2* J2d	1
MD	CHAM	*Aisne2* J3	1
MD		*Aisne2* J3	1
MD	CHAM	*Aisne2* J3	1
MD	CHAM	*Aisne2* J3?	1
MD	CHAM	*Aisne2* P1	4
MD	NUM	*Aisne2* P1	3
MD		*Aisne2* P1	2
MD	CHAM	BT-Indét.	1
MD		écuelle	4
MD	CHAM	J-indét.	1
MD		P à B rentrant	1
MD	CHAM	P à B rentrant	1
MD	CHAM	P à L oblique	1
MD	NUM	P stock	1
MD	artois	pot horticole	2
AM	IT	Dressel 1	1
AM	IT	Dressel 2/4	P
AM	BETC	Dressel 7/11	P
AM	BETG	Indét.	P
AM	RHOD	Indét.	P
AM	NARB	Indét.	P
DO	CHAM-ox	*Aisne2* DO6	1
DO	NUM	*Aisne2* DO7	1
DO	NUM	*Aisne2* DO8-9	13
DO	NCB	*Aisne2* DO8-9	1
DO	NUM	*Aisne2* DO9	3

CAT	GP	Type	NMIpos
DO		Indét.	1
RUB/PTN		*Aisne2* P1	1
Indét.		Indét.	1
Indét.		P-Indét.	8
Total			**228**

Tableau 177. Détail de la céramique de l'horizon 2 de Rouvroy "Rue du Calvaire".

-L'horizon 3 : il est constitué par le comblement de la cave, de l'atelier et d'une structure fouillée au diagnostic, pour un total de 601 tessons dont 57 possibles individus-bords. Il est daté de l'horizon XI.

Catégorie	NR	NMIpos
TS	36	5
ITS	35	1
MT	18	1
TN	9	0
FRA	23	2
FRB	67	7
CC	36	0
MO	14	3
VRP	43	5
RUB	308	31
MD	17	2
AM	5	0
DO	8	0

Tableau 178. Quantité de céramique de l'horizon 3 de Rouvroy "Rue du Calvaire".

CAT	GP	Type	NMIpos
TS	ARG	Chenet 365	1
TS	EG	Drag. 37	1
TS	ARG	Drag. 38	2
TS	CG	Drag. 45	1
ITS	CAMB	Dech. 72	1
MT	CG	LEZ 307	1
FRA	RDV	Deru type 1	1
FRA	BAVAY	GO à dépressions	1
FRB		B-Indét.	2
FRB		*Aisne2* B3	1
FRB		*Aisne2* GO1/P1	1
FRB	PGS	GO-Indét.	2
FRB	CHAMP	GO-Indét.	1
CC	CAMB	Indét.	P
CC	NOY	Indét.	P
CC	CHAMP	Indét.	P
CC	BA-FA	Indét.	P
MO	CHAMP	*Aisne2* MO1b	1
MO	CHAMP	Gose 458-59	1
MO		Gose 458-59	1
VRP	RDVA	*Blicquy* 5	5

CAT	GP	Type	NMIpos
RUB	PGSV	*PGSV* A6-7	1
RUB	PGSV	*Aisne2* A2/A14	1
RUB	CHAMP	*Aisne2* A2a	1
RUB		*Aisne2* A33	2
RUB		*Aisne2* J22	1
RUB		*Aisne2* J22?	1
RUB	PGSV	*Aisne2* J26	1
RUB		*Aisne2* J26?	1
RUB		*Aisne2* J39a	1
RUB		*Aisne2* J41a	1
RUB	PGSV	*Aisne2* J67	1
RUB		*Aisne2* J67	1
RUB		Poêlon	1
RUB		*Aisne2* P1	4
RUB	NUM	*Aisne2* P1	1
RUB	PGSB	*Aisne2* P11	1
RUB	arras?	*Aisne2* P31	1
RUB		*Aisne2* P31?	1
RUB	BEUV	Indét.	1
RUB		P-Indét.	1
RUB	PGSV	P-Indét.	2
RUB		Indét.	4
RUB	PGSV	Indét.	1
MD	calc	*Aisne2* J2	1
MD		P-Indét.	1
Total			**57**

Tableau 179. Détail de la céramique de l'horizon 3 de Rouvroy "Rue du Calvaire".

IV. Bibliographie

HOSDEZ C. (Dir.), *Rouvroy, Aisne, Rue du Calvaire-RD 300. Une occupation diachronique de l'âge du Bronze à nos jours*, Rapport final d'opération , Amiens 2011.

Saint-Quentin, Parc des autoroutes, tranche 8

I. Recherche et localisation

I. 1. Contexte de la fouille

La fouille de ce site s'intègre dans le programme de fouilles préventives mis en place depuis 1998 dans le cadre de l'aménagement du Parc des Autoroutes. Elle a eu lieu en 2006 sous la direction de P. Lemaire (INRAP). Le parc des Autoroutes se situe en périphérie ouest de Saint-Quentin.

I. 2. Contexte géographique et historique

Le secteur du Parc des Autoroutes se situe dans la cité des Viromanduens, dans le *pagus Vermandensis*, à proximité immédiate de la capitale, *Augusta Viromanduorum*. Il est également situé entre les voies Saint-Quentin-Amiens et Saint-Quentin-Cambrai.

II. Présentation générale de l'occupation

La fouille de ce site a révélé 188 structures témoignant de deux périodes d'occupation : d'une part des vestiges épars attribués à La Tène finale et qui pourraient être mis en relation avec le vaste établissement gaulois (LT D1b/D2a) qui avait été découvert lors du diagnostic des parcelles mitoyennes ; et d'autre part des vestiges appartenant à la frange occidentale d'un petit établissement qui a été daté de la période julio-claudienne. Ces vestiges sont composés de bribes de fossés, de bâtiments en bois matérialisés par leurs trous de poteau, de fosses et surtout d'un four de potier à un volume et deux alandiers.

III. La céramique

L'étude céramologique, réalisée par C. Chaidron, a porté sur 1472 tessons, réduit à 96 individus, estimés sur la base des bords, fonds et anses. L'analyse est succincte à cause du manque de temps alloué à l'étude et a été axée principalement sur le four. Pour la période gallo-romaine, deux horizons chronologiques sont perceptibles mais seul le deuxième peut être clairement caractérisé. Un four de potier à double alandier a été

retrouvé et placé dans cet horizon. La production semble tournée vers la *terra nigra* et dans une moindre mesure vers la céramique rugueuse sombre. L'analyse des pâtes est réalisée, le NMI-bord a été établi avec un bon coefficient de certitude.

-L'horizon 2 : sans la céramique du four, il totalise 260 tessons pour treize individus. Le four compte 234 tessons dont onze individus, répartis principalement dans les alandiers. En tout, ce sont huit structures qui ont pu être associées à cet horizon. Des ratés de cuissons sont présents régulièrement. La datation est comprise entre les horizons V et VI.

Céramique, hors four		
CAT	NR	NMIpos
TR	3	0
TN	86	10
CC	19	0
RUB	131	1
MD	16	2
AM	2	0
Indét.	2	0

Tableau 180. Quantité de céramique de l'horizon 2 de Saint-Quentin, Parc des Autoroutes, tranches 8.

CAT	GP	Type	NMIpos
TR3a	CHAMP	Indét.	P
TN	CHAMP	A41-43	1
TN	LOC	P à col conc	1
TN	LOC	P41?	1
TN	LOC	P42-43	1
TN	LOC	P48-54	3
TN	LOC	P51-54	2
TN	SB	P54	1
CC		Indét.	P
RUB	SGB	*Aisne2* P1	1
MD		J À B rentrant	1
MD	CHAM	Faisselle	P
MD		Indét.	1
AM	IT	Dressel 1	P
Total			**13**

Tableau 181. Détail de la céramique de l'horizon 2 de Saint-Quentin, Parc des Autoroutes, tranches 8.

Céramique du four		
CAT	NR	NMIpos
TN	223	9
CC	1	0
RUB	6	1
MD	4	1

Tableau 182. Quantité de céramique du four de l'horizon 2 de Saint-Quentin, Parc des Autoroutes, tranches 8.

CAT	GP	Type	NMIpos
TN	CHAMP	A	P
TN		P48	1
TN	LOC	P51-54	8
CC		Indét.	P
RUB	LOC	*Aisne2* A10	1
RUB	LOC	faisselle	P
MD		Indét.	1
Total			**11**

Tableau 183. Détail de la céramique du four de l'horizon 2 de Saint-Quentin, Parc des Autoroutes, tranches 8.

IV. Bibliographie

LEMAIRE P. (Dir.), *Saint-Quentin, Aisne, Parc des Autoroutes (tranche 8), un petit établissement julio-claudien*, Rapport final d'opération, Amiens 2011.

Saint-Quentin « le Bois de Cambronne »

I. Recherche et localisation

I. 1. Contexte de la fouille

La fouille a été réalisée en 1999, sous la direction de P. Lemaire (AFAN). Elle intervient à la suite des premiers sondages de la zone d'activité du Parc des Autoroutes en périphérie ouest de Saint-Quentin.

I. 2. Contexte géographique et historique

Le secteur du Parc des Autoroutes se situe dans la cité des Viromanduens dans le *pagus Vermandensis*, à proximité immédiate de la capitale, *Augusta Viromanduorum*. Il est également situé entre les voies Saint-Quentin-Amiens et Saint-Quentin-Cambrai.

II. Présentation générale de l'occupation

La fouille a permis de mettre au jour des vestiges archéologiques regroupés au sein de trois périodes chronologiques. La période 1 concerne une occupation rurale de La Tène B/C composée d'un silo et d'une fosse ainsi que d'une occupation de La Tène D matérialisée par des fossés très érodés qui semblent appartenir à des limites de parcellaires. La période 2, datée de LTD2b/GR précoce, est représentée par un chemin associé à un parcellaire. La période 3 est représentée par la construction et l'occupation d'une *villa* qui évolue sur trois siècles. Elle regroupe le plus grand nombre de structures ainsi que la majorité du matériel archéologique. C'est cette occupation qui a fait l'objet d'une étude céramologique.

III. La céramique

La céramique a été étudiée par S. Dubois (AFAN) et consiste en un catalogue des ensembles les plus représentatifs, composé des descriptions des vases dessinés pour les planches et leur datation individuelle, ainsi qu'un tableau synthétique des assemblages de ces structures, selon le nombre de tessons et le NMI. Celui-ci est constitué à partir des

bords, fonds et anses, ce qui ne nous a pas permis d'établir avec certitude le NMI-bord. Selon les tableaux de comptages, 3574 tessons ont été inventoriés. Trois horizons ont pu être distingués.

-L'horizon 1 : il est représenté par quatre celliers et est daté de l'horizon de synthèse VII. Une estampille sur TS Drag. 27c est attribuée au potier Sabinus : OFF SAB. 951 tessons dont 66 possible individus bord ont été comptabilisés.

CAT	NR	NMIpos
TS	21	8
TN	129	9
DR	15	1
MARB	14	1
CC	69	3
MO	1	1
RUB	645	38
MD	1	1
AM	31	2
DO	16	2
Indét.	9	0

Tableau 184. Quantité de céramique de l'horizon 1 de Saint-Quentin, "Bois de Cambronne".

CAT	GP	Type	NMIpos
TS	SG	Drag. 15b1	1
TS	SG	Drag. 18	2
TS	SG	Drag. 18b	3
TS	SG	Drag. 27c-OFF SAB.	1
TS	SG	Ve A1	1
TN		B28//30-var.	1
TN		BT10	1
TN		CV	1
TN		P-Indét.	1
TN		P48-55	3
TN		P54	2
DR	RDVB	*DOR*2, 22	1
MARB		Bol à B en bandeau	1
FRB	grise	*Aisne2* P1 ?	1
CC	NOY	*Aisne2* C1	1
CC		*Aisne2* C9	2
MO	NOY	Gose 455	1
RUB		A oblique à L en baguette	1
RUB		*Aisne2* A9	2
RUB		*Aisne2* A25	2
RUB		*Aisne2* CV3	2
RUB		*Aisne2* CV8	1
RUB		*Aisne2* J14	1
RUB		*Aisne2* J18	2
RUB	NUM	*Aisne2* J1a	1
RUB		*Aisne2* P1	21

CAT	GP	Type	NMIpos
RUB		*Aisne2* P12	1
RUB		BT-indét.	2
RUB		Indét.	1
AM	BETG	Dressel 20	2
DO	NUM	Indét.	2
Indét.	CHAM	Pot horticole	1
Total			**66**

Tableau 185. Détail de la céramique de l'horizon 1 de Saint-Quentin, "Bois de Cambronne".

-L'horizon 2 : Il est matérialisé par la céramique d'un chemin creux et d'une fosse. 1404 tessons dont 105 probables individus bord ont été recensés et ont orienté la datation à l'horizon de synthèse X. Une estampille intra-décorative a été retrouvée sur une paroi de Drag. 37 du Centre de la Gaule. Il s'agit du potier Balbinus : QIB (Q. I. Balbinvs).

CAT	NR	NMIpos
TS	15	5
EN	5	2
TN	4	4
DR	1	0
FRB	254	13
CC	30	4
MO	7	7
VRP	15	3
RUB	917	63
AM	28	2
DO	9	2
CC/MO	119	0

Tableau 186. Quantité de céramique de l'horizon 2 de Saint-Quentin, "Bois de Cambronne".

CAT	GP	Type	NMIpos
TS	ARG	Drag. 31	1
TS	CG	Drag. 31	1
TS	ARG	Drag. 33	3
TS	CG	Drag. 37	P
TS	ARG	Drag. 37	P
TS	CG	Drag. 38	P
EN	ARG	Stuart 2	2
TN		P46-54	1
TN		P54	3
DR		Indét.	P
FRB		*Aisne2* B3	3
FRB		*Aisne2* GO7	1
FRB		*Aisne2* P8b	8
FRB		Bayard 6	1
FRB		Nied. 33sim	P
CC		C-Indét.	1
CC	NOY	P à P	1
CC	NOY	Indét.	1

CAT	GP	Type	NMIpos
CC		Indét.	1
MO	NOY	*Aisne2* MO4	4
MO	NOY	Gose 458-60	2
MO		Collerette rectiligne oblique	1
VRP	RDV	Blicquy 5	3
RUB		*Aisne2* A7	4
RUB		*Aisne2* A9	3
RUB	PSGV	*Aisne2* A9	2
RUB		*Aisne2* A11	1
RUB		Drag. 46s CG	1
RUB		*Aisne2* J2	4
RUB		J-Indét.	2
RUB	PSGV	J-Indét.	1
RUB		*Aisne2* J22	1
RUB	PSGV	*Aisne2* J33	1
RUB	PSGV	*Aisne2* J38	1
RUB		*Aisne2* J41a	6
RUB	PSGV	*Aisne2* J41a	2
RUB		*Aisne2* J41c?	1
RUB		*Aisne2* J62	4
RUB		*Aisne2* P1	12
RUB	PSGV	*Aisne2* P1	5
RUB	PSGV	*Aisne2* P48	1
RUB	PSGV	*Aisne2* P54	1
RUB		*Aisne2* P54	2
RUB		P à L de dolium	1
RUB		P-Indét.	1
RUB		*PGSV* C4	1
RUB		*Aisne2* BT1	1
RUB		Cr-Indét.	1
RUB		*Aisne2* F4	1
RUB	PSGV	*Aisne2* F5	1
RUB		Indét.	1
AM	BETG	Dressel 20	2
DO	cham	*Atilly* 46	1
DO	NUM	Indét.	1
Total			**105**

Tableau 187. Détail de la céramique de l'horizon 2 de Saint-Quentin, "Bois de Cambronne".

-L'horizon 3 : il est représenté par une fosse 322 et un sol. 1219 tessons dont 111 individus bords probables. Il est daté de l'horizon XI.

CAT	NR	NMIpos
ITS	3	1
TS	19	6
EN	1	1
MT	2	2
EN/MT	12	0
FRB	58	6
CC	12	10

CAT	NR	NMIpos
MO	4	4
CC/MO	365	0
VRP	18	4
RU/DR	4	1
RUB	671	74
AM	4	1
DO	39	1
Indét.	7	0

Tableau 188. Quantité de céramique de l'horizon 3 de Saint-Quentin, "Bois de Cambronne".

CAT	GP	Type	NMIpos
TS	ARG	Drag. 31	1
TS	ARG	Drag. 32	1
TS	CG	Drag. 33	1
TS	ARG	Drag. 40	1
TS	ARG	Drag. 45	1
TS	CG	Ve A2	1
DST		Indét.	1
EN		GO-Indét.	1
MT	TR	Nied. 33	2
FRB		*Aisne2* GO4	2
FRB		*Aisne2* P8b	3
FRB		Nied. 33s	1
CC		C-Indét.	1
CC		B-Indét.	1
CC	NOY	*Aisne2* C1	4
CC	VSL	*Aisne2* C37	3
CC		Cr-Indét.	1
MO		*Aisne2* MO5	1
MO		Gose 458-60	3
VRP	RDV	*Blicquy* 5	4
RU/DR		*Reims St-Rémi* 13/14	1
RUB		A convexe à B rentrant	6
RUB	PGSV-A	A-indét.	1
RUB	PGSV-A	*PSGV* A3	1
RUB	PGSV-A	*Aisne2* J38-var	1
RUB		*Aisne2* J41c	11
RUB	PGSV	*Aisne2* J42	2
RUB		*Aisne2* J42	1
RUB		*Aisne2* J52b	2
RUB	PGSV-A	*PGSV* B6	2
RUB	PGSV-A	proche *Vermand* B12	2
RUB	PGSV-A	*Vermand* B9	1
RUB		J-Indét.	8
RUB	PGSV-A	*Aisne2* P1	6
RUB	PGSV	*Aisne2* P1	1
RUB		*Aisne2* P1	14
RUB	PGSV-A	*Aisne2* P2	2
RUB		*Aisne2* P3	3
RUB	PGSV-A	*Aisne2* P24	1
RUB		Bayard 48	1
RUB	BEUV	*Npic* P6	1
RUB	PGSV-A	*Npic* P7	1

CAT	GP	Type	NMIpos
RUB	PGSV	P-Indét.	1
RUB		cruche?	1
RUB		Indét.	4
AM	BETG	Dressel 20	1
DO	cham	Attily 46	1
Total			**111**

Tableau 189. Détail de la céramique de l'horizon 3 de Saint-Quentin, "Bois de Cambronne".

IV. Bibliographie

LEMAIRE P., *Saint-Quentin « le Bois de Cambronne », (Aisne), Occupations laténiennes et villa gallo-romaine du Haut-Empire (de la Tène B/C au troisième quart du IIIe siècle apr. J.-C.)*, DFS de fouille préventive, Amiens 2000.

Urvillers, Essigny-le-Grand, Grugies, « Les Terres Noires », « Les Monts », « Chemin de l'Epinette »

I. Recherche et localisation

I. 1. Contexte de la fouille

Cette fouille a été réalisée préalablement à la construction d'un échangeur dénivelé entre la RD1 et la voie communale 3 sur des terres agricoles situées au centre d'un triangle formé par les trois communes. Elle a été menée par P. Lemaire (INRAP) en 2003. Le site est localisé à 5.5 km au sud de la ville de Saint-Quentin.

I. 2. Contexte géographique et historique

La parcelle fouillée se trouve sur le territoire de la cité des Viromanduens dans le *pagus Vermandensis*, au sud *d'Augusta Veromanduorum*, capitale de la cité. La voie romaine Saint-Quentin/Soissons passe à proximité d'Essigny-le-Grand.

II. Présentation générale de l'occupation

La fouille a été réalisée sous forme de tranchées linéaires, caractéristiques de l'implantation de routes mais n'autorisant qu'une vision partielle de l'occupation ancienne. 47 faits ont été fouillés. Ils appartiennent à trois grandes périodes chronologiques : second âge du Fer, antiquité et époque moderne/contemporaine. L'occupation antique, subdivisée en six horizons chronologiques grâce à l'étude de la céramique, est représentée par des fosses dépotoirs, des caves, des fossés, des puits et quelques trous de poteaux.

III. La céramique

L'étude a été réalisée par X. Deru (université Lille3-Ch-de-Gaulle) sur un total de 4267 tessons réduits à 293 individus. Une étude de pâte a été réalisée sur la vaisselle de table et sur les individus dessinés. L'auteur signale la fragmentation et le faible volume de la céramique qui ont causé quelques difficultés lors de l'étude. Six horizons chronologiques ont été déterminés.

-L'horizon 1 : Il est caractérisé par des portions de trois fossés semblant appartenir à un enclos. 228 tessons ont été comptabilisés pour un nombre minimum d'individus s'élèvant à treize. L'analyse typologique a permis de dater cet horizon de l'horizon de synthèse III.

Catégorie	NR	NMI
TR	29	2
TN	53	2
DR	12	3
CC	25	1
RUB	32	2
BES	5	1
MD	51	1
DO	21	1

Tableau 190. Quantités de céramique de l'horizon 1 du chantier d'Urvillers, Essigny-le-Grand, Grugies, « Les Terres Noires », « Les Monts », « Chemin de l'Epinette".

CAT	GP	Type	NMI
TR1a	CHAMP	KL1	1
TR1a		P13-17	P
TR3	CHAMP	P7	1
TR3		P4	P
TN		A	P
TN	CHAMP	A7	1
TN	URVB	P1	1
TN		P13-17	P
DR		Indét.	1
DR		P-Indét.	1
DR	CHAMP	passoire	1
CC		Indét.	1
RUB		*Nrv* J2	1
RUB		Indét.	1
BES		P-Indét.	1
MD		J-Indét.	1
DO		Indét.	1
Total			**13**

Tableau 191. Détail de la céramique de l'horizon 1 du chantier d'Urvillers, Essigny-le-Grand, Grugies, « Les Terres Noires », « Les Monts », « Chemin de l'Epinette".

-L'horizon 2 : Il est représenté par la céramique issue d'un puits et de trois trous de poteaux, pour un total de 48 tessons dont six individus. Le faible nombre d'individus identifiés typologiquement a permis de placer la datation largement entre les horizons de synthèse IV et V.

Catégorie	NR	NMI
TS	1	1
TR/DR	2	0

Catégorie	NR	NMI
TN	13	2
CC	2	0
RUB	27	2
MD	2	0
Indét.	1	1

Tableau 192. Quantités de céramique de l'horizon 2 du chantier d'Urvillers, Essigny-le-Grand, Grugies, « Les Terres Noires », « Les Monts », « Chemin de l'Epinette".

CAT	GP	Type	NMI
TS	SG	Drag. 24/25	1
TR/DR		P23	P
TN	CHAMP	A39	1
TN		BT	1
CC		Indét.	P
RUB		Indét.	1
RUB		P	1
Indét.		Indét.	1
Total			**6**

Tableau 193. Détail de la céramique de l'horizon 2 du chantier d'Urvillers, Essigny-le-Grand, Grugies, « Les Terres Noires », « Les Monts », « Chemin de l'Epinette".

-L'horizon 3 : Il est celui qui est le mieux représenté sur le site avec douze structures sur les 29 d'époque gallo-romaine. Il est caractérisé par une série de caves et plusieurs fosses qui ont livré un total de 2566 tessons réduit à 157 individus. La typologie et les estampilles sur sigillées ont permis de dater cet horizon de l'horizon de synthèse VIII.

Catégorie	NR	NMI
TS	35	10
TR	4	2
TN	261	25
DR	6	1
CC	251	6
MO	6	1
VRP	2	0
RUA	84	0
RUB	1751	103
MD	27	3
AM	25	0
DO	54	3
Indét.	60	3

Tableau 194. Quantités de céramique de l'horizon 3 du chantier d'Urvillers, Essigny-le-Grand, Grugies, « Les Terres Noires », « Les Monts », « Chemin de l'Epinette".

CAT	GP	Type	NMI (Fig. 64)
TS	SG	Drag. 15	1
TS	SG	Drag. 18	1
TS	SG	Drag. 18-MERCATOR	1
TS	SG	Drag. 27-LVPVS	1

CAT	GP	Type	NMI (Fig. 64)
TS	SG	Drag. 27-OFCALVI	1
TS	SG	Drag. 27-OFPRIM	1
TS	SG	Drag. 27	2
TS	SG	Drag. 30/37	P
TS	CG	Drag. 31	1
TS	SG	Ve A2	1
TS	SG	est-]ENS de Censor	P
TS	SG	EST-OFSE[	P
TS	SG	est-Memor	P
TR1a		P-Indét.	1
TR1a		P13	1
TN	CHAMP	A5	1
TN	URV-C	B	1
TN	URV-B	B	1
TN	URV-B	P42-45	3
TN	URV-C	P42-45	2
TN	URV-A	P54	2
TN	URV-B	P54	4
TN	URV-C	P54	2 (1)
TN	NCB	BT1	1 (2)
TN	URV-B	BT8	1 (3)
TN	URV-B	Indét.	2 (4)
TN		Indét.	5
DR		Indét.	1
DR	RDVB	P-indét.	P
CC		*Aisne2* C19	1
CC		CV?	1
CC		Dolium	1
CC		Indét.	3
MO		MO-Indét.	1
VRP	RDVB	*Blicquy* 1	P
RUB		*Aisne2* A9b	2
RUB	NCB	*Aisne2* A9b	2 (5,6)
RUB	URV-D	*Aisne2* A9b	1
RUB		*Aisne2* A11	1
RUB	URV-D	*Aisne2* J14	1
RUB	NCB (?)	*Aisne2* J16	1 (7)
RUB	NCB	*Aisne2* J22	8 (8-10)
RUB	INDET	*Aisne2* J33 (?)	1
RUB		*Aisne2* J36	2 (11,12)
RUB	NCB	*Aisne2* J58	4 (13)
RUB	URV-D	*Aisne2* J58	2
RUB		*Aisne2* J58	2
RUB		J-Indét.	3
RUB	NCB	*Aisne2* P1	30 (16,17)
RUB	URV-D	*Aisne2* P1	1
RUB		*Aisne2* P1	10 (14,15)
RUB		*Aisne2* P31	2 (18)
RUB	NCB	P à L de *dolium*	1
RUB		P-indét.	1
RUB	NCB	*Aisne2* BT1	2 (19)
RUB	NCB	Indét.	1
RUB		indet	25

CAT	GP	Type	NMI (Fig. 64)
MD		P-Indét.	1
MD		Indét.	2
AM	BETG	Dressel 20	P
AM	NARB	Indét.	P
DO		*Aisne2* DO8	3
Indét.		Indét.	3
Total			**157**

Tableau 195. Détail de la céramique de l'horizon 3 du chantier d'Urvillers, Essigny-le-Grand, Grugies, « Les Terres Noires », « Les Monts », « Chemin de l'Epinette".

-L'horizon 4 : Cet horizon est représenté par une seule fosse totalisant 1204 tessons dont 90 individus. Il peut être daté de l'horizon de synthèse IX.

Catégorie	NR	NMI
TS	24	7
EN	2	0
TN	6	5
TN/FRB	39	5
CC	146	4
MO	8	4
RUA	85	0
RUB	845	66
MD	16	0
AM	7	0
DO	27	0

Tableau 196. Quantités de céramique de l'horizon 4 du chantier d'Urvillers, Essigny-le-Grand, Grugies, « Les Terres Noires », « Les Monts », « Chemin de l'Epinette".

CAT	GP	Type	NMI (Fig. 65)
TS	ARG	Drag. 27	2
TS	EG (?)	Drag. 27	1
TS	CG	Drag. 31	2
TS	CG	Drag. 33	2
TS		Drag. 37	P
TN		B-Indét.	1
TN	NCB	P45 (?)	1
TN	URV-C	P46-55	1
TN	iso	P53 (?)	1
TN	URV-A	P-Indét.	5 (1)
TN	SAVO	P-Indét.	1 (2)
CC		*Aisne2* C1	1 (5)
CC		*Aisne2* C9	1 (3)
CC		Indét.	1 (4)
MO		*Aisne2* MO1a	1 (6)
MO		Gose 456	1
MO		MO-Indét.	2
RUB		*Aisne2* A11	1
RUB		*Aisne2* J1a ?	3
RUB		*Aisne2* J14	3 (8)

CAT	GP	Type	NMI (Fig. 65)
RUB		*Aisne2* J22	1
RUB		*Aisne2* J36	1 (10)
RUB		*Aisne2* J38	4 (11,12)
RUB		*Aisne2* J47	3 (13)
RUB		*Aisne2* J59a	1 (7)
RUB	NCB	*Aisne2* P1	2 (16)
RUB		*Aisne2* P1	31 (14,15,17)
RUB		*Aisne2* P31	1
RUB		*Aisne2* P40	1
RUB	NCB	*Aisne2* P40	3 (18)
RUB		*BHT* C11	1 (19)
RUB		*BHT* C8	4
RUB		*NRV* M7 (famars)	1
RUB		P-Indét.	1
RUB		*Aisne2* BT1	1
RUB		*Aisne2* CV1	2
RUB		Indét.	1
AM	bet-g	Indét.	P
DO	num	Indét.	P
Total			**90**

Tableau 197. Détail de la céramique de l'horizon 4 du chantier d'Urvillers, Essigny-le-Grand, Grugies, « Les Terres Noires », « Les Monts », « Chemin de l'Epinette".

-L'horizon 5 : Il se manifeste dans les offrandes d'une unique tombe à incinération qui a été séparée dans le rapport de l'horizon 4. Une monnaie oriente la datation dans la deuxième moitié du IIe siècle.

CAT	GP	Type	NMI (Fig. 66)
TS	ARG	Drag. 21	1
EN	ARG	Stuart 2	1
CC	NOY	*Aisne2* C8	1
RUB		*Aisne2* P1-var	1
Verre		Isings 36b?	1

Tableau 198. Détail de la céramique de l'horizon 5 du chantier d'Urvillers, Essigny-le-Grand, Grugies, « Les Terres Noires », « Les Monts », « Chemin de l'Epinette".

Les monnaies : Faustine II (145-161), Hadrien (117-138).

-L'horizon 6 : La céramique de cet horizon, repéré dans deux fosses, n'a pu être caractérisée en raison de la faiblesse numérique mais également de la forte fragmentation des tessons. Une monnaie de Postume (261) situe l'horizon dans la deuxième moitié du IIIe siècle.

Catégorie	NR	NMI
TN	5	0
CC	8	1
VRP	31	2
RUB	94	15

Tableau 199. Quantités de céramique de l'horizon 5 du chantier d'Urvillers, Essigny-le-Grand, Grugies, « Les Terres Noires », « Les Monts », « Chemin de l'Epinette".

Catégorie	**GP**	**Type**	**NMI**
TN		Indét.	P
CC		Indét.	1
VRP	RdvA	*Blicquy 5*	2
RUB		*Aisne2* P1	2
RUB		bouilloire	1
RUB		Indét.	12
Total			**18**

Tableau 200. Détail de la céramique de l'horizon 5 du chantier d'Urvillers, Essigny-le-Grand, Grugies, « Les Terres Noires », « Les Monts », « Chemin de l'Epinette".

La monnaie

Empereur/période	**atelier**	**Monnaie**	**Date**	**Occurrences**
Postume	Trèves	Double sesterce	261	

Tableau 201. Monnaie de l'horizon 5 du chantier d'Urvillers, Essigny-le-Grand, Grugies, « Les Terres Noires », « Les Monts », « Chemin de l'Epinette".

IV. Bibliographie

LEMAIRE P. (Dir.), *Urvillers, Essigny-le-Grand, Grugies (Aisne), « Les Terres Noires », « Les Monts », « Chemin de l'Epinette », échangeur dénivelé RD1-VC3, Rapport final d'opération*, Amiens, 2006.

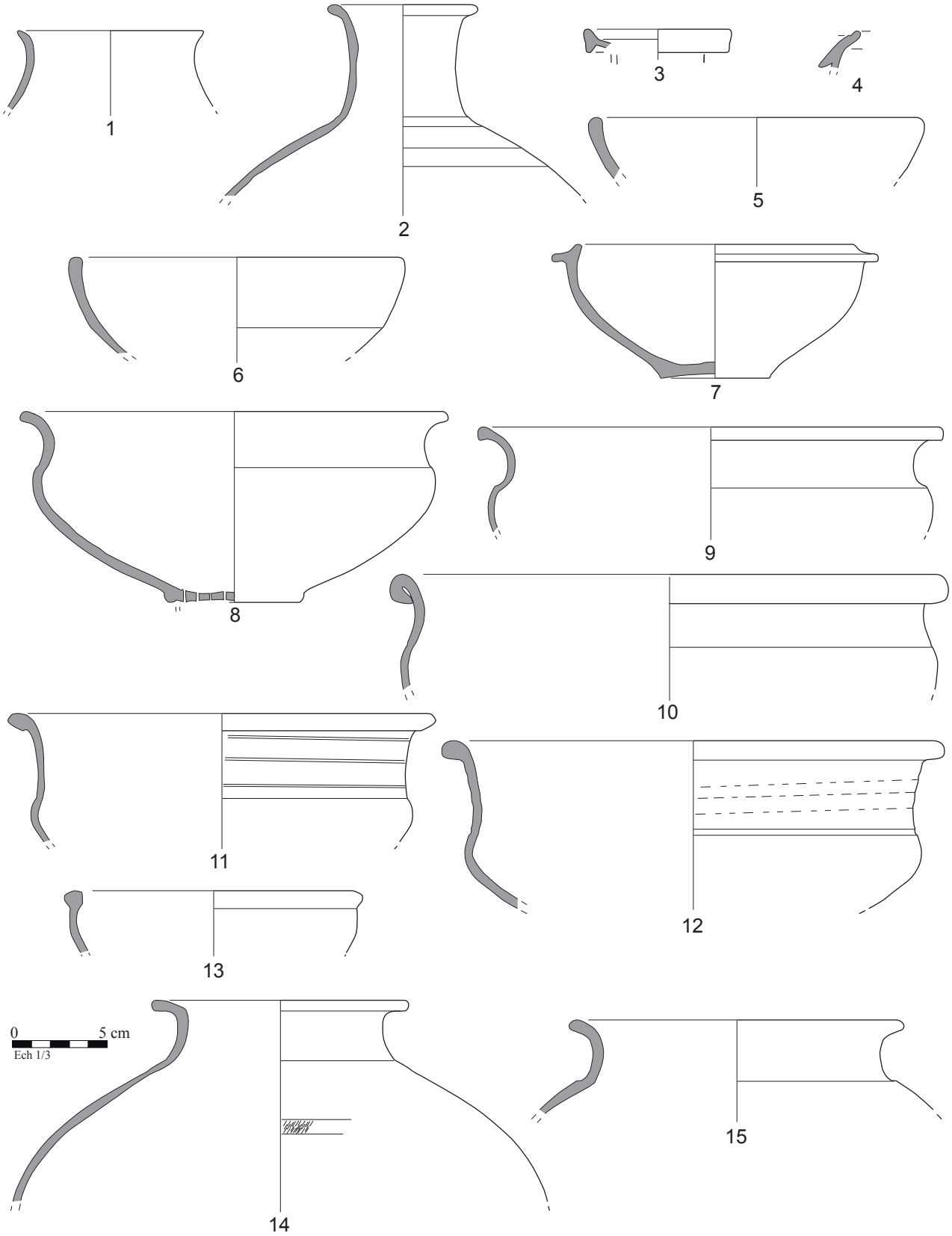

Fig. 64. L'horizon site 3 d'Urvillers, Essigny-le-Grand, Grugies, « Les Terres Noires », « Les Monts », « Chemin de l'Epinette", d'après Deru 2006.

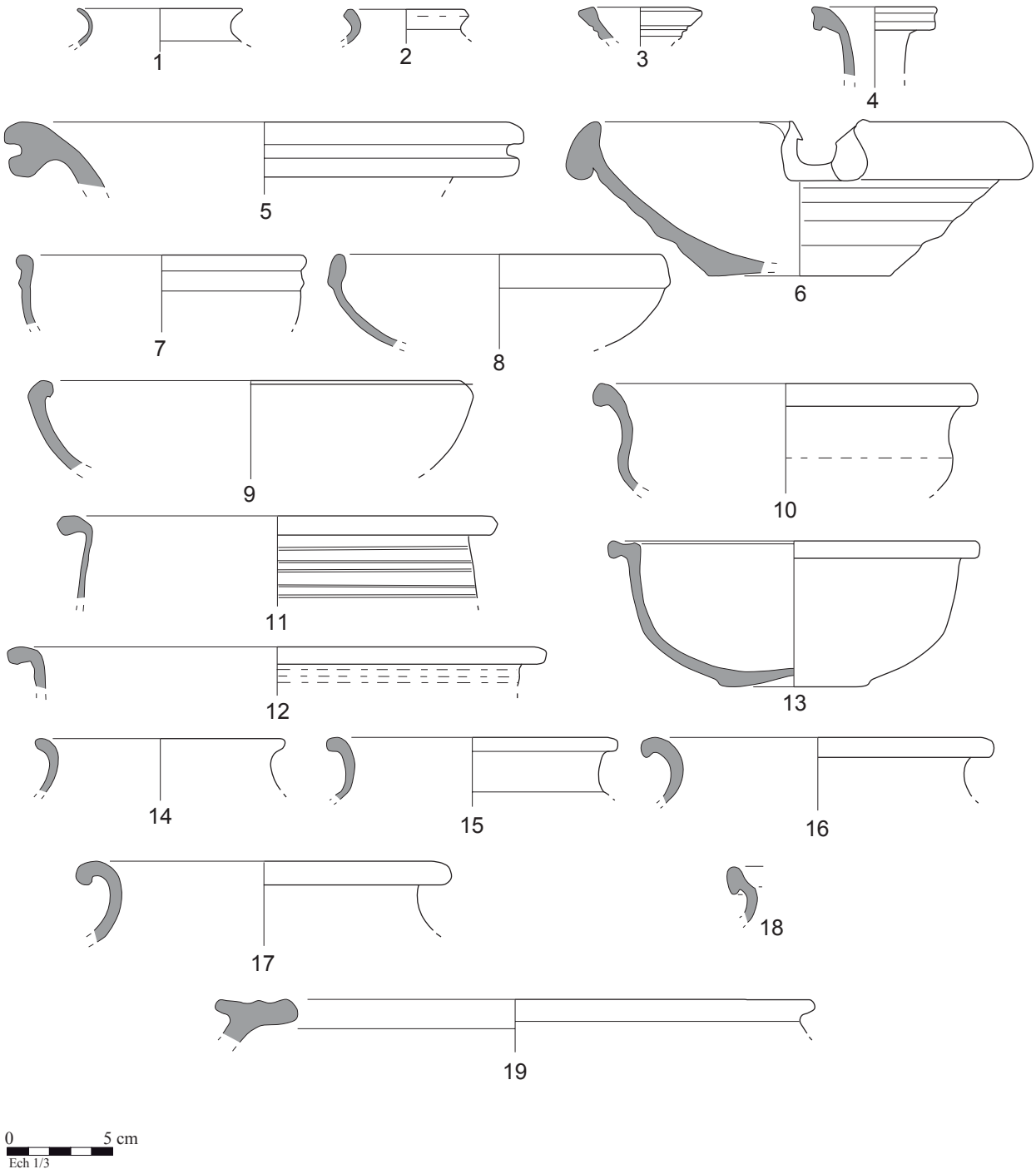

Fig. 65. L'horizon site 4 d'Urvillers, Essigny-le-Grand, Grugies, « Les Terres Noires », « Les Monts », « Chemin de l'Epinette", d'après Deru 2006.

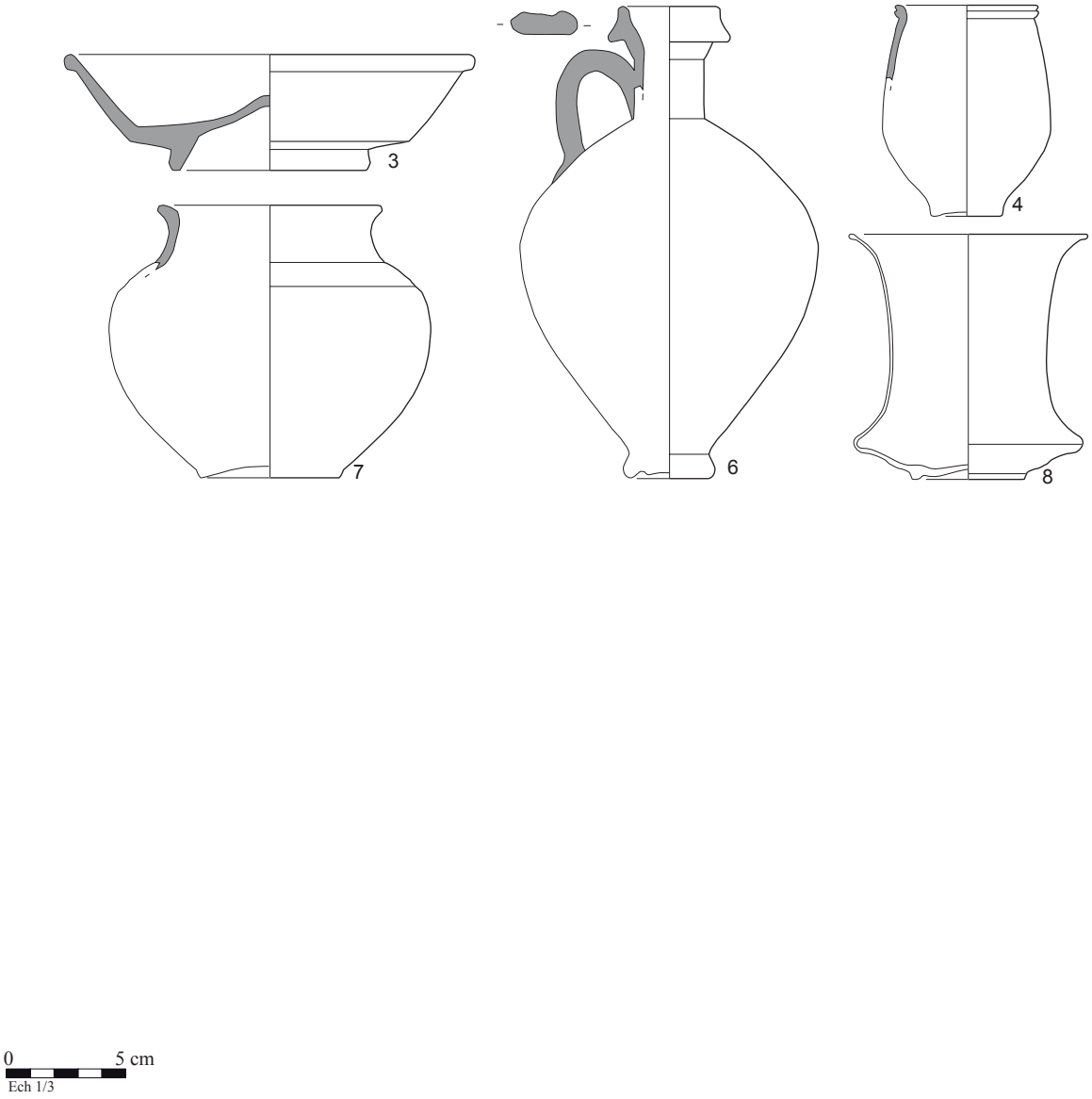

Fig. 66. L'horizon site 5 d'Urvillers, Essigny-le-Grand, Grugies, « Les Terres Noires », « Les Monts », « Chemin de l'Epinette", d'après Deru 2006.

Urvillers, « Les Terres Noires »

I. Recherche et localisation

I. 1. Contexte de la fouille

Le diagnostic a été réalisé à Urvillers, au lieu-dit « Les Terres Noires », sous la direction de P. Lemaire (INRAP) en 2008 dans le cadre de l'urbanisation de parcelles agricoles.

I. 2. Contexte géographique et historique

La parcelle diagnostiquée se trouve sur le territoire de la cité des Viromanduens dans le *pagus Vermandensis*, au sud *d'Augusta Veromanduorum*, capitale de la cité. La voie romaine Saint-Quentin/Soissons passe à environ 3 km au sud-ouest.

II. Présentation générale de l'occupation

Les sondages ont révélé la présence de 69 faits réparti en trois zones. La zone 1, à l'est de l'emprise des sondages est occupée par un habitat rural à enclos daté de La Tène moyenne. La zone 2, à l'ouest, concerne une petite occupation rurale gallo-romaine à enclos dont la vocation semble artisanale. L'occupation de la troisième zone est peu caractéristique et est représentée principalement par des fossés.

III. La céramique

La céramique a été étudiée par C. Chaidron (INRAP). Le total des tessons s'élevait à 262 fragments. L'analyse des pâtes a été réalisée et un tableau de comptage est inclus dans l'étude.
Une seule structure a livré assez de céramique pour être intégrée à notre catalogue, la structure 66, un fossé, qui constitue l'horizon site 1.

Catégorie	NR	NMI
TS	1	1
DR	34	2
TN	19	2
CC	68	2
RUB	107	4

Tableau 202. Quantités de céramique de l'horizon 1 d'Urvillers, « Les Terres Noires »

CAT	GP	Type	NMI
TS	SG	Drag. 18	1
DR	RDVB	*DOR2*, 22	1
DR	CAMB	*DOR2*, 22.4	1
TN	NOY	B1	1
TN		C6?/Amiens 12	1
CC		*Aisne2* C1	1
CC	NOY	*Aisne2* C30	1
RUB	NCB	*Aisne2* J1a	1
RUB	NCB	*Aisne2* J1c	1
RUB		*Aisne2* P1	1
RUB	Verm.	*Aisne2* P1	1
RUB	NUM	Indét.	P
Total			**11**

Tableau 203. Détail de la céramique de l'horizon 1 d'Urvillers, « Les Terres Noires »

IV. Bibliographie

P. Lemaire (Dir.), *Urvillers (Aisne), Les Terres Noires « Zac de l'Epinette »-Iere phase*, Rapport de diagnostic, Amiens 2008.

Vauclair, « l'Abbaye »

I. Recherche et localisation

I. 1. Contexte de la fouille (Contexte de la fouille)

Le chantier de fouille programmée de l'Abbaye de Vauclair dans le village de Bouconville-Vauclair a débuté en 1966 par le groupe universitaire « Sources » sous la direction du Père R. Courtois. Le but principal était de fouiller les ruines de l'abbaye cistercienne mais sous celles-ci furent également découvertes des traces d'occupation de la fin de La Tène ainsi que de la période gallo-romaine. Vauclair se situe entre Laon et Reims, à 23 km de la première et 33 km de la deuxième.

I. 2.Contexte géographique et historique

Vauclair est situé en territoire Rème, au nord de la rivière Aisne. Elle est située dans le *pagus Laudensis*, à proximité de la voie Saint-Quentin/Reims (moins de 10 km).

II. Présentation générale de l'occupation

L'occupation du site est principalement représentée par les structures liées à l'abbaye cistercienne et son occupation par les moines. Outre deux tombes retrouvées dans l'abbaye, deux fours de potiers gallo-romains constituent la découverte majeure de la fouille, concernant la période antique. La fouille a été réalisée par carrés.

III. La céramique

Les fours et la céramique ont été étudiés et décrits par M. E Litt à l'occasion d'un article dans la revue du Nord, paru en 1969. La céramique de la fouille de l'Abbaye de Vauclair a été récemment reconditionnée par des étudiants de Liège, sous la direction de P. Hoffsumer et déposée dans les locaux du Pôle archéologique du Conseil général de l'Aisne. La céramique du four de potier n'en fait pas partie. Nous n'avons pu retourner à la source et analyser les pâtes. Le four A était celui qui contenait la majorité de la céramique recueillie. D'autres fours ont du exister mais furent détruits par la construction de l'abbaye

et ses profondes fondations. L'auteur mentionne de nombreuses traces de déformation, d'éclatement et de coups de chaleur. Outre des tessons de couleur noire ou grise, elle observe également des surfaces brunes ou chamois. L'ensemble des bords du four A semble avoir été dessiné et décrit et nous a permis de réaliser un tableau quantitatif. Les assiettes semblent avoir une provenance extérieure à l'atelier, selon toute vraisemblance, la Champagne.

CAT-GP	Type	NMI
TN	A38	1
TN	A39	1
TN	A41-43	2
TN	P1	1
TN	P46-49	1
TN	P54	7
TN	P54-var. à 2 carènes	1
TN	BT3-5	9
RUB	*Aisne2* J1	8
RUB	*Aisne2* P1	22
RUB	*Aisne2* CV6	3
TN/RUB	B22/ *Aisne* J21	3
TN/RUB	Indét.	5
DO	Indét.	1
Total		**65**

Tableau 204. Quantités de céramique du four A de Vauclair "L'Abbaye".

L'analyse à la loupe binoculaire de quelques tessons de *terra nigra* du site, déposés au Pôle archéologique du Conseil général de l'Aisne, mais n'appartenant pas directement au four, témoigne de caractéristiques pétrographiques identiques au groupe BVG (variantes BVG1 et 3), avec des quartz oranges abondants, ainsi que la même qualité d'argile à couleur orange/ocre et surface extérieure enfumée.

IV. Bibliographie

LITT M. E., «Deux fours de potiers gallo-belges à l'abbaye de Vauclair (Aisne), *Revue du Nord*, n°202, 1969, p. 413-454.

DERU X., *La céramique belge dans le nord de la Gaule, Caractérisation, Chronologie, Phénomènes culturels et économiques*, Louvain-la-Neuve, 1996.

Vénizel « La Grand-Mère »

I. Recherche et localisation

I. 1. Contexte de la fouille

La fouille a été réalisée avant l'aménagement d'un lotissement au lieu-dit « La Grand-Mère ». Elle a été exécutée sous la direction de Louis Hugonnier (INRAP) et placée dans la continuité du programme de recherches archéologiques de la vallée de l'Aisne.

I. 2. Contexte géographique et historique

Le village de Vénizel est situé à 5 km à l'est de Soissons, sur la rive gauche de l'Aisne. Dans l'antiquité, il faisait partie de la cité des Suessions et du *pagus Suessionensis*. Il est également situé à proximité de l'ancienne voie qui reliait Soissons à Reims.

II. Présentation générale de l'occupation

L'occupation a été rattachée par l'auteur du rapport à une possible *pars rustica* d'une *villa* avec un ensemble bâti au nord de l'emprise qui pourrait appartenir à la *pars urbana*. 162 structures ont été identifiées, réparties entre fosses, fossés, trous de poteaux, fondations de bâtiments et fondations de murs d'enceinte, puits. Elles forment un ensemble peu dense avec une concentration plus importante au nord. Les structures présentent une érosion importante avec un impact important de la première guerre mondiale. L'élargissement au nord de la fouille afin de dégager les pièces à fondations a permis de collecter un grand nombre de mobilier.

III. La céramique

Elle a été étudiée par A. Comont (INRAP). Le nombre minimum d'individus a été déterminé selon les bords, fonds et anses. Dans la plupart des cas, les parties morphologiques utilisées pour le NMI sont notées dans le tableau de comptage et permettent d'établir un NMI-bords. Une identification des pâtes a été réalisée. La chronologie des ensembles a été répartie en deux séquences chronologiques. L'auteur

signale que le manque d'individus en céramique fine et le peu de formes discriminantes de la céramique commune ont rendu difficile la datation. La commune claire, les *dolia* et les mortiers sont classés dans la même catégorie et n'ont pas toujours pu être séparés.

-L'horizon 1 : Huit structures et US ont été rattachées avec certitude à cet horizon chronologique pour un total de 272 tessons dont 27 individus bords possibles. Il correspond aux débuts de l'occupation du site. La typologie de la sigillée, de la *terra nigra* et les proportions de cette dernière nous indiquent une datation possible à l'horizon VI de synthèse.

Catégories	NR	NMI
TS	8	3
EN	1	0
TR	4	0
TN	68	11
DR	8	1
CC	73	2
MO	1	0
RUB	87	10
AM	4	0
DO	16	0
Indét.	2	0

Tableau 205. Quantités de céramiques de l'horizon 1 de Vénizel "La Grand-Mère".

CAT	GP	Type	NMI
TS	SG	Drag. 18	1
TS	SG	Drag. 27	1
TS	SG	Drag. 33	P
TS	SG	Drag. 37	1
EN	LY	GO	P
TR1a	CAMB	Indét.	P
TR3b	CHAMP	P-Indét.	P
TN	CHAMP	A38	1
TN	CHAMP	A42	2
TN	PBS	B-Indét.	1
TN	CAMB	Bol	1
TN	NOY	BT10	2
TN	NOY	P46-54	1
TNo	CAMB	P54	2
TN	NOY	P54	1
DR	CAMB	GO	P
DR		*DOR2*, P18/22	1
CC		*Aisne2* C8	1
CC		*Aisne2* C9	1
RUB	NUM	*Aisne2* J1	1
RUB	NUM	*Aisne2* J1c	2
RUB	PGSG	J-indét	1
RUB	NUM	*Aisne2* P1	2

CAT	GP	Type	NMI
RUB		*Aisne2* P27	1
RUB	PLG	P-Indét.	1
RUB	CHAMP	CV-indét.	1
RUB	CHAMP	Indét.	1
AM	BET	Indét.	P
AM	NARB	Indét.	P
Total			**27**

Tableau 206. Détail de la céramique de l'horizon 1 de Vénizel "La Grand-Mère".

-L'horizon 2 : Cet horizon, qui correspond au terme de l'occupation et son abandon, est celui qui a livré le plus de tessons : 1552 fragments dont 197 individus, répartis dans 19 structures et US qui peuvent être attribuées avec certitude à cet horizon. La céramique est caractérisée par la présence de sigillée d'Argonne mais également de céramique engobée de même provenance. La céramique à vernis rouge pompéien est également un autre élément caractéristique. Cet horizon peut être daté de l'horizon de synthèse X.

Catégories	NR	NMIpos
TS	61	19
ITS	3	1
EN	63	7
TR	1	0
TN[31]	80	8
DR	33	2
FRA	1	1
FRB	5	4
CC	170	15
MO	25	8
VRP	40	9
RUB	992	118
AM	58	3
DO	5	1
Indét.	15	1

Tableau 207. Quantités de céramique de l'horizon 2 de Vénizel "La Grand-Mère".

CAT	GP	Type	NMI
TS	CG	Drag. 31	3
TS	ARG	Drag. 31	2
TS	SG	A-Indét.	P
TS	ARG	Drag. 40	2
TS	CG	Drag. 27-estampille MACCIRRA	1
TS	ARG	Drag. 33	1
TS	CG	Drag. 37	P

[31] La céramique fine régionale sombre et la *terra nigra* sont classées dans la même catégorie, quelques individus dont un dessin est placé dans le rapport nous permettent d'envisager qu'une partie de cette *terra nigra* appartient en fait à la céramique fine régionale sombre. Un tesson de céramique métallescente est remarqué mais dans une US qui présente beaucoup de mélange et a ainsi été écartée.

CAT	GP	Type	NMI
TS	ARG	Drag. 37	5
TS	ARG	B-Indét.	1
TS	ARG	Drag. 45	1
TS	CG	CV	1
TS	ARG	Indét.	2
DST		P-Indét.	1
EN	ARG	Stuart 2	7
TR1a	CHAMP	Indét.	P
TN	CHAMP	A-Indét.	1
TN	NOY	A-Indét.	1
TN		B-Indét.	1
TN	CHAMP	C13	1
TN	CHAMP	BT-Indét.	1
TN	CHAMP	P-Indét.	1
TN	CHAMP	P46-54	1
TN	NOY	P46-54	1
DR	PBS	*DOR2*, 15	1
DR	CHAMP	Sim. Stuart 2	1
DR	CHAMP	Indét.	P
FRA	CAMB	B-Indét.	1
FRB		*Aisne2* GO3/4	1
FRB		*Aisne2* GO4	1
FRB	NOY/VERM	*Aisne2* GO5	1
FRB	NOY/VERM	P à L effilée	1
CC	NOY	*Aisne2* C1	1
CC		*Aisne2* C5a	1
CC	CHAMP	*Aisne2* C9	3
CC	recuit	*Aisne2* C9	1
CC-AM	NOY	G5 sim.	1
CC	CHAMP	*Reims* 225	1
CC	NOY	*Aisne2* P6	1
CC	CHAMP	Indét.	1
CC		Indét.	4
MO	CHAMP	*Aisne2* MO1a	2
MO	NOY	*Aisne2* MO4	1
MO	NOY	*Aisne2* MO5	2
MO	CHAMP	Gose 458-60	1
MO	NOY	MO-Indét.	1
MO		MO-Indét.	1
VRP	CG	*Blicquy* 5	2
VRP	RDVA	*Blicquy* 5	7
RUB		*Aisne2* A9	1
RUB	CHAMP	*Aisne2* A9	1
RUB	NUM	*Aisne2* A12	2
RUB	CHAMP	*Aisne2* A24	3
RUB	CHAMP	*Aisne2* A29	2
RUB	CHAMP	*Reims* A6/A8	2
RUB	NUM	*Aisne2* J1	1
RUB	NUM	*Aisne2* J1c	1
RUB	NUM	*Aisne2* J18	2
RUB	NUM	*Aisne2* J19	1
RUB	CHAMP	*Aisne2* J26	4
RUB		*Aisne2* J31a	1

CAT	GP	Type	NMI
RUB	CHAMP	*Aisne2* J31a	2
RUB		*Aisne2* J41a	1
RUB		*Aisne2* J46	2
RUB	NUM	*Aisne2* J66	1
RUB		J-indét	1
RUB	CHAMP	J-indét	3
RUB	NUM	J-indét	1
RUB	NUM	*Aisne2* P1	6
RUB	CHAMP	*Aisne2* P1	5
RUB		*Aisne2* P1	4
RUB		*Aisne2* P1?	1
RUB	NUM	*Aisne2* P1/P8	1
RUB	CHAMP	*Aisne2* P7	5
RUB	NUM	*Aisne2* P8	1
RUB	CHAMP	*Aisne2* P35	1
RUB	CHAMP	Bo-indét.	1
RUB	NUM	CDN2.3	1
RUB	NUM	P-Indét.	2
RUB	CHAMP	P-Indét.	13
RUB		P-Indét.	4
RUB	CHAMP	CV-indét.	3
RUB	CHAMP	*Aisne2* CV3	1
RUB	CHAMP	*Aisne2* CV4	5
RUB		CV?	1
RUB	CHAMP	CV?	1
RUB	CHAMP	Indét.	25
RUB		Indét.	3
AM	BETG	Dressel 20	1
AM	NARB	G4?	1
AM		Indét.	1
DO	NUM	Indét.	1
Indét.	NOY	Indét.	1
Indét.		Indét.	1
Total			**197**

Tableau 208. Détail de la céramiques de l'horizon 2 de Vénizel "La Grand-Mère".

Les monnaies

Les monnaies, au nombre de quatre, ont été étudiées par M. Amandry (BNF) et appartiennent toutes à deux structures de l'horizon 2. Il s'agit d'un sesterce de Trajan et de deux sesterces de Faustine dans la fosse 144 et d'un sesterce d'Hadrien dans la couche 128.

Empereur/période	atelier	Monnaie	Date	Occurrences
Trajan	Rome	Sesterce	102	1
Hadrien	Rome	Sesterce	134-138	1
Faustine mère	Rome	Sesterce	141	2

Tableau 209. Les monnaies de l'horizon 2 de Vénizel "La Grand-Mère".

IV. Bibliographie

HUGONNIER L. (Dir.), *Vénizel, Aisne, « La Grand-Mère », Rapport final d'opération*, Amiens 2011.

Villeneuve-Saint-Germain « Les Etomelles »

I. Recherche et localisation

I. 1. Contexte de la fouille

Le site de Villeneuve-Saint-Germain « Les Etomelles » est situé à l'est de Soissons. Il a été fouillé en deux fois, en 2001 et 2003. Une autre parcelle a été fouillée en 2002 mais le chantier a subit beaucoup de destructions consécutives au diagnostic. Le chantier et le rapport de fouilles ont été dirigés par Bénédicte Hénon (INRAP). L'opération a eu lieu dans le cadre de l'extension de la zone industrielle de la Communauté d'Agglomération du Soissonnais. L'implantation de cette zone industrielle a été le vecteur de plusieurs fouilles et sondages depuis 1994 qui ont révélé des habitats de l'Age du Bronze, du Hallstatt, mérovingiens et carolingiens ainsi que du parcellaire gallo-romain, une nécropole de l'Age du Bronze et une carolingienne. La fouille 2001-2003 a révélé, en plus de l'occupation antique, une occupation protohistorique et un habitat de La Tène finale.

I. 2. Contexte géographique et historique

Le site appartient à la cité des Suessions et au *pagus Suessionensis*. Il est situé au pied de l'*oppidum* gaulois de Villeneuve-Saint-Germain, fouillé dans les années 1970/80 et dont une fouille programmée est en cours depuis 2007. Cet *oppidum* est considéré comme la capitale des Suessions, juste avant le déplacement vers l'*oppidum* de Pommiers, puis la création d'*Augusta Suessionum* (Soissons) dans la plaine qui restera la capitale durant l'époque antique. L'*oppidum* occupe un méandre de l'Aisne, côté rive gauche. Le lieu-dit « Les Etomelles » est situé dans l'élargissement de celui-ci. Une voie romaine passe au sud de ces sites, à un peu plus d'un kilomètre ; elle reliait Soissons à Reims.

II. Présentation générale de l'occupation

Plusieurs occupations diachroniques superposées ont été appréhendées : une batterie de silos de La Tène ancienne/moyenne a fait l'objet d'une étude détaillée ; trois inhumations de La Tène C1 ; un habitat à enclos de La Tène D1, considéré comme aristocratique, avec un fossé monumental, des puits et les traces d'un artisanat métallurgique, un puits

marquant la fin de l'occupation et situé à l'écart au nord ; un habitat gallo-romain et enfin des fossés de parcellaire et une tranchée de la première guerre mondiale.
Lorsque l'habitat gallo-romain est implanté, il ne réutilise aucune des structures antérieures qui semblent avoir disparu du paysage. Il s'agit d'un habitat circonscrit dans un enclos quadrangulaire. Les fossés se développent au nord et à l'est pour former des enclos destinés à d'autres activités, très probablement agricoles. La partie habitat est composée de bâtiments sur fondation, de deux caves, d'un puits, de fosses, réparties en périphérie d'une mare occupant le centre de l'enclos. Un certain nombre de structures ont été détruites entre le décapage de 2001 et la fouille de 2003. Le site est occupé à partir du Ier siècle et abandonné dans le courant du IVe siècle.

III. La céramique

La céramique protohistorique a été étudiée par B. Hénon avec la collaboration de B. Robert (INRAP). Seul le puits 378 est intégré dans notre catalogue car il marque l'abandon du site gaulois et peut être daté de l'horizon de synthèse I. Il n'y a pas de comptage exhaustif.
La céramique romaine a été étudiée en 2004 par V. Pissot (INRAP) et publiée en 2012. Quelques structures contenaient assez de mobilier pour être datées (dont deux totalisaient plus de 86% de la céramique) et elles ont permis de distinguer quatre horizons chronologiques. La céramique a été dénombrée par nombre de restes (NR) puis le NMI a été réalisé à partir des bords. Les pâtes ont fait l'objet d'une identification visuelle et certains individus ont été rattachés à un groupe de pâte connu (principalement la sigillée). La description de certaines pâtes (*terra nigra*, commune claire, rugueuse sombre) nous ont permis d'avancer leur rattachement à un groupe. Ainsi la *terra nigra* régionale dont la pâte est brun rouge et la surface marron peut être rattachée au groupe du Noyonnais (NOY). La céramique dorée dont la pâte est orange pourrait correspondre aux productions de Béhéricourt. La céramique commune sombre à pâte grossière est rattachée au groupe des pâtes à nummulites (NUM) ; la céramique commune sombre à pâte limoneuse cuite en mode B peut être rattachée au groupe de Béhéricourt (BHT) tandis que celle cuite en mode A fumigé est plus difficile à caractériser, l'auteur elle-même décrit un ensemble hétérogène mal conservé qui pourrait en partie être de la *terra nigra* régionale. Certaines formes donnent à penser également au groupe des NPR d'Île-de-France. La céramique commune sombre à pâte sableuse est quasiment impossible à rattacher à un groupe car ce type de dénomination correspond à de nombreuses pâtes.

Une partie des formes témoigne de productions champenoises, une autre a une origine peu assurée mais présente des formes apparentées à celles de la région champenoise. La céramique commune claire ainsi que les mortiers à pâte calcaire peuvent être rattachés au groupe du Noyonnais. La céramique commune claire « fine lissée » a été interprétée par la céramologue comme proche des productions de l'atelier Saint-Rémi de Reims et peut ainsi être rattachée au groupe champenois, ainsi que les mortiers à pâte blanche.

-L'horizon 1 : il est représenté par le puits 378. La céramique a pu être rattachée à l'étape 5 de la Vallée de l'Aisne, soit l'horizon de synthèse Ia. Elle totalise 140 tessons dont 23 individus.

CAT	GP	Type	NMI
PTN		*Aisne2* B1a	1
PTN		*Aisne2* B1c	P
PTN		*Aisne*2 B3	1
PTN		*Aisne2* JBb	1
PTN		*Aisne2* P1	2
PTN		Indét.	8
MD		*Aisne* J1c	2
MD		*Aisne* J2a	4
MD		*Aisne* P1b	1
MD		*Aisne* P1	1
AM	IT	Dressel 1	2
Total			**23**

Tableau 210. Détail de la céramique de l'horizon 1 de Villeneuve-Saint-Germain "Les Étomelles".

-L'horizon 2 : il est représenté par trois structures dont la fosse 425 présente le mobilier le plus abondant. En tout, ce sont 423 tessons et 17 individus qui peuvent être attribués à cet horizon. L'absence de *terra rubra* et la proportion de *terra nigra* (35,3% du NMI) permettent d'envisager une datation de la fin de l'utilisation des structures et leur comblement dans le courant de l'horizon VI de synthèse.

Catégories	NR	NMI
TS	3	1
TN	163	6
CC	145	5
MO	2	0
RUB	100	4
AM	8	1
DO	2	0

Tableau 211. Quantités de céramiques de l'horizon 2 de Villeneuve-Saint-Germain "Les Étomelles".

CAT	GP	Type	NMI

CAT	GP	Type	NMI
TS	SG	A	P
TS	SG	Ritt. 12	1
TN	CHAMP	C13	P
TN	NOY	Var. P1	1
TN	NOY	Var. P48-49	1
TN	NOY	P48-54	1
TN	NOY	BT	2
TN	NOY	BT10	1
CC	NOY	*Aisne2* C1	1
CC	NOY	*Aisne2* C11	2
CC	CHAMP	*Aisne2* C9?	1
CC	NOY	Indét.	1
MO	NOY	Indét.	P
RUB	LIMO-BHT	*Aisne2* J8	1
RUB	NUM	J-Indét.	1
RUB	NUM	P-Indét.	1
RUB	NUM	Indét.	1
AM	BETG	Dressel 20	1
Total			**17**

Tableau 212. Détail de la céramique de l'horizon 2 de Villeneuve-Saint-Germain "Les Étomelles".

-L'horizon 3 : L'auteur a déterminé une phase datée de la deuxième moitié du IIe siècle au début du IIIe siècle grâce à deux structures, 225 et 233. Cependant, différents éléments lui permettent de penser que 225 est antérieure à 233, notamment la proportion de céramique à dégraissant nummulitique plus importante que dans 233, les différences typologiques ainsi que la présence de plats en céramique rugueuse dorée *DOR2*, 7.2 dont la fin d'utilisation serait datée vers les années 180[32]. Nous avons séparé ces deux structures dans deux horizons séparés. 225 est rangée dans cet horizon, qui peut être daté de l'horizon IX de synthèse. La céramique s'élevait à 4639 tessons dont 115 individus. Une grande partie de celle-ci présentait des traces de recuisson accidentelle.

Catégories	NR	NMI
TS	105	11
EN	99	3
FRB	1	1
CC	2548	17
MO	8	3
VRP	4	0
RU/DR	44	7
RUB	1695	71
AM	132	2
DO	3	0

Tableau 213. Quantités de céramique de l'horizon 3 de Villeneuve-Saint-Germain "Les Étomelles".

[32] DERU 1994.

CAT	GP	Type	NMI
TS	CG	LZX 45/Ve C2	1
TS	CG	Drag. 30	P
TS	ARG	Drag. 31	3
TS	ARG	Drag. 33	4
TS	ARG	Drag. 37	1
TS	Rec	Drag. 33	1
TS	Rec	Drag. 37	1
EN		Stuart 2	3
FRB		*Aisne* GO3	1
CC	NOY	*Aisne2* C1	7
CC		*Aisne2* C9?	1
CC	NOY	*Aisne2* C25	2
CC	NOY	*Aisne2* C33	1
CC	NOY	*Aisne2* P5	2
CC	NOY	Indét.	4
MO	NOY	*Aisne2* MO3	2
MO	NOY	MO-Indét.	1
RU/DR		*DOR2*, 7.2	5
RU/DR		*St-Rémi* P18-19	2
RUB	NUM	A-indét.	1
RUB	NUM	*Aisne2* A1	1
RUB		*Aisne2* A9?	2
RUB	NUM	*Aisne2* A14	1
RUB	NUM	*Aisne2* A15	1
RUB	CHAMP	*Aisne2* A30	5
RUB		*Aisne2* A30	1
RUB	NUM	*Aisne2* J19	8
RUB	NUM	*Aisne2* J19-var	1
RUB	NUM	*Aisne2* J19a	4
RUB	NUM	*Aisne2* J19b	5
RUB		J-indét.	1
RUB	LIMO-BHT	J-indét.	2
RUB		J-indét.	1
RUB	NUM	*Aisne2* P1	6
RUB	NUM	*Aisne2* P1-var	1
RUB		*Aisne2* P21	1
RUB		*Aisne2* P4	1
RUB	NUM	P-Indét.	1
RUB	LIMO-BHT	P-Indét.	4
RUB	LIMO-A	BT-indét.	2
RUB		*Aisne2* CV1	1
RUB		*Aisne2* CV4	2
RUB	NUM	Indét.	3
RUB	LIMO-Recuit	Indét.	5
RUB	LIMO-A	Indét.	2
RUB		Indét.	3
AM	BETG	Dressel 20	2
AM	NARB	Indét.	P
Total			**115**

Tableau 214. Détail de la céramique de l'horizon 3 de Villeneuve-Saint-Germain "Les Étomelles".

-L'horizon 4 : il est représenté par la structure 233. La présence de céramique

métallescente ainsi que d'un pot en céramique rugueuse sombre *Aisne2* P15 nous incite à dater le comblement de cette structure dans le IIIe siècle. La typologie de la céramique rugueuse sombre est renouvelée en profondeur. 1792 tessons dont 116 individus ont été répertoriés et placent la datation à l'horizon de synthèse X.

Catégories	NR	NMI
TS	30	6
EN	25	4
MT	1	1
TN	4	1
DR	2	1
CC	497	11
MO	25	8
VRP	7	2
RU/DR	2	2
RUB	1152	78
AM	27	2
DO	7	0
DR-RU/DR	13	0

Tableau 215. Quantités de céramique de l'horizon 4 de Villeneuve-Saint-Germain "Les Étomelles".

CAT	GP	Type	NMI
TS	ARG	Curle 21	1
TS	ARG	Drag. 27	1
TS	CG	Drag. 30	1
TS	ARG	Drag. 31	P
TS	CG	Drag. 33	2
TS	ARG	Drag. 37	P
TS	ARG	Drag. 46	1
EN		Stuart 2	4
MT		Nied. 29	1
TN	CHAMP	A43	1
DR		Cruche	P
DR		CV	1
FRB	LIMO-BHT	*Aisne2* P1	3
CC	NOY	*Aisne2* C1	5
CC	NOY	*Aisne2* C24	1
CC	NOY	*Aisne2* C33	2
CC	NOY	*Aisne2* P5	1
CC	NOY	*Aisne2* P6	2
MO	CHAMP	*Aisne2* MO1b	1
MO	NOY	*Aisne2* MO4	1
MO	NOY	*Aisne2* MO5	2
MO	NOY	Gose 458-60	1
MO	NOY	MO-Indét.	3
VRP	RDV	*Blicquy* 5	2
RU/DR		*St-Rémi* P18-19	2
RUB	LIMO-A	Indét.	1
RUB	NUM	A-indét.	1
RUB		Indét.	1
RUB	NUM	*Aisne2* A2b	1

CAT	GP	Type	NMI
RUB	NUM	*Aisne2* A9	1
RUB	NUM	*Aisne2* A11	1
RUB		*Aisne2* A30	6
RUB	NUM	*Aisne2* J2	1
RUB	NUM	*Aisne2* J11	1
RUB	NUM	*Aisne2* J18	4
RUB	LIMO-BHT	*Aisne2* J18	1
RUB	NUM	*Aisne2* J19a	8
RUB		*Aisne2* J21	10
RUB		*Aisne2* J41b	1
RUB		*Aisne2* J62	1
RUB		*Aisne2* J68	1
RUB	NUM	J-indét.	1
RUB		J-indét.	1
RUB		*Aisne2* P1	2
RUB	NUM	*Aisne2* P1?	2
RUB		*Aisne2* P3	13
RUB		*Aisne2* P15	1
RUB		*Aisne2* P29	1
RUB	LIMO-A	*Aisne2* P34	1
RUB	LIMO-BHT	*Aisne2* P34b	1
RUB	LIMO-BHT	P-Indét.	1
RUB		*Aisne2* BT1	1
RUB		BO-indét.	2
RUB		CV-indét.	1
RUB	LIMO-BHT	Indét.	3
RUB		Indét.	4
AM	BETG	Dressel 20	2
Total			**116**

Tableau 216. Détail de la céramique de l'horizon 4 de Villeneuve-Saint-Germain "Les Étomelles".

-L'horizon 5 : il est représenté principalement par la céramique du bâtiment 360 ainsi que celui, dans une moindre mesure, de la structure 449 qui est située sur 360. L'auteur signale que la céramique est très fragmentée et très mal conservée avec une partie en position résiduelle. Elle note également que le répertoire est très différent, caractéristique du IIIe siècle avec notamment le gobelet *Aisne2* GO3 en céramique fine régionale (que l'on retrouve pourtant dès l'horizon 2) et la présence exclusive de sigillée d'Argonne. Elle date ainsi l'horizon de la seconde moitié du IIIe siècle ou du début du IVe siècle.

La présence de deux bords de Chenet 320 nous permet de dater cet horizon dans le courant du IVe siècle et plus particulièrement à l'horizon de synthèse XII, compte-tenu du reste du répertoire. En tout 237 tessons dont 18 individus ont été comptabilisés.

Catégories	NR	NMI
TS	12	2
FRB	6	1
CC	59	2

Catégories	NR	NMI
MO	7	4
RUB	149	9
MD	1	0
AM	3	0

Tableau 217. Quantités de céramique de l'horizon 5 de Villeneuve-Saint-Germain "Les Étomelles".

CAT	GP	Type	NMI
TS	ARG	Chenet 320	2
TS	ARG	Drag. 37	P
FRB		*Aisne2* GO3	1
FRB	LIMO-BHT	*Aisne2* P1	2
CC	NOY	*Aisne2* C1	2
MO	CHAMP	*Aisne2* MO1b	4
RUB		*Aisne2* J58	1
RUB		J-Indét.	1
RUB		*Aisne2* P3	1
RUB		*Aisne2* P37?	1
RUB	LIMO-BHT	P-Indét.	1
RUB	Sabl.	Indét.	1
RUB	LIMO-A	Indét.	1
RUB	NUM	Indét.	P
AM	BETG	Dressel 20	P
Total			**18**

Tableau 218. Détail de la céramique de l'horizon 5 de Villeneuve-Saint-Germain "Les Étomelles".

IV. Bibliographie

HENON B. (Dir.), *Villeneuve-Saint-Germain (Aisne), « Les Etomelles » 2001-2003, « Les Etomelles » 2002*, Rapport final d'opération, Amiens, 2009, trois volumes.

HENON B. et *alii*., « Villeneuve-Saint-Germain (Aisne). Les « Etomelles » huit siècles d'occupation (IVe avant J.-C.-IVe ap. J.-C.) », *Revue archéologique de Picardie, 2012*, n°3-4, p. 47-206.

Villers-Cotterêts « La Croisette »

I. Recherche et localisation

I. 1. Contexte de la fouille

La fouille intervient à l'occasion de la construction d'un lotissement, dans un quartier au sud –ouest de la commune. Elle a été dirigée par B. Hénon (INRAP) et a eu lieu en 2008.

I. 2. Contexte géographique et historique

Le site est situé sur un plateau dominant la vallée de la rivière Automne, à la croisée entre deux voies romaines, celle allant de Meaux à Soissons et celle reliant Villers-Cotterêts à Noyon. Il est localisé dans la cité des Suessions à proximité des frontières avec les Meldes et les Sylvanectes, dans le *pagus Suessionensis*. Le secteur dans lequel il s'inscrit semble peu densément occupé à l'époque antique mais fortement boisé. A l'heure actuelle, Villers-Cotterêts se situe dans le domaine forestier de Retz.

II. Présentation générale de l'occupation

L'occupation à l'époque antique concerne une portion de l'emprise d'une *villa* et un secteur consacré à la fabrication de chaux. Trois phases ont pu être apréhendées. La première est représentée par un enclos rectangulaire dont deux états ont pu être remarqués. Par la suite, l'établissement est agrandit et les premiers bâtiments à construction en dur apparaissent. Des fours à chaux sont installés et l'activité de fabrication de chaux se poursuit jusqu'à la troisième phase.

III. La céramique

La céramique a été étudiée par V. Pissot (INRAP). Excepté quelques éléments, l'auteur signale l'état de conservation médiocre du lot, la fragmentation très importante des tessons et leur faible nombre par structures, dont un certain nombre non pourvues. Elle remarque également l'absence de concentration importante de mobilier, qui pourrait concorder avec la nature artisanale de ce secteur de l'habitat. L'étude a porté sur 1350

fragments dont 176 individus, déterminés à partir des bords. Une étude descriptive des pâtes a été réalisée et permet pour certains groupes de les rattacher à des pâtes d'ateliers connus.

Quatre horizons ont été déterminés à partir d'une sélection de structures présentant les lots les plus importants et caractéristiques mais également faisant partie d'ensembles stratigraphiques permettant de les positionner les unes par rapport aux autres. Ils se répartissent dans les trois phases établies dans le rapport de fouille.

L'horizon 1 : Seules deux structures (31, 58) pourraient être rattachées à cet horizon qui semble correspondre au comblement du premier enclos de la phase 1. Le nombre de tessons s'élève à 17 dont trois individus. Chacune contient un élément techno-typologique parmi les plus précoces du site : une coupe C8 et un pot P6/7, tous deux en *terra rubra*. La datation est peu aisée et pourrait prendre place dans le premier siècle à partir de l'horizon de synthèse III.

L'horizon 2 : Une seule structure peut être assurément attachée à cet horizon, il s'agit du fossé de l'enclos rectangulaire (34), recoupant le premier enclos de la phase 1. 68 tessons y ont été retrouvés dont neuf individus. L'ensemble est caractérisé par des types en *terra nigra* apparaissant à l'horizon de synthèse V et dont l'utilisation se prolonge jusqu'au milieu du IIe siècle. Cependant, la relation stratigraphique de ce fossé avec les structures postérieures et la proportion importante de *terra nigra* permettent d'envisager une datation dans la deuxième moitié du Ier siècle, entre les horizons de synthèse V et VI.

Cat	GP	Type	NMI
TS		Indét.	P
TN		A39	1
TN		P48-51	1
TN		P48-54	1
TN	NOY	P54	1
CC		Indét.	P
RUB	NUM	Aisne2 J1c	1
RUB		Aisne2 J2	1
RUB	NUM	Aisne2 P1	1
RUB		Aisne2 P1?	1
MD		Indét.	P
DO		*Aisne2* DO14	1
Total			**9**

Tableau 219. Détail de la céramique de l'horizon 2 de Villers-Cotterêts "La Croisette".

L'horizon 3 : Il prend place dans la phase 2 du site. C'est à partir de cet horizon que le nombre de tessons augmente et apporte ainsi une plus grande fiabilité de datation pour un certain nombre de structures. Elles se situent principalement dans le secteur des fours à chaux mais aussi dans une grappe de structures à l'ouest de la mare. 643 tessons en faisaient partie, pour un nombre minimum de 67 individus. Nous constatons la présence de sigillée d'Argonne mais aussi du Centre de la Gaule (Lezoux 5) ainsi que deux coupes bilobées Drag. 27c du Sud. Des panses d'engobée d'Argonne viennent compléter cette vaisselle de table, inscrivant la datation dans le IIe siècle. Un lot important de *terra nigra* est encore présent, avec des types apparaissant dès le Ier siècle mais dont l'usage se prolonge jusqu'au milieu du IIe siècle. Enfin, il nous faut mentionner la présence de trois pots en céramique fine régionale et un nombre conséquent de céramique commune claire, surreprésentée dans la structure 37. Cet ensemble peut être daté de l'horizon de synthèse VIII.

Catégories	NR	NMI
TS	8	3
EN	4	0
TR	3	0
TN	64	12
DR	3	1
FRB	93	3
CC	194	12
MO	9	6
RU/DR	12	4
RUB	206	25
MD	7	0
AM	15	0
DO	10	0
Indét.	16	1

Tableau 220. Quantité de céramique de l'horizon 3 de Villers-Cotterêts "La Croisette".

CAT	GP	Type	NMI
TS	EG/ARG	A	P
TS	SG	Drag. 27c	2
TS	CG 5	Drag. 31	1
TS	EG/ARG	Drag. 36	P
TS	ARG	Drag. 37	P
EN	ARG	GO-Indét.	P
TN		A5	2
TN	CHAMP	A18	1
TN		A41-43	2
TN	CHAMP	A41-43	2
TN		A42-43	1
TN		C13	P
TN	NOY	P1-var noy	1

CAT	GP	Type	NMI
TN	NOY	P46-54	1
TN		P54	P
TN	NOY	BT10	P
TN	NOY	BT-Indét.	1
TN	NOY	Indét.	1
DR		*DOR2*, P22	1
FRB		*Aisne2* P1	2
FRB	LIMO	*Aisne2* P1	1
CC	NOY	*Aisne2* C1	4
CC	CHAMP	*Aisne2* C9	1
CC	CHAMP	*Aisne2* C10	1
CC-AM	NOY	*Aisne2* C11	2
CC	NOY	*Aisne2* C11	2
CC-AM		*Aisne2* C41	1
CC-AM		Indét.	1
MO	NOY	*Aisne2* MO4	1
MO		*Aisne2* MO7	1
MO		Gose 458/59	1
MO	NOY	Gose 458/59	1
MO	NOY	Indét.	2
RU/DR		CV	1
RU/DR		*DOR2*, 5	1
RU/DR		Indét.	1
RU/DR-DR		J-Indét.	1
RUB		*Aisne2* A2	1
RUB		*Aisne2* A9	1
RUB	LIMO	*Aisne2* A23	1
RUB	NUM	*Aisne2* J1c	3
RUB		*Aisne2* J1c	2
RUB		*Aisne2* J1c?	1
RUB	NUM	*Aisne2* J2	3
RUB	NUM	*Aisne2* J23	1
RUB	NUM	J-Indét.	1
RUB	LIMO	J-Indét.	1
RUB		J-Indét.	1
RUB	LIMO	*Aisne2* P1	1
RUB	NUM	*Aisne2* P47	1
RUB		*Aisne2* CV1	1
RUB		Indét.	4
RUB	NUM	Indét.	2
AM	IT	Dressel 1	P
AM	BETG	Dressel 20	P
AM	NARB	G3-5	P
DO	NUM	Indét.	P
RUB/FRB	LIMO	Indét.	1
Total			**67**

Tableau 221. Détail de la céramique de l'horizon 3 de Villers-Cotterêts "La Croisette".

L'horizon 4 : Il matérialise la fin de l'occupation et l'abandon de la phase 3 du site. Les principales structures concernées sont deux fours à chaux ainsi que la mare au nord du site. 311 tessons ont pu être rattachés à cet horizon pour un nombre minimum de 53

individus. L'ensemble est caractérisé par la présence de sigillée du Centre de la Gaule à pâte Lezoux 7 et par de la sigillée d'Argonne. Aucun tesson de métallescente n'a été observé. Le faciès de la céramique commune sombre est marqué par un bord de pot *Aisne2* P16. La typologie, ainsi que la proportion de céramique rugueuse sombre, incitent à placer cet horizon à l'horizon de synthèse XI.

Catégories	NR	NMI
TS	14	3
EN	1	0
TN	2	0
FRB	12	1
CC	63	2
MO	4	2
VRP	1	0
RUB	197	45
MD	2	0
AM	10	0
DO	2	0
Indét.	3	0

Tableau 222. Quantité de céramique de l'horizon 4 de Villers-Cotterêts "La Croisette".

CAT	GP	Type	NMI
TS	CG 7	Déch. 68	P
TS	SG	Drag. 18a	1
TS	ARG	Drag. 37	1
TS	CG	Drag. 45	1
EN	ARG	GO-Indét.	P
TN		A-Indét.	P
FRB	LIMO	*Aisne2* P1	1
CC	NOY	*Aisne2* C1	1
CC	NOY	Indét.	1
MO	NOY	*Aisne2* MO2	1
MO		Gose 458/60	1
VRP		A-Indét.	P
RUB		A-Indét.	2
RUB		*Aisne2* A9	1
RUB	NUM	*Aisne2* A12	5
RUB	NUM	*Aisne2* J2	1
RUB		*Aisne2* J12	1
RUB		*Aisne2* J17	1
RUB		*Aisne2* J18	1
RUB	NUM	*Aisne2* J19/31c	2
RUB		*Aisne2* J20?	1
RUB		*Aisne2* J23	2
RUB	NUM	*Aisne2* J23	1
RUB	NUM	*Aisne2* J31b	1
RUB		*Aisne2* J58	1
RUB		*Aisne2* P16	1
RUB		*Aisne2* P43	1
RUB		BT-Indét.	1

CAT	GP	Type	NMI
RUB		Indét.	14
RUB		J-Indét.	3
RUB	NUM	J-Indét.	1
RUB		P-Indét.	3
RUB		Poêlon	1
AM	BETG	Dressel 20	P
AM	NARB	G3-5	P
Total			**53**

Tableau 223. Détail de la céramique de l'horizon 4 de Villers-Cotterêts "La Croisette".

IV. Bibliographie

HENON B. (Dir.), *Villers-Cotterêts, Aisne, « La Croisette », rue des Chevreuils. Les occupations protohistoriques et antiques*, Rapport de fouilles, Mai 2012.

Sites funéraires

Bazoches-sur-Vesles « La Foulerie »

I. Recherche et localisation

I. 1. Contexte de la fouille

La fouille de ce site intervient dans le cadre des fouilles de sauvetage de la Vallée de l'Aisne. Elle a eu lieu en 1994 dans une carrière d'extraction, par l'équipe de recherche ERA n°12. La commune de Bazoches-sur-Vesles se situe à la frontière avec le département de la Marne, entre la Vesles et la nationale 31.

I. 2. Contexte géographique et historique

Le site se situe aux confins de la cité des Suessions, dans le *pagus Tardunensis*, à la frontière avec la cité des Rèmes, marquée par l'agglomération appelée *Fines*.

II. Présentation générale de l'occupation

Les vestiges retrouvés s'étalent du Bronze ancien à l'époque gallo-romaine. L'occupation de la période qui nous concerne est matérialisée principalement par les sépultures à inhumation de quatre périnataux de moins de 6 mois. Les enfants sont inhumés dans des vases en terre cuite, déposés dans des fosses ajustées à la taille de ceux-ci.

III. La céramique

Trois urnes ont été trouvées, dont une contenant deux squelettes : 2 cruches sans col en céramique commune claire et un pot *Aisne2* P7 en céramique rugueuse sombre. Une des cruches et le pot ont été déposés retournés.

IV. Bibliographie

BAILLIEU M., COLAS C. et ROBERT B., *Bazoches-sur*-Vesles *« La Foulerie », Sauvetage archéologique dans la vallée de l'Aisne*, rapport de sauvetage, SRA Picardie, 1994.

Limé, « Les Terres Noires-Les Fraîches Terres »

I. Recherche et localisation

I. 1. Contexte de la fouille

Ce chantier a eu lieu dans le cadre de la convention de fouilles de sauvetage archéologique de la vallée de l'Aisne. L'intervention a eu lieu en 1998 dans la carrière de granulats de la société Orsa Granulat Ile-de-France (OGIF) sur deux parcelles voisines. La fouille et le rapport ont été réalisés sous la direction de S. Thouvenot et B. Hénon (AFAN). Cette fouille fait suite à une série d'interventions archéologiques dans la plaine de Limé, depuis 1991.

I. 2. Contexte géographique et historique

Limé se trouve à l'est de Soissons, dans la cité des Suessions, à proximité de la frontière avec les Rèmes, dans le *pagus Tardunensis*. Le site est proche de la rive gauche de la Vesles et au sud de la voie romaine qui reliait Soissons à Reims. La plaine de Limé connaît une occupation dense à l'époque antique avec notamment le site de la « *Villa* du Pont d'Ancy » et la nécropole des « Sables ». La *villa* d'Ancy est occupée jusqu'à la fin du Haut-Moyen-Age, période à laquelle elle appartient au fiscus royal.

II. Présentation générale de l'occupation

L'occupation consiste tout d'abord en un réseau de fossés d'époque laténienne associé à quelques structures. Ensuite, plusieurs fossés dont une partie datée de l'époque augustéenne ont été interprétés comme faisant partie du parcellaire de la *villa* gallo-romaine proche. Des structures (fossés, bâtiments, cave) appartenant à la partie méridionale de la *pars rustica* de la *villa* ont également été retrouvées avec une datation démarrant après l'époque augustéenne. Des petites cellules d'habitation alignées au sein d'un enclos et chacune desservie par un puits font l'originalité de ce site. L'occupation se poursuit à la fin du Ier siècle sous forme de fossés puis des fosses d'extraction de sable ont pu être rattachées au IIIe siècle ainsi que deux sépultures d'enfants. Une occupation d'époque mérovingienne est également attestée. L'horizon 4 est marqué par la présence

de cinq sépultures d'enfants en urne.

III. La céramique

La céramique a été étudiée par S. Thouvenot. Quatre horizons chronologiques ont pu être déterminés mais seul le quatrième trouve sa place dans ce chapitre sur les sites funéraires.

-L'horizon 4 : il est représenté par deux fosses d'extraction de sable dont l'une contenait cinq sépultures d'enfants en urne. Trois périnataux se trouvaient dans des pots en céramique rugueuse sombre *Aisne2* P16, un était déposé dans une jatte *Aisne2* J26. Un dernier, très mal conservé, a été retrouvé dans un pot dont il ne restait que le fond. Les *Aisne2* P16 caractérisent l'horizon XI de notre région d'étude.

IV. Bibliographie

THOUVENOT S., HENON B. et *alii*., *Limé « Les Terres Noires-Les Fraîches Terres », dans Sauvetage Archéologique dans la vallée de l'Aisne, 1998*, rapport de fouilles des sites de la convention 1998, S.R.A. Picardie.

Limé « Les Sables »

I. Recherche et localisation

I. 1. Contexte de la fouille

La nécropole de Limé est connue et fouillée depuis le XIXe siècle (fouilles F. Moreau). Environ 250 vases issus de ces fouilles sont conservés au Musée des Antiquités Nationales de Saint-Germain-en-Laye. De 1993 à 1995 dans le cadre de l'exploitation de la zone en carrières de sable et de granulats, de nouvelles fouilles ont eu lieu sous la direction de J.-F. Jakubowski, ainsi qu'à sa suite par N. Soupart (AFAN) dans l'emprise d'une déviation routière (N31), de 1994 à 1995. À cette occasion, une grande partie des sépultures fouillées au XIXe siècle ont été retrouvées. Le rapport a donné lieu à une synthèse sur les découvertes anciennes. En 1996 et 1997, les fouilles ont repris sous formes de chantiers programmés sous la direction de N. Soupart[33].

I. 2. Contexte géographique et historique

Limé se trouve à l'est de Soissons, dans la cité des Suessions, à proximité de la frontière avec les Rèmes, dans le *pagus Tardunensis*. Le site se situe dans un méandre de la Vesles, côté rive gauche et au sud de la voie romaine qui reliait Soissons à Reims. La plaine de Limé connaît une occupation dense à l'époque antique avec notamment la « *Villa* du Pont d'Ancy » dont la nécropole des « Sables » semble dépendre. La *villa* d'Ancy est occupée jusqu'à la fin du Haut-Moyen-Age, période à laquelle elle appartient au fiscus royal. Il s'agissait d'une très grande *villa* qui possédait un très grand territoire agricole et qui peut être apparenté à un « palais » rural.

II. Présentation générale de l'occupation

L'emprise de la fouille forme un rectangle séparé en deux en son milieu par une bande de terre constituée des délaissés de la carrière et de la déviation. Au sud de la bande de terre, dans la partie de la déviation, se trouvent les tombes fouillées au XIXe siècle, vidées. Seules une tombe à inhumation et quelques incinérations étaient intactes. Au nord

[33] Les deux rapports issus de ces fouilles programmées n'étaient pas présents dans les archives publiques du SRA lors de notre dépouillement.

de cette zone, le secteur est resté intact car protégé par un petit bois[34].
En tout, le nombre de tombes s'élevait à 245 tombes à inhumations, 86 tombes à incinérations, 3 tombes bustuaires et un *ustrinum*. Une grande partie des tombes fouillées par F. Moreau n'a pas été retrouvée et devait se situer en toute logique sous la bande des délaissés de terre.
Plusieurs difficultés ont conditionné la lecture des vestiges, notamment des incinérations qui se situaient dans une couche de colluvions sous la terre végétale. Ces colluvions ont rendu difficile la détermination des limites de fosses et ont favorisé le lessivage des dépôts cendreux et osseux. Enfin, la première guerre mondiale puis l'arasement du bois à des fins de culture ont détruits et perturbé de nombreuses incinérations. Peu de tombes sont exploitables pour notre catalogue et une sériation est impossible.
En ce qui concerne les incinérations, plusieurs pratiques ont été remarquées :
-récolte et lavage des os, déposés dans un récipient ou dans la fosse, accompagné ou non d'offrandes secondaires ;
-ossements déposés dans des récipients avec les cendres, les charbons de bois et les offrandes primaires brûlées dans une fosse, avec parfois des offrandes secondaires[35].
-tombes bustuaires : fosses rectangulaires dans lesquelles le défunt a été incinéré et enterré.

III. La céramique

La céramique a été étudiée par V. Pissot (AFAN). L'étude a consisté en un inventaire de la céramique des tombes mais aussi des concentrations en et hors contexte qui ne peuvent être exploitées dans ce catalogue. Les tombes à incinérations qui contenaient des offrandes secondaires peuvent être difficilement exploitées car le détail numéraire des tessons n'est pas toujours donné. Sont citées dans notre catalogue les structures relevant du tableau 9 de l'étude de V. Pissot dans le rapport de 1995, sauf les incinérations de la colonne notée « arasées ». Tout le reste n'appartient pas à des contextes assurés comme étant des tombes et qualifiés fréquemment d'hors-contexte.
V. Pissot a distingué trois phases chronologiques appartenant à La Tène moyenne et finale ainsi que six phases appartenant à la période romaine. La dernière phase protohistorique (phase 3) entre dans le cadre chronologique de notre étude.

[34] Par convention, ce secteur est dénommé « Sables Sud ».
[35] Appelé vidange de bûcher ou « Brandgrubengräber ».

-Les inhumations

Tombe	CAT	GP	Type	NMI
1013/1014/1015	TS	ARG	Drag. 31	1
	CC	CHAMP	*Reims* 104	1
1069/1070/1071	TN	NOY?	P45/48	1
	RUB		*Aisne2* A23	1
	CC	CHAMP	*Reims* 104	1
2151/2152/2154	CC	CHAMP?	*Reims* 104	1
	monnaie de Trajan+chaussures			
2164/2165/2166	DR		Indét.	1
1063/1064/1065	EN		Stuart 2	1
	LAMPE			
1034/1035/1036	verre		balsamaire-Isings 82 A2	3
1003/1004/1005	TS	ARG	Drag. 33	1
	EN	ARG?	Stuart 2	1
	RUB		*Aisne2* J45	1
	RUB	CHAMP	*Aisne2* P6	1
	CC	NOY	*Aisne2* C1	1
1114/1115/1116	EN	ARG	Stuart 2 avec dép.	1
	EN	ARG	Stuart 2 sans dép.	1
1105/1106/1107	FRB		*Aisne2* GO4	1
3374/3375/3376	TS	ARG	Chenet 321	1
	TS	ARG	Chenet 320-mol. G6	1
	TS	ARG	Chenet 320-mol. G5	1
	peigne en os et bijoux			

Tableau 224. La céramique des inhumations de Limé "Les Sables".

-Les incinérations en urne et/ou avec dépôt de vases intacts

Tombe	CAT	GP	Type	NMI
2111	PTN		*Aisne2* B1a	1
	PTN		*Aisne2* B1b	4
	PTN		*Aisne2* B1c	1
	PTN		*Aisne2* P1	6
	MD		*Aisne2* B1d	1
2120	Verre		Urne-Isings 67c	1
2144/2145	Verre		coupe	1
	EN		Stuart 2	1
	CC	NOY	*Aisne* C1	1
3135/3136	TS	ARG	Drag. 33	1
	TS	ARG	A-Indét.	P
	DR		P-Indét.	1
	RUB		*Aisne2* CV1	1
	RUB		J-Indét.	P
	CC	NOY	*Aisne2* C32	1
	AM	BET	Dressel 20	P
	AM	NARB	Indét.	P

Tableau 225. La céramique des incinérations de Limé "Les Sables".

La céramique de la tombe 3135/3136 est sujette à caution car issue des fouilles de la partie sud du site (déviation) noté hors-contexte et une partie des tessons n'est dénombrée.

-Les incinérations avec reste de bûcher

Tombe	CAT	GP	Type	NMI	Remarque
2112/2113	AM	NARB	G4-coffre	1	non recuite
	TS	CG	Drag. 27	1	T recuite-estampille MARTIALIS
	TS	ARG	Drag. 31	1	T recuit
	EN		Stuart 2	3	T recuit
	RUB		PBQ B8	1	T recuit
	RUB		*Aisne2* A29	1	T recuit
	RUB		*Aisne2* P6/P7	1	T recuit
	CC	CHAMP	*Reims* 104	3	T recuit
	MO	NOY	*Aisne2* MO1a	1	T recuit
1008	EN		Stuart 2	1	brulé, cassé
	CC	CHAMP	Indét.	?	brulé, cassé
	CC	NOY	Indét.	?	brulé, cassé
1088	TS	ARG	Chenet 303	1	brulé, cassé
	verre		Indét.	1	fondu
	TS	ARG	Drag. 31	1	brulé, cassé
	TN?		P-Indét.	?	brulé, cassé
	RUB		P-Indét.	1	brulé, cassé
	CC	CHAMP	*Reims* 104	1	brulé, cassé
	AM	BET	Indét.	?	brulé, cassé
2122/2123	TS		Drag. 27	?	brulé, cassé
	CC	CHAMP	*Reims* 104	1	brulé, cassé
	CC	CHAMP	*Aisne2* C20	1	brulé, cassé
	MO	NOY	*Aisne2* MO4	1	brulé, cassé
1033	CC	NOY	Indét.	?	brulé, cassé-CC t abdte
	TS	ARG	Drag. 31	3	brulé, cassé
	TS	ARG	Drag. 27	2	brulé, cassé
	RUB		Indét.	?	brulé, cassé
	CC	CHAMP	Indét.	?	brulé, cassé
1040/1041/1042	TS	ARG	Drag. 27	0	brulé, cassé
	TS	ARG	Drag. 31	0	brulé, cassé
	RUB		*Aisne2* A29	1	brulé, cassé
	RUB		Indét.	0	brulé, cassé
	MO	NOY	*Aisne2* MO4?	1	brulé, cassé
	AM	BET	Indét.	0	brulé, cassé
1051/1052	RUB		*Aisne2* A23	1	T brulé, cassé
	CC	NOY	Indét.	?	T brulé, cassé
1086/1087	VRP		A	0	
	EN		Stuart 2	1	T brulé, cassé
	RUB		*Aisne2* A29	1	T brulé, cassé
	CC	NOY	*Aisne2* C1	1	T brulé, cassé

Tableau 226. La céramique des incinérations avec restes de bûcher de Limé "Les Sables".

Dans ce groupe de tombes, nous distinguons la 2112/2113, exceptionnelle, dont les

offrandes primaires étaient déposées dans une amphore.

Par ailleurs, dans les autres concentrations de mobilier et tombes hypothétiques mentionnées dans le rapport, nous avons pu remarquer que le IIIe siècle est bien représenté, notamment avec des plats *Blicquy* 5 en céramique à vernis rouge pompéien, plat à cuire à dégraissant nummulitique *Aisne2* A12, pots *Aisne2* P16 en céramique rugueuse sombre (non représentés dans les tombes citées).

IV. Bibliographie

SOUPART N. (Dir.), Limé *« La nécropole antique des Sables Nord »*, DFS de fouilles, DRAC Picardie, 1995, 5 volumes.

SOUPART N., « La nécropole de Limé « Les Sables » (Aisne). Incinérations primaires et secondaires : un premier bilan », dans J.-F. Geoffroy et H. Barbé (Ed.), *Les nécropoles à incinérations en Gaule Belgique, Synthèses régionales et méthodologie,* Revue du Nord, Hors-série n°8, Villeneuve-d'Asq, 2001.

Ploisy, « Le Bras de Fer », zone 6

I. Recherche et localisation

I. 1. Localisation, circonstances, auteur

En 2002, des diagnostics préalables à l'aménagement d'une zone d'activités par la Communauté d'agglomération de Soissons, en bordure du village de Ploisy, ont permis de délimiter dix zones archéologiques. Quatre sites gallo-romains, trois habitats et une nécropole ont été découverts (zones 1, 3, 5 et 6). Les fouilles ont été prescrites par la suite et menées par l'INRAP, tout comme le diagnostic. Le site est implanté à 7 km au sud de Soissons sur un vaste plateau bordant la nationale 2 reliant Paris à Soissons à l'est ce celle-ci.
La zone 6 a été fouillée de juin à juillet 2003 sous la responsabilité de Nathalie Soupart (INRAP). Il s'agit d'une nécropole à inhumations du Bas-Empire.

I. 2. Contexte géographique et historique

Le village de Ploisy se situe sur le territoire de la cité des Suessions, dans le *pagus Suessionensis*. Il est à proximité de la capitale de cité, *Augusta suessionum*, à mi-chemin entre les routes antiques Meaux-Soissons et Reims-Soissons, en bordure du Ruisseau des Aulnes, un affluent de la Crise.

II. Présentation générale de l'occupation

Les tombes étaient au nombre de seize. Deux tombes contenaient un poignard et un ceinturon, dont un avec plaque-boucle. La nécropole de Ploisy, dont la durée d'utilisation fut courte et le nombre de tombes faible, est considérée par l'auteur comme un cimetière familial de romains provinciaux à fort pouvoir d'achat (verreries de qualité, céramique d'importation d'Argonne, Soupart 2003, p. 48). La présence de deux sépultures à mobilier métallique indique selon l'auteur que les défunts pouvaient appartenir à une milice locale de mercenaires engagés par un riche propriétaire pour défendre et protéger ses biens et ses paysans et assurer son pouvoir. Cette hypothèse serait à mettre en regard de la datation du site et du contexte mouvementé du Bas-Empire.

III. La céramique et le verre

Quatorze vases ont été retrouvés provenant de neufs tombes, ainsi que six vases en verre, provenant de cinq tombes. En tout, douze sépultures contenaient du mobilier funéraire. Les offrandes étaient toujours situées au nord de la tombe, au niveau des pieds ou des chevilles du défunt.

Tombe	CAT	GP	Type	NMI
1	verre		Var. Isings 110	1
2	TS	ARG	Chenet 320	1
2	RUB		*Aisne2* PI2	1
4	verre		Var. Isings 110	1
5	RUB		*Aisne2* J43	1
6	RUB		Indét.	2
	verre		GO	1
8	TS	ARG	Chenet 320	1
	verre		Isings 96	1
	verre		Var. Isings 110	1
9	RUB		*Aisne2* PI1	1
10	RUB		P-Indét.	1
11	verre		Var. Isings 110	1
15	TS	ARG	Chenet 324b	1
	FRB		*Aisne2* P8	1
16	RUB		Reims J21	1
	TS	ARG	Chenet 333	1
17	TS	ARG	Chenet 314	1
	RUB		*Aisne2* PI2	1

Tableau 227. La céramique de la nécropole de Ploisy, « Le Bras de Fer », zone 6

IV. Bibliographie

SOUPART N., *Ploisy (Volume III), « Le Bras de Fer »*, rapport de fouille, Amiens 2003.

Ploisy, « Le Bras de Fer », zone 3

I. Recherche et localisation

I. 1. Contexte de la fouille

La fouille de cette zone relève des mêmes circonstances que pour la zone 6. Elle a eu lieu en 2002, sous la direction de Laurent Duvette (INRAP)

I. 2. Contexte géographique et historique

Les informations de ce paragraphe sont les mêmes que celles de la zone 6.

II. Présentation générale de l'occupation

La fouille de la zone 3 de la ZAC de Ploisy a permis de mettre au jour 140 structures dont la chronologie s'étale entre le Ier siècle et le IVe siècle. L'occupation a pu être décomposée en six phases marquées par de multiples restructurations. La structure la plus remarquable du site est une incinération primaire carrée qui totalisait 112 formes céramiques estimées et un minimum de 76 individus. L'établissement rural est implanté à la fin du Ier siècle avant J.-C. dans une dépression naturelle et aux abords de celle-ci. L'occupation couvre six phases jusqu'au IVe siècle durant lesquelles plusieurs remaniements sont effectués. Les bâtiments sur poteau se succèdent et leur orientation varie. Parmi les autres structures fossoyées, un four et un cellier ont été remarqués ainsi qu'une cave construite entre le IIe et le IIIe siècle.

III. 1. La céramique de l'habitat

La description des horizons liés à l'habitat est rangée dans la partie consacrée aux sites ruraux.

III. 2. La céramique des structures funéraires

a. L'incinération primaire

Cette incinération est une fosse carrée mesurant 1,90 m de côté et d'une profondeur conservée de 18 cm. La rubéfaction des parois indique une crémation sur place. La fouille a été effectuée en seize carrés et trois passes de 5 cm environ. Les offrandes retrouvées dans la fosse étaient fragmentées et brûlées, aussi bien la céramique, que la faune, les monnaies, les objets en métal ou le verre. Des esquilles d'os qui pourraient appartenir à des squelettes humains ont été retrouvées sans que leur attribution soit certaine. La céramique composait 90% des offrandes, qui étaient réparties dans l'ensemble de la fosse avec des recollages entre tous les carrés. La céramique au centre de la fosse était davantage brûlée que celle à la périphérie. Deux des monnaies ont pu être identifiées : un sesterce de Faustine (138-161) et un antoninien de Victorinus (269-271). L'état de conservation de cette incinération primaire n'a pas permis de préciser si il s'agissait d'un *bustum*, un *ustrinum* ou une fosse sacrée.

L. Duvette a comptabilisé 112 vases estimés en céramique. Cette estimation a été réalisée sur la base des bords mais également des fragments de vases identifiés, comme par exemple des panses d'amphores. Après un examen minutieux de l'étude nous avons comptabilisé un minimum de 76 vases à partir des bords et de deux vases presque entiers dont les bords faisaient défaut mais n'ont pas été retrouvés dans la fosse. La tombe peut être datée des horizons X-XI.

Catégories	NR	NMI
TS	11	4
Im. MT	1	1
FRB	3	3
VRP	1	1
CC	17	0
MO	1	1
RUB	57	57
AM	4	0

Tableau 228. Quantités de céramique de l'incinération primaire de Ploisy, « Le Bras de Fer », zone 3.

CAT	GP	Type	NMI
TS	CG	Dech. 72	1
TS	CG	Lezoux 3	1
TS	ARG	Drag. 40	1
TS	ARG	Drag. 37	1
TS		Lezoux 44 ?	1
IM. MT		Chenet 323	1
FRB		*Aisne2* P6	2
FRB		*Aisne2* P7	1
VRP		*Blicquy* 5	1
CC		*Aisne2* C9 ?	1

CAT	GP	Type	NMI
CC		*Aisne2* C17	2
CC		*Aisne2* C18	1
CC		*Aisne2* C23	3
CC		*Aisne2* C38	4
CC		*Aisne2* P5-appendice	1
CC		*Aisne2* P6-appendice	1
CC		Cr-indét.	4
MO		Gose 458/59 tardif	1
VRP		*Blicquy* 5	1
RUB		A-indét.	2
RUB		*Aisne2* A1	1
RUB		*Aisne2* A9	6
RUB		*Aisne2* A10	3
RUB		*Aisne2* A21	1
RUB		C-Indét.	1
RUB		*Aisne2* BT1	2
RUB		*Aisne2* CV3	1
RUB	NUM	*Aisne2* J1 ?	1
RUB		*Aisne2* J12	1
RUB		*Aisne2* J23	1
RUB		*Aisne2* J26	8
RUB		*Aisne2* J42)	4
RUB		*Aisne2* J52	1
RUB		*Aisne2* J67	1
RUB		Reims J13	1
RUB		J-Indét.	2
RUB		*Aisne2* P1 ?	2
RUB		*Aisne2* P7	9
RUB		*Aisne2* P16	3
RUB		*Aisne2* P33	1
RUB		P-indét.	5
AM	BETG	Dressel 20	P

Tableau 229. Détail de la céramique de l'incinération primaire de Ploisy, « Le Bras de Fer », zone 3.

L'étude des pourcentages des catégories entre elles montre une domination de la céramique rugueuse sombre, et une plus faible représentativité de la vaisselle de table. La vaisselle consacrée au service de la boisson est en deuxième position de l'assemblage des offrandes. La quantité de céramique est telle, ainsi que sa variété typologique, que l'hypothèse d'un *ustrinum* est à envisager plutôt que celle d'une tombe *bustum*.

b. L'incinération secondaire

Une autre structure funéraire a été retrouvée, il s'agit d'une fosse à incinération secondaire dont l'unique vase identifiable était cassé, à panse piriforme et lèvre éversée. La catégorie de ce vase n'est pas mentionnée mais il nous est signalé que la pâte est sableuse et contient des nummulites et de la chamotte. Le dessin du vase montre une

forme haute à col concave que l'on pourrait classer comme bouteille ou compte-tenu du dégraissant, classer comme pot à col concave *Aisne2* P1 en céramique rugueuse sombre. Quelques tessons éparpillés sont également mentionnés. La tombe a été datée de La Tène D2/gallo-romain précoce. Cependant, s'il s'agit bien d'un vase *Aisne2* P1 en céramique rugueuse sombre à dégraissant nummulitique, il peut être daté de façon plus large car il s'agit d'un vase très commun au Haut-Empire dans le Soissonnais, que l'on retrouve également dans les tombes du Ier siècle de la Caserne Gouraud (Gissinger 2011). Ces deux hypothèses chronologiques sont à prendre avec prudence.

IV. Bibliographie

Bibliographie : DUVETTE L. (Dir.), *Ploisy (Aisne), « le Bras de Fer », zone 3. Ploisy (Aisne), « le Bras de Fer », zone 5*, Rapport de fouilles, Amiens 2003, 2 volumes.

Soissons, « Ancienne caserne Gouraud »

I. Recherche et localisation

I. 1. Contexte de la fouille

Ce site a été fouillé en 2008, consécutivement au diagnostic de 2006, dans l'ancienne Caserne Gouraud sur la butte Saint-Jean, sous la direction de B. Gissinger (CG02). Ce secteur a de tout temps révélé des structures funéraires qui s'inscrivent dans une vaste nécropole. Ce quartier fait l'objet d'un vaste réaménagement en parc d'activités tertiaires et d'habitat individuel. Il est situé au centre de la ville actuelle.

I. 2. Contexte géographique et historique

La nécropole est située en périphérie sud-ouest de la ville du Haut-Empire. *Augusta Suessionum* est la capitale de la cité des Suessions. Elle est implantée dans un méandre de l'Aisne, sur la rive gauche.

II. Présentation générale de l'occupation

L'ancienne Caserne Gouraud a fait l'objet de plusieurs diagnostics et fouilles qui ont révélé plusieurs portions de la nécropole. Le site étudié ici est caractérisé par un chevauchement dense de différentes structures funéraires : bûchers funéraires, fosses de rejet de bûcher, tombes à inhumations et incinérations… Cette densité associée au manque de lisibilité du sédiment sableux a rendu difficile la lecture des vestiges et l'attribution d'un certain nombre de structures à une des quatre phases identifiées. La période d'occupation est courte et couvre essentiellement le Ier siècle et le début du IIe siècle. Outre la présence de bûchers et de structures associées, l'occupation de ce site est caractérisée par un grand nombre d'inhumations de très jeunes enfants (périnataux) et d'immatures.

-La phase I : Au début de cette phase une dizaine de fossés sont creusés dont un qui forme un enclos quadrangulaire (490 et 1024) occupant la moitié sud du chantier et un autre (919-920) qui s'étend vers le nord et marque un angle. Ces fossés sont creusés directement dans le substrat sableux et sont mal conservés. Ils ont été identifiés comme

de possibles fossés de cadastration installés lors de la fondation d'*Augusta Suessionum*. Plusieurs inhumations ont été creusées dans les fossés et au moins trois d'entre elles sont recoupées par un fossé et peuvent être considérées comme légèrement antérieures ou contemporaines de l'installation de ces fossés. Deux autres sépultures présentant du mobilier augustéen pourraient être rattachées à cette phase mais par mesure de cohérence, elles ont été rattachées à la phase suivante. Ces deux phases ont été très difficiles à distinguer et il probable que la phase I est une étape préalable à la phase II, marquant le tout début de l'installation de la nécropole.

-La phase II : l'enclos quadrangulaire formé par 490 et 1024 semble avoir perduré durant une partie de cette phase. Celle-ci est caractérisée par la multiplication des sépultures à inhumations qui sont creusées dans un intervalle chronologique court. Les tombes de nouveaux-nés sont regroupées en deux noyaux principaux denses où l'on observe des recoupements et des superpositions. La raison de ces concentrations est inconnue. Des tombes d'immatures et d'adultes en nombre restreint sont réparties sur la surface du site.
Cette phase regroupe des structures qui sont antérieures aux structures de crémation ainsi que d'autres qui sont contemporaines des débuts de l'activité de crémation de celles-ci car contenant du mobilier passé au feu. Le creusement de nouvelles structures intervenant dans un délai rapide avec une superposition très dense et une lecture de terrain difficile, il est impossible de faire coïncider les phases avec un plan arrêté correspondant à un état d'utilisation et une fourchette chronologique précise.
Quelques tombes à incinération ont pu être rattachées à cette phase II et correspondent aux premières crémations.

-La phase III : Il s'agit de la phase la plus complexe à interpréter. Elle est celle à laquelle a été attribuée la succession rapide de structures de crémation, structures qui ont été à l'origine d'un épandage régulier sur le site et dans les structures de sédiments charbonneux remplis de céramiques et d'esquilles d'os brûlés. Trois sous-phases ont été distinguées.
La première, IIIa, voit les débuts de l'activité de crémation concomitante avec des sépultures de la phase II. L'installation de structures de crémation en fosses (fosses-bûchers) et quelques poches charbonneuses sont observées. Quelques sépultures à incinérations sont creusées autour de ces premiers bûchers.
La phase IIIb regroupe 23 fossés-enclos quadrangulaires qui se recoupent les uns les autres et sont situés dans le milieu ouest du chantier. De nombreuses sépultures à

inhumations sont creusées dans ces fossés d'enclos-bûchers. Deux enclos arrondis sont également à mettre au crédit de cette phase ainsi que plusieurs sépultures à incinération secondaire.

La phase IIIc voit la succession par des enclos circulaires (32) aux enclos quadrangulaires de la sous-phase précédente. Même si il s'agit d'une interprétation basée sur des constatations stratigraphiques, il ne peut être exclu une coexistence de ces deux types d'enclos-bûchers à un moment donné, même si la majorité des fossés circulaires sont postérieurs. Ces fossés sont principalement regroupés dans le quart sud-ouest du chantier. Des inhumations continuent à être pratiquées dans les fossés. Un nombre important d'incinérations secondaires sont creusées dans la partie est du chantier, en partie à l'emplacement des anciens enclos-bûchers quadrangulaires.

L'étude de la céramique a montré en réalité que les structures attribuées à ces trois sous-phases peuvent être concomitantes comme successives.

-La phase IV : La morphologie des enclos-bûchers a une nouvelle fois évolué. Ils ont désormais la forme de fer à cheval et sont concentrés au milieu sud du chantier. Une seule structure est circulaire et située aux marges ouest de la bande centrale. Des fosses complètent également le panel des structures, fosses à rejet de bûcher ou fosses-bûchers. Cette phase est également caractérisée par des niveaux de sédiment noir sableux constitués en grands épandages qui scellent les niveaux précédents, notamment de la phase III. Des incinérations secondaires continuent d'être creusées. Un fossé a été creusé complètement à l'est du chantier et recreusé une fois au moins.

III. La céramique

La céramique du site de la nécropole de la caserne Gouraud est divisée en deux groupes : tout d'abord, un groupe est composé des offrandes primaires déposées sur le bûcher avec le défunt ou utilisées par la famille pour les rites ou repas funéraires. Le matériel présente en général des traces de son passage au feu : éclatement, vitrification, noircissement, ternissement des vernis, réoxydation partielle ou totale ou réduction partielle ou totale, à différents degrés selon l'emplacement sur le bûcher et selon l'intensité de la crémation. Ces céramiques jonchaient le sol de la nécropole et se sont retrouvées mélangées dans le comblement d'une grande partie des tombes, dans les niveaux d'accumulation, dans toutes les structures, mais aussi enfouies dans des fosses à rejet de crémation. Cette céramique représentait une grande homogénéité typologique et donne une datation

principale des horizons de synthèse V à VI avec cependant des témoins des horizons précédents.

Le deuxième groupe est représenté par les offrandes secondaires, déposées dans les tombes pour accompagner le défunt. L'étude de ces tombes a rencontré une difficulté majeure dans la pauvreté de son mobilier céramique, à l'opposé de la profusion de la céramique dans le reste de ce site funéraire original. Seules 35 % des tombes contenaient du mobilier et sur ce pourcentage déjà faible, la moitié contenait un seul pot. Cette difficulté a limité grandement la datation et la perception d'éventuelles phases chronologiques et n'a pas permis de faire une sériation par permutation matricielle. Une fourchette chronologique d'utilisation des vases plus ou moins large a néanmoins pu être établie et parfois raccourcie pour la limite la plus haute grâce à la présence des offrandes primaires piégées dans le comblement. Etablir des horizons n'a pas été chose aisée, notamment pour les tombes les plus anciennes qui ne contenaient qu'un seul vase en dépôt. La céramique présente dans le comblement de beaucoup de tombes a permis d'établir un *terminus post quem* (TPQ) pour celles-ci et a permis de faire des horizons plus précis pour les tombes les plus récentes. En revanche, il est très difficile de donner un *terminus ante quem* (TAQ) à la plupart de ces tombes car les fourchettes proposées par les offrandes primaires peuvent aller jusqu'au milieu du IIe siècle. Une seule tombe, une inhumation d'immature appartenant à la phase 4, sans dépôt contenait une monnaie datée entre 141-161 qui peut nous permettre d'estimer que cette phase peut appartenir au IIe siècle. Mais notre étude chronologique nous a également permis de constater que des tombes des différentes phases sont mélangées au sein des horizons. Nous avons donc choisi de constituer des horizons larges, tenant compte de la fourchette haute la plus récente et de la fourchette basse la plus probable, établies à partir des dépôts ou des offrandes primaires piégées dans le comblement, des monnaies quand cela est pertinent. Le début de l'activité intense de crémation peut être estimée à partir de l'horizon de synthèse IV avec un développement exponentiel à partir l'horizon de synthèse V. Cependant, nous ne pouvons pas exclure un début de l'activité à l'époque augustéenne, bien qu'aucun bûcher contenant exclusivement du matériel de cette époque ait pu être mis en évidence.

En tout 30950 tessons dont 2426 individus ont été comptabilisés, ce qui représente environ 50% de la céramique prélevée du site.

III. 1. Les tombes

*Les tombes avec dépôt de céramique (urne, vase cerceuil, offrande ou coffrage)

Les tombes avec dépôt avéré et/ou coffrage céramique sont au nombre de 100 (dont trois qui sont des tombes se recoupant qui n'ont pu être différenciées), réunissant 157 vases de dépôt et 3900 tessons d'offrandes secondaires réduits à 257 individus.
32 sont des tombes de très jeunes enfants (fœtus, prématurés, nouveaux-nés et nourrissons). Douze sont des tombes d'immatures (enfants et adolescents) dont quatre inhumations (moins de trois ans) et huit incinérations. Deux sont des inhumations d'adultes et 25 sont des incinérations. A ces tombes simples peuvent être ajoutées cinq tombes doubles : trois avec un périnatal inhumé et un adulte incinéré, deux avec un immature et un adulte incinérés. Trois tombes sont en fait composées de deux sépultures qui n'ont pu être distinguées à la fouille.
Les tableaux mentionnent la phase où a été placée la structure par le chef de chantier. En grisé apparaissent les types identifiés appartenant aux offrandes primaires piégées dans le comblement.

-L'horizon 1 : Les tombes qui ont été placées dans cet horizon site ne contenaient pas d'offrandes primaires dans leur comblement (même si il pouvait y avoir des fragments de céramique résiduelle ou intrusive) et ont une fourchette chronologique qui est fixée entre les horizons de synthèse II et III. La tombe 951 pose un problème car elle est creusée dans le fossé non comblé d'un enclos-bûcher de la phase IIIc alors que son matériel est caractéristique de cet horizon[36]. La fourchette chronologique du pot P6 allant jusque l'horizon de synthèse IV, peut-on la déplacer à l'horizon 3 ?

phase	St	Cat.	GP	Type	NMI (Fig. 67-68)
I	12	TN		P1	1 (1)
II	480	TN		A1	1 (2)
		CC		*Aisne2* C5a	1 (3)
		RUB	NUM	*Aisne2* P1	1 (4)
IIIc	951	TR3		P6	2 (6,7)
		TN	CHAMP	C3	1 (5)
II	964	TR/DR		P23	2 (11,12)
		TR1a		A4	1 (10)
		TN		P36	1 (13)
II	973	AM	BET	Dressel 20, fond et panses en coffrage	P (14)

Tableau 230. Détail de la céramique des tombes de l'horizon 1 de la nécropole de la "Caserne Gouraud", Soissons.

[36] Vu la difficulté de lecture stratigraphique du terrain, il est possible d'envisager que l'enclos ait recoupé la tombe

-L'horizon 2 : Les tombes qui ont été placées dans cet horizon contiennent des offrandes funéraires secondaires qui peuvent être datées à partir de l'horizon de synthèse III. L'absence de céramique brûlée nous incite à les dater de cet horizon uniquement.

phase	St	Cat.	GP	Type	NMI (Fig. 69)
II	961	TR1a		A18	1 (1)
II	978	TR1a		A37	1 (2)
		RUB	NUM	*Aisne2* P1	1 (3)
		TR3[37]		*P3//5*	*1*
II	1017	TR1a	CHAMP	A17	1 (4)
		FRA		Gobelet	1
		RUB		P	1 (5)

Tableau 231. Détail de la céramique des tombes de l'horizon 2 de la nécropole de la "Caserne Gouraud", Soissons.

-L'horizon 3 : Il s'agit d'un horizon virtuel, tout comme les suivants, qui est basé sur la fourchette chronologique de l'offrande secondaire ou des offrandes primaires qui sont situées dans le comblement de la tombe. Cette fourchette commence à l'horizon de synthèse IV et finit à l'horizon de synthèse VI ou VII. Le peu d'offrandes secondaires et le fait que les tombes soient réparties dans toutes les phases déterminées par le chef de chantier ne permet pas un degré de précision plus fin. Il est probable que certaines tombes puissent être contemporaines des tombes des horizons suivants mais nous ne possédons pas d'informations suffisantes pour l'affirmer. Toutes les tombes, à trois exceptions, contiennent de la céramique brûlée sur les bûchers. Les types identifiés des offrandes primaires sont mentionnés dans le tableau en grisé pour les différencier des dépôts secondaires. Des tombes de la phase IV creusées dans les fossés des enclos bûchers et dans les épandages finaux sont mises à part de par leur position stratigraphique, malgré un mobilier identique à celui de cet horizon et sont versées dans l'horizon 5.

phase	St	Cat.	GP	Type	NMI (Fig. 70-74)
II	249	Indét.		Non retrouvé	1
		TR		C13	1
	250	Indét.		Non retrouvé	1
		AM	TAR	Dressel 2-4, coffrage	1 (1)
		TS	SG	Drag. 15	1
		TN		A17, A38, A39, BT1, C8, C8	6
		CC		*Aisne2* C14	1

[37] Son statut de dépôt n'est pas avéré avec certitude.

phase	St	Cat.	GP	Type	NMI (Fig. 70-74)
		AM	BETG	Dressel 20	1
	255	CC		*Aisne2* C9	1 (2)
		CC		*Aisne2* C9	1 (3)
		Indét.		Non retrouvé	1
		TR		A17, P6/7	2
		TN		A17, A17, C13, C8	2
		RUB	NUM	*Aisne2* P1, *Aisne2* P1	2
IIIa	341	RUB	NUM	*Aisne2* P1, urne	1 (4)
		TR		A18, A18	3
		TR/TN		C8	1
		TN		C13, C13	2
	360-02	CC		*Aisne2* C9	1 (5)
		RUB	NUM	*Aisne2* P1, cassure volontaire	1 (6)
		TR/TN		C8	1
		CC		*Aisne2* C5a	1
		AM		Dressel 2-4, Dressel 20b, Dressel 7-11, Haltern 70	4
II	472	AM		Dressel 7-11, urne	1 (9)
		TN		A18, couvercle	1 (7)
		AM		Paroi pour boucher le fond de l'urne	0
		TR2		A18, recuite, empilée avec A38/39	1
		TN		A38/39, recuite, empilée avec A18	1
		TR		C8	1 (8)
		RUB	NUM	*Aisne2* P1	2
	550	TN		C13	1 (9)
		Monnaie		Auguste pour Tibère, 13 ap.	
IIIc	559	TN		C1	1 (10)
IIIa	601	CC		*Aisne2* C9	1 (11)
		RUB		*Aisne2* P1	1
II	624	CC		*Aisne2* C1a	1 (12)
		TR		C8, C8	2
II	652-02	TN		A18	1 (13)
?	681	TN		C13	1 (14)
IIIa	698	TN		C8	1 (15)
		RUB		P, un fond	1
II	731	TS	SG	Drag. 15a, cassure volontaire, estampille Bilicatus	1 (16)
	754	TR3		P7	1 (17)
		RUB		*Aisne2* J1	1
	851	RUB	NUM	*Aisne2* P1	1 (18)
		CC		*Aisne2* C9	1
	874	TN		C13	1 (19)
IIIc	928	CC		Col de *Aisne2* C14, urne	1 (20)
		RUB		*Aisne2* P52	1 (21)
IIIc	930	TR/TN		C13 (recuite bûcher), urne	1 (22)
		Monnaie, Auguste pour Tibère, 13 ap.			
II	974bis	AM		Dressel 7-11, coffrage	1 (25)
		AM		Dressel 20, coffrage	1 (26)
		RUB	NUM	Fond de pot, offrande supposé	1
		RUB	NUM	*Aisne2* P1, offrande supposé	1
?	988	TN		P1	1 (23)
		TR/TN		C13	1

phase	St	Cat.	GP	Type	NMI (Fig. 70-74)
II	995	CC		*Aisne2* C9	1 (24)
		TR		C13	0
		RUB		*Aisne2* P1	0
	1022	RUB	NUM	*Aisne2* P1	1 (27)
		AM		panse	0
		TR		C13 (P)	0
		TN		C8	1
	1032	AM		Dressel 2-4, coffrage	0

Tableau 232. Détail de la céramique des tombes de l'horizon 3 de la nécropole de la "Caserne Gouraud", Soissons.

-L'horizon 4 : Il s'agit d'un horizon virtuel, qui est basé sur la fourchette chronologique de l'offrande secondaire ou des offrandes primaires qui sont situées dans le comblement de la tombe. Cette fourchette commence à l'horizon de synthèse V et finit à l'horizon de synthèse VI ou VII. Le peu d'offrandes secondaires et le fait que les tombes soient réparties dans toutes les phases déterminées par le chef de chantier ne permet pas un degré de précision plus fin. Il est probable que certaines tombes puissent être contemporaines des tombes des horizons suivants mais nous ne possédons pas d'informations suffisantes pour l'affirmer. Toutes les tombes, à deux exceptions, contiennent de la céramique brûlée sur les bûchers. Les types identifiés sont mentionnés dans le tableau en grisé pour les différencier des dépôts. Des tombes de la phase IV creusées dans les fossés des enclos bûchers et dans les épandages finaux sont mises à part de par leur position stratigraphique, malgré un mobilier identique à celui de cet horizon.

Phase	St	Cat.	GP	Type	NMI (Fig. 75-79)
II	224	DR		Biberon	1 (2)
		TS		Drag. 27b	1 (1)
		DR		*DOR2*, 22 miniature	1 (3)
		RUB	NUM	*Aisne* P21	1 (4)
		Attention, deux tombes mêlées, non différenciées			
		TS		Ritt. 8b	1
		TR		A18, C8, C13 (P)	2
		TN		A42-43, C8, P1, BT1	4
		CC		*Aisne2* C9, *Aisne2* C5a	4
		RUB	NUM	*Aisne2* P1	1
IIIc	233	TR		C13	1 (6)
		TN		C13, miniature	1 (7)
		FRB		*Aisne2* P1	1 (8)
		CC		*Aisne2* C9	1 (9)
		RUB	NUM	*Aisne2* P1	1
		TS		Drag. 15	0
		TR		A17 (4), A5 (1)	5
		TR/TN		C8 (4), C13 (2)	6

Phase	St	Cat.	GP	Type	NMI (Fig. 75-79)
		TN		P1, P46-54, P36-39	3
		CC		*Aisne2* C9, *Aisne2* C5a	2
		RUB		*Aisne2* P1	3
II	242	AM	TAR	Dressel 2-4, coffrage	0 (11)
		CC		*Reims* C203-204	0
IIIc	245	TR		A43	1 (10)
		TS		Drag. 24/25b	1
		TR		A43	0
		TN		A5	1
		CC		*Aisne2* C9, *Aisne2* C4	2
	285	DR		Biberon	1 (12)
		TR		A17	2
		CC		*Aisne2* C9	1
II	302	TN		C13	1 (13)
		CC		*Aisne2* C19	1 (14)
		TR		A17	1
		RUB		*Aisne2* P1	1
	308	DR		Biberon	1 (15)
IIIc	309	CC1		Cruche au col cassé, urne	1 (16)
		CC		*Aisne2* C9	1 (17)
		Monnaie dans l'urne : bronze gaulois suession 60-25 av.			
		TR		A17	1
IIIc	535	TS	SG	Drag. 29b, urne, estampille d'Aquitanus	1 (18)
		Lampe, miroir, coquillage			
	591	RU/DR		*Reims Saint-Rémi* 15-17, urne	1 (19)
		TN		A42-43	1
II	603	TN		A39	1 (20)
		TN		Pot à lèvre effilée très fragmenté	1
		TR		A17/18	1
		TN		C13, pot à L effilée	1
II/IIIc[38]	612	FRB		*Aisne2* P1, urne, cassure volontaire	1 (21)
		CC		*Aisne2* C9	1 (22)
		TR		A5	1
		TR/TN		C8	1
		TN		P54	0
II	627	TN		BT2/3 miniature	1 (24)
		TS	SG	Ritt. 9	1 (23)
		TR		A31	1
		CC		*Aisne2* C9	1
		RUB		*Aisne2* P1	3
II	669	DR		Biberon	1 (25)
		TR/TN		C13	1
		CC		*Aisne2* C9, *Aisne2* C5a	1
II	672	FRB		*Aisne*2 P1	1 (26)
		TR		A17	1
		CC		*Aisne2* C9	3
?	711	TN		Bouteille miniature sans lèvre	1 (27)
		DR		*DOR2*, 18	1 (28)
IIIc	719	RUB	BHT	*Aisne2* P31, urne	1 (29)
		TN		BT1	1
II	735	TN		P42-43, dédicace à Vindobitus	1 (30)

[38] Tombe double avec incinération et inhumation ou tombe recoupée par une autre ?

Phase	St	Cat.	GP	Type	NMI (Fig. 75-79)
		TR		A17	1
		CC		*Aisne2* C7	1
		RUB		*Aisne2* P1	1
IIIc	749	TN		Fond de pot, urne ?	1
		TN		C8	1 (31)
		DR		*DOR2*, 22, urne ?	1 (32)
		TR		A17, A5, C13, C8	3
		TN		P54	1
		DR		*DOR2*, 18-22	1
		CC		*Aisne2* C9	2
		RUB		*Aisne2* P1	2
	833-01 et 02[39]	TS		Drag. 27b, estampille d'Albus	1 (33)
		TN		P48	1 (34)
II	931	RUB	NUM	*Aisne2* P1	1 (35)
		TS		Drag. 17b	1
		TR		C13, C8, A17	3
		TN		P51	2
		RUB		*Aisne2* P1, *Aisne2* P21	3
	952	DR		Biberon	1 (36)
		Monnaie, semis orichalque Auguste pour Tibère, 13 ap.			
	955	TN		C13	1 (37)
		TN		P43	1 (38)
		AM		Dressel 7-11, coffrage	0
IIIb	970	TN		BT1	1 (39)
		RUB	NUM	*Aisne2* P1, très fragmenté	1
		TN		P51	0
		RUB		*Aisne2* P1	2
II	974	TN		P48-49, urne	1 (40)
		TR		A18, C13, C8	4
		TN		BT1	1
		CC		*Aisne2* C9, *Aisne2* C4	2
		RUB		*Aisne2* P1, *Aisne2* P1, *Aisne2* P35	3
		AM		Dressel 9, Dressel 20b	3
IIIc	980	TN		P à L effilée très fragmenté, urne	1
		TR		A18, couvercle à l'urne	1 (41)

Tableau 233. Détail de la céramique des tombes de l'horizon 4 de la nécropole de la "Caserne Gouraud", Soissons.

-L'horizon 5 : Cet horizon est basé sur la fourchette chronologique de l'offrande secondaire ou des offrandes primaires qui sont situées dans le comblement de la tombe. Cette fourchette commence à l'horizon de synthèse VI et finit à l'horizon de synthèse VIII. Le peu d'offrandes secondaires et le fait que les tombes soient réparties dans toutes les phases déterminées par le chef de chantier ne permet pas un degré de précision plus fin. La succession rapide des phases nous amène à ranger dans l'horizon 5 les tombes de la phase IV, dont certaines ont un matériel céramique qui aurait pu les associer aux horizons précédents mais qui sont creusées dans les épandages finaux du site et les enclos-

[39] Deux tombe à inhumation d'enfants, non différenciées à la fouille.

bûchers les plus hauts dans la stratigraphie du site. Une monnaie datée entre 141 et 161 a été retrouvée dans une tombe de la phase IV sans dépôt secondaire mais avec de la céramique brûlée dans le comblement. Il semblerait qu'elle indique la fourchette la plus récente des tombes de ce secteur de la nécropole de la Caserne Gouraud. A l'heure actuelle aucun autre élément céramologique ne nous permet de prolonger une datation dans la seconde moitié du IIe siècle ou au IIIe siècle.

Toutes les tombes, à une exception, contiennent de la céramique brûlée sur les bûchers. Les types identifiés sont mentionnés dans le tableau en grisé pour les différencier des dépôts.

Phase	St	Cat.	GP	Type	NMI (Fig. 80-83)
IV	21	CC		Pot ou cruche, fond	1 (1)
		CC		*Aisne2* C9, *Aisne2* C5a	2
IV	152-04	RUB	NUM	*Aisne2* P1, lèvre manquante, urne	1 (2)
		TS		Drag. 24/25b	1
		TR		A17, A18, P7	3
		CC		*Aisne2* C9, *Aisne2* C4	2
	468	TN		C8, recuite couvercle de l'urne	1 (3)
		Indét.		Urne non retrouvée	1
	475	TR1a		C13	1 (4)
		CC		*Aisne2* C27	1 (5)
	549	CC		Cruche disparue	1
		RUB	NUM	*Aisne2* P1	1 (6)
		TR		A18	1
		TN		A42-43	1
		RUB		*Aisne2* P1	3
	553	DR		*DOR2*, 18	1 (7)
		Statuette Vénus anadyomène, miroir, hache polie, conque, 2 balsamaires en verre			
		TN		L effilée	1
IIIa	606	TS	SG	Drag. 27b, estampille FEES	1 (8)
		CC		*Aisne2* C21	1 (9)
		Monnaie as de cuivre de Néron, 66 ap. J.-C.			
IV	660	TR		C13, recuite, urne	1 (10)
		Monnaie semis orichalque de Néron, 66 ap. J.-C.			
		TR		C8	1
		TN		C13	0
		CC		*Aisne2* C5a	1
IIIb	704	TS	SG	Drag. 22a	1 (11)
		CC		Cruche miniature	1 (12)
		Monnaie as de cuivre d'Auguste, 10-13 ap.			
		TN		A17	0
		RUB		*Aisne2* J1	1
IV	728	RUB	NUM	*Aisne2* P1, urne	1 (13)
		CC		*Aisne2* C41, couvercle 2	1 (15)
		CC		Fond de la cruche, couvercle 1	0 (14)
II	742	CC		*Aisne2* C9	1 (15)
		CC		*Aisne2* C19	1 (16)
		Lampe à huile			

Phase	St	Cat.	GP	Type	NMI (Fig. 80-83)
		TR		A17	2
		TR/TN		C16	1
IV	816	RUB	NUM	*Aisne2* P1, urne	1 (17)
		CC		*Aisne2* C19	1 (18)
		AM		Non retrouvée recouvraient les vases	1
		Lampe à huile dans l'urne			
	821	CC		Cruche, un fond	1
		TN		C13	0
	824	CC		Cruche sans lèvre	1
	826	TN		P56, complètement fragmenté	1
IIIc	827	CC		Cruche incomplète taillée, urne	1
		DR		*Aisne2* C1	1 (19)
		TR		A18, C16, C8	3
		RUB		*Aisne2* P1	1
		BES		P à lèvre concave	1
IV	835	TR		C13, couvercle urne	1 (20)
		BES		Pot à gouttière sommitale, urne	1 (21)
		TR		C13	2
		TN		P40	1
		CC		*Aisne2* C9	2
IIIb	913	TS	SG	Drag. 22a	1 (22)
		CC		*Aisne2* C9	1 (23)
		Stylet en os, éléments de coffret en bronze, miroir			
IV	948	TN		C8	1 (24)
		CC		*Aisne2* C9	1 (25)
II	953	TR		C16	1 (26)
		RUB	NUM	*Aisne2* P1	1 (27)
	1019	TN		BT10	1 (28)
		TR		C8, C13	2
		CC		*Aisne2* C9, C4	3
		RUB		*Aisne2* J2, *Aisne2* P1	2

Tableau 234. Détail de la céramique des tombes de l'horizon 5 de la nécropole de la "Caserne Gouraud", Soissons.

-Les tombes avec dépôt mal ou pas datées

Phase	St	Cat.	GP	Type	NMI
II	182	Indét.		Non retrouvé	1
II	214	RUB		*Aisne2* P45, dépôt pas avéré	1
II	215	RUB	NUM	*Aisne2* P1, vase-cercueil	1
II	244	RUB	NUM	*Aisne2* P1, fond	1
II	338	RUB		*Aisne2* P1	1
?	262	RUB	NUM	*Aisne2* P1	1
IIIb	389	RUB	NUM	*Aisne2* P1, urne	1
IIIb	390	RUB		Fond incomplet, urne	1
IIIc	450	RUB	NUM	*Aisne2* P1, urne	1
IIIc	487	RUB		*Aisne2* P50	1
		TN		Pot, fond qui a servi de couvercle	1
II	489	RUB		Fond de pot (vase cercueil)	1
II	562	CC		*Aisne2* C9 ?, lèvre manquante	1
IIIc	583	RUB		*Aisne2* P1, urne, recuite	1
II	631	RUB		*Aisne2* P52	1

Phase	St	Cat.	GP	Type	NMI
II	641	FRB		*Aisne2* GO6	1
?	739	CC		Fond de cruche	1
II	747	AM	BETC	2 P en coffrage	0
IIIc	929	RUB	NUM	*Aisne2* P1, urne	1
II	934	RUB		*Aisne2* P50	1
II	1009	RUB		*Aisne2* P1, vases-cerceuils collés par l'embouchure	1
					1
		AM	BET	Coffrage	1
	1015	RUB		*Aisne2* J1c	1
		RUB		*Aisne2* P1	1
		TN		Pot	1

Tableau 235. Détail de la céramique des tombes mal datées de la nécropole de la "Caserne Gouraud", Soissons.

*Tombes sans dépôt secondaire, avec offrandes primaires piégées dans le comblement

105 tombes sans offrandes secondaires mais avec des offrandes primaires cassées et recuites, plus ou moins abondantes ont été recensées. Le nombre de tessons s'élève à 5956, dont 573 individus. Comme nous posons le postulat que les bûchers ont commencé leur activité à l'horizon 3 car il n'a pas été retrouvé de structures de crémation comportant des ensembles que l'on pourrait attribuer aux horizons précédents, nous faisons démarrer la fourchette chronologique la plus haute à l'horizon 3. Beaucoup de tombes contenaient des monnaies mais très peu ont une incidence chronologique fiable sur notre datation, beaucoup étant d'époque gauloise ou augustéenne placées dans des tombes des dernières phases du site.

-L'horizon 3 : Tout comme pour les tombes avec offrande, il nous faut faire acte de prudence et rappeler que dans cet horizon sont classées les tombes avec de la céramique dont la fourchette la plus basse du TPQ commence à l'horizon de synthèse IV et qui ne contiennent pas de fossile directeur de l'horizon suivant. Cependant, nous ne pouvons exclure que la fourchette chronologique puisse être allongée aux horizons suivants car plusieurs tombes, par exemple, de l'horizon 5 contenaient du matériel dont la chronologie aurait pu très bien être de l'horizon 3 et seule la stratigraphie a permis de les classer en horizon 5. 37 tombes ont pu être classées dans cet horizon qui va donc de l'horizon de synthèse IV à l'horizon de synthèse VI. 1743 tessons dont 124 individus y ont été retrouvés. Le tableau suivant synthétise l'ensemble de la céramique trouvée.

Catégories	NR	NMI
TS	5	0

Catégories	NR	NMI
PF	2	1
TR	251	57
TN	79	8
TR/TN	65	10
CC	751	26
RU/DR	1	0
RUA	1	0
RUB	253	17
BES	5	1
MD	2	0
AM	150	2
DO	1	0
Indét.	193	2

Tableau 236. Quantités de céramique des tombes sans offrandes secondaires mais avec offrandes primaires de l'horizon 3 de la nécropole de la "Caserne Gouraud", Soissons.

CAT	GP	Type	NMI (Fig. 84)
TS		A	P
PF		gobelet ACO	1 (1)
TR		A	5
TR		A/C	1
TR		A17	17
TR		A17/18	2
TR		A18	3
TR		A27	2
TR		C	1
TR		C13	15
TR		C8	11
TR/TN		A	2
TR/TN		A17	3
TR/TN		A17/18	2
TR/TN		A39	1
TR/TN		C8	2
TN		A	1
TN		A/C	2
TN		A9	1 (2)
TN		A17	1
TN		A38	1
TN		P43	1 (3)
TN		Indét.	1
CC		*Aisne2* C4	4
CC		*Aisne*2 C5a	2
CC		*Aisne2* C9	12 (4)
CC		*Aisne2* C14	4
CC		Indét.	7
RUB		*Aisne2* J1	1
RUB	NUM	*Aisne2* J1	1
RUB	NUM	*Aisne2* P1	12
RUB		*Aisne2* P1	1
RUB		*Aisne2* P50	1
RUB	NUM	Indét.	2
RUB		P	1
BES		Indét.	1

CAT	GP	Type	NMI (Fig. 84)
AM	MI	6a/7a	1 (5)
AM	ech D	Indét.	1
AM	bet G	Indét.	P
AM	BETC	Dressel 2-4	1
do		Indét.	P
Indét.		Indét.	2

Tableau 237. Détail de la céramique des tombes sans offrandes secondaire mais avec offrandes primaires de l'horizon 3 de la nécropole de la "Caserne Gouraud", Soissons.

-L'horizon 4 : Tout comme pour les tombes avec offrande, il nous faut faire acte de prudence et rappeler que dans cet horizon sont classées les tombes avec de la céramique dont la fourchette la plus basse du TPQ commence à l'horizon de synthèse V et qui ne contiennent pas de fossile directeur commençant à l'horizon suivant. Les tombes appartenant à la phase IV ont été mises au crédit de l'horizon 5. La stratigraphie a également joué un rôle important dans l'attribution des tombes à cet horizon, notamment à la suite de la datation des bûchers. Cet horizon peut donc être daté entre les horizons de synthèse V et VI. 13 tombes ont pu être classées dans cet horizon. 1081 tessons dont 100 individus y ont été retrouvés. Le tableau suivant synthétise l'ensemble de la céramique retrouvée.

Catégories	NR	NMI
TS	5	1
TR	246	54
TN	52	10
TR/TN	23	10
DR	1	0
CC	487	14
MO	2	1
RUB	96	5
BES	2	0
MD	2	0
AM	83	3
Indét.	83	3

Tableau 238. Quantités de céramique des tombes sans offrandes secondaire mais avec offrandes primaires de l'horizon 4 de la nécropole de la "Caserne Gouraud", Soissons.

CAT	GP	Type	NMI (Fig. 85)
TS		A	P
TS		Drag. 24/25b	1
TS		Drag 27	P
TR		A	6
TR		A/C	1
TR		A5	4
TR		A17	11
TR		A17/18	3

CAT	GP	Type	NMI (Fig. 85)
TR		A31	5 (1)
TR		C	3
TR		C8	8 (2)
TR		C13	10
TR		Indét.	1
TR/TN		A	5
TR/TN		A39	1
TR/TN		C8	2
TR/TN		C13	2
TN		A39	P
TN		P46-54	2
TN		P54	1
TN		BT1	1
TN		Indét.	2
TN		L effilée	4
DR		P	P
CC	CHAMP	*Aisne2* C4	4
CC	CHAMP	*Aisne2* C5a	2
CC		*Aisne2* C9	4
CC		*Aisne2* C12	1
CC		*Aisne2* C14	2
CC		Indét.	1
MO		Indét.	1
RUB	NUM	*Aisne2* J1/J2	1
RUB	NUM	*Aisne2* P1	1 (4)
RUB		*Aisne2* P21	P
RUB		*Aisne2* P50	1 (5)
RUB		Indét.	2
BES		Indét.	P
MD		Indét.	P
AM	BETG	Haltern 70	1 (6)
AM	BETC	Dressel 7-11	1
AM		Indét.	1
INDET.		Indét.	3
Total			**100**

Tableau 239. Détail de la céramique des tombes sans offrandes secondaire mais avec offrandes primaires de l'horizon 4 de la nécropole de la "Caserne Gouraud", Soissons.

-L'horizon 5 : Cet horizon commence à l'horizon de synthèse VI et se poursuit jusqu'à la fin de l'horizon VIII. Les tombes appartiennent uniquement aux phases III et IV définies par le chef de chantier. Une monnaie datée entre 141 et 161 a été retrouvée dans une tombe de bébé de la phase IV sans dépôt secondaire mais avec de la céramique brûlée dans le comblement. Il semblerait qu'elle indique la fourchette la plus récente des tombes de ce secteur de la nécropole de la Caserne Gouraud. A l'heure actuelle aucun autre élément céramologique ne nous permet de prolonger une datation après l'horizon de synthèse VIII, dans la seconde moitié du IIe siècle ou au IIIe siècle. 2520 tessons dont 147 individus ont été comptabilisés.

Catégories	NR	NMI
TS	28	11
EN	2	0
TR	304	49
TN	121	13
TR/TN	80	11
DR	9	0
CC	793	16
MO	3	0
RUA	4	0
RUB	350	17
BES	1	0
AM	152	2
DO	2	0
Indét.	670	28

Tableau 240. Quantités de céramique des tombes sans offrandes secondaire mais avec offrandes primaires de l'horizon 5 de la nécropole de la "Caserne Gouraud", Soissons.

CAT	GP	Type	NMI (Fig. 86)
TS		A	P
TS		A/C	P
TS	SG	Drag 15?	1
TS	SG	Drag 15a	1
TS		Drag 18	1
TS	SG	Drag. 18b	1
TS	SG	Drag. 24/25	1
TS	SG	Drag 27 b/c	1
TS	SG	Drag 27b	1
TS	SG	Ritt 1	1
TS		Ritt. 5?	1
TS		Ritt 8b	1
TS		Indét.	1
EN	LY	Stuart 16?	P
TR		A	2
TR		A/C	1
TR		A9	1
TR		A17	12
TR		A17/18	7
TR		A18	1
TR		A22	1
TR		C13	6
TR		C16	2
TR		C8	16
TR/TN		A	2
TR/TN		A/C	1
TR/TN		A17	1
TR/TN		A18	2
TR/TN		A31	1
TR/TN		A38/39	1
TR/TN		C13	3
TN		A	2
TN		A7	1

CAT	GP	Type	NMI (Fig. 86)
TN		A18	1
TN		A42	2 (1)
TN		C13	P
TN		C16	1
TN		L effilée	2
TN		P46-49	1
TN		P51	P
TN		P54	3
CC		*Aisne2* C4	4
CC		*Aisne2* C9	5
CC		*Aisne2* C14	4
CC		Indét.	3 (2)
RUA	rge	Indét.	P
RUB	NUM	*Aisne2* J1	1
RUB	NUM	*Aisne2* J1c	4 (3)
RUB	NUM	*Aisne2* P1	9
RUB		*Aisne2* P50	1 (4)
RUB	NUM	Indét.	2
BES		Indét.	P
AM	BETC	Dressel 7-11	1 (5)
AM	BETG	Indét.	P
AM		Indét.	1
Indét.		Indét.	28
Total			**147**

Tableau 241. Détail de la céramique des tombes sans offrandes secondaire mais avec offrandes primaires de l'horizon 5 de la nécropole de la "Caserne Gouraud", Soissons.

-Les tombes à datation indéterminée :

Elles sont au nombre de 46 et réunissent 592 tessons, réduits à 17 individus.

Catégories	NR	NMI
PF	2	0
TR	53	3
TN	26	1
TR/TN	12	2
CC	236	2
RUA	4	0
RUB	162	9
BES	2	0
MD	2	0
AM	47	0
Indét.	45	0

Tableau 242. Quantités de céramique des tombes sans offrandes secondaire mais avec offrandes primaires, non datables, de la nécropole de la "Caserne Gouraud", Soissons.

CAT	GP	Type	NMI
PF	CG	Gobelet ACO	P
TR		C8	2
TR		Indét.	1

CAT	GP	Type	NMI
TR/TN		A	1
TR/TN		A17	1
TR/TN		C13	P
TN		P1	1
CC		Indét.	2
RUB	NUM	*Aisne2* J2	1
RUB	NUM	*Aisne2* P1	1
RUB	NUM	Indét.	6
RUB		Indét.	1
AM	MI	Indét.	P
AM	TARAC	Indét.	P
AM	BETG	Indét.	P
AM	BETC	Indét.	P
Total			**17**

Tableau 243. Détail de la céramique des tombes sans offrandes secondaire mais avec offrandes primaires, non datables, de la nécropole de la "Caserne Gouraud", Soissons.

Les tombes sans dépôt céramique et sans offrandes primaires piégées dans le comblement.

Elles sont au nombre de 45, la plupart appartenant à la phase II et aucune à la phase IV. Une tombe contenait un petit ex-voto en terre cuite peinte représentant un petit autel, une autre contenait une fibule, un miroir, une perle et trois monnaies gauloises.

III. 2. Les bûchers

Ces structures funéraires sont situées aux phases III et IV du site. Comme pour les tombes, la datation a été compliquée car beaucoup de ces structures contenaient des fossiles directeurs ayant existé durant tout le Ier siècle jusqu'à la première moitié du IIe siècle et le brassage sur le site semble avoir été important[40]. Cependant, dans un certain nombre de bûchers nous avons pu identifier des vases dont la fourchette chronologique était plus réduite et relevaient des horizons 4 et 5 déterminés précédemment. Tous les ensembles appartenant à l'horizon 5 se trouvaient dans des structures de la phase IV, confirmant ainsi nos observations précédentes. La majorité des bûchers qui ont été sélectionnés pour l'étude faisaient partie de cette phase mais il ont souvent ont un mobilier

[40] GISSINGEr 2010, p. 252, vol. I : « La plupart des sépultures dont il a été question précédemment ont soit coexisté, soit été recouvertes par des structures complexes, difficiles d'approche en raison de l'utilisation intensive du site sur une très courte période, ainsi que du caractère sableux, très meuble, tant du substrat que des sédiments. L'approche archéologique par passes au sein de niveaux aux liens stratigraphiques parfois inextricables, constamment remués, piétinés, recreusés, rechargés avec les même matériaux, a obligé à effectuer des rapprochement entre structures au moyen de plans et des relations stratigraphiques bien établies.».

dont la fourchette chronologique commence à l'horizon 4 ou même 3, sans indices plus récents. Grâce à la stratigraphie et conformément à notre position argumentée plus haut, tous les bûchers de la phase IV ont été versés dans l'horizon 5. Des bûchers de la phase III ont été datés, grâce à la céramique, de l'horizon 4. La stratigraphie des bûchers entre eux ainsi que l'association avec des tombes creusées dans les fossés d'enclos de ceux-ci ont permis de constater qu'un nombre important des bûchers de la phase III que nous avons pu étudier relèvent de l'horizon 4. Un certain nombre de tombes ont pu ainsi a posteriori être redatées, tandis que d'autres restent sans certitude comme la tombe 930, appartenant à la phase IIIc, qui a été classée en premier lieu dans l'horizon 3 car la fourchette d'utilisation de la céramique en dépôt démarre à l'horizon de synthèse IV pour s'achever à l'horizon de synthèse VII mais qui ne peut être calée avec certitude à l'horizon 4 malgré sa proximité avec un bûcher de cet horizon car elle ne recoupe pas de structures des sous-phases précédentes. Elle reste ainsi à l'horizon site 3 qui, il faut le rappeler, est un horizon que nous avons qualifié de virtuel, car il couvre les tombes dont la datation peut démarrer à l'horizon 3 mais également couvrir les horizons suivant.
Aucun bûcher pouvant être daté de l'horizon site 3 n'a été identifié jusqu'à présent bien que nous pouvons grâce aux tombes être certains de leur existence passée.
En tout 44 bûchers qui ont été identifiés sur le site ont pu être étudiés. Ils ont livré 7303 tessons, réduit à 550 individus.

-L'horizon 4 : Onze bûchers appartenant aux phases IIIa, IIIb et principalement IIIc ont été attribués à cet horizon défini chronologiquement plus haut comme démarrant à l'horizon de synthèse V. L'analyse stratigraphique et céramologique permet d'envisager une datation quasi-exclusive à cet horizon, sans que nous puissions en être certains. 1042 tessons dont 90 individus ont été comptabilisés.

Catégories	NR	NMI
TS	1	0
EN	6	1
TR	106	32
TN	107	13
TR/TN	85	16
DR	3	0
FRB	3	1
CC	439	9
RU/DR	1	1
RUA	3	1
RUB	164	12
BES	3	1
AM	84	1
DO	2	0

Catégories	NR	NMI
Indét.	35	2

Tableau 244. Quantités de céramique des bûchers de l'horizon 4 de la nécropole de la "Caserne Gouraud", Soissons.

CAT	GP	Type	NMI (Fig. 87)
TS		bol décoré	P
EN	LY	Stuart 16	1 (1)
TR		A	4
TR		A17	7
TR		A18	8
TR		A23	1
TR		A31	2
TR		C8	5
TR		C13	4
TR		C17	1
TR/TN		A/C	1
TR/TN		A17	3
TR/TN		A17/18	1
TR/TN		A18	3
TR/TN		C8	2
TR/TN		C13	6
TN		A	2
TN		A17	1
TN		A18	1
TN		A39	1
TN		A42-43	1
TN		BT	1
TN		L effilée	5
TN		P46-49	1
TN		P54	P
FRB		P-Indét.	1 (2)
CC		*Aisne2* C9	3
CC	CHAMP	*Aisne2* C4	2
CC		*Aisne2* C7	1
CC		*Aisne2* C13	1 (3)
CC		Cr-Indét.	1
CC		Indét.	1
RU-DR		*DOR2*, 7.2	1
RUA		CV	1
RUB	NUM	*Aisne2* P1	11
RUB	NUM	Indét.	1
BES		P	1
AM	A	Dressel 2-4?	1
AM	BETC	Dressel 7-11	P
AM	MI	Indét.	P
AM	BETG	Indét.	P
DO		Indét.	P
Indét.		Indét.	2
Total			**90**

Tableau 245. Détail de la céramique des bûchers de l'horizon 4 de la nécropole de la "Caserne Gouraud", Soissons.

-L'horizon 5 : 23 bûchers ont pu être classés dans cet horizon. Le total de la céramique s'élève à 6050 tessons dont 444 individus. La datation proposée commence à l'horizon VI et peut se poursuivre jusque l'horizon VIII.

Catégories	NR	NMI
TS	33	15
PF	2	1
EN	8	0
TR	698	161
TN	266	39
TR/TN	38	10
DR	3	1
FRB	8	0
CC	2545	95
MO	12	3
RU/DR	34	5
RUA	18	3
RUB	1408	93
BES	10	2
MD	3	1
AM	791	7
DO	3	1
Moderne	3	1
Indét.	167	6

Tableau 246. Quantités de céramique des bûchers de l'horizon 5 de la nécropole de la "Caserne Gouraud", Soissons.

CAT	GP	Type	NMI (Fig. 88)
TS	IT	coupe/calice	1
TS	SG	Drag. 15/17a	1
TS	SG	Drag. 18a	4
TS		Drag 24/25	1 (1)
TS		Drag. 27?	1
TS	SG	Drag. 27	2
TS		Drag. 27b	4
TS		Ritt 8b	1
PF	recuit	Oberaden 33	1 (2)
EN	LY	C (st. 16?)	P
TR		A	25
TR		A/C	1
TR		A17	39 (3)
TR	CHAMP	A17/18	1
TR		A18	13
TR		A22	1
TR		A31	24 (4)
TR		C	4
TR		C8	20
TR	CHAMP	C13	25 (5)
TR		C13?	1
TR	CHAMP	C16	3
TR		Indét.	1
TR		KL1	3

CAT	GP	Type	NMI (Fig. 88)
TR/TN		A	1
TR/TN		A/C	1
TR/TN		A5	1
TR/TN		A17	1
TR/TN		C8	2
TR/TN		C13	1
TR/TN		BT	1
TR/TN		P	2
TN		A	5
TN		A1	1
TN		A17	1
TN		A17/18	1
TN		A5	1
TN	champ	A18	1
TN		A39	2
TN		A42	1 (6)
TN		A42-43	3
TN		C8	P
TN		C13?	1
TN		C13	4
TN		C15	1
TN		BT1	2
TN		P51	P
TN		P51-54	2
TN		P54	4
TN		L effilée	6
TN		P/BT	3
DR		P-Indét.	1 (7)
FRB		CF 83	P
CC	NOY	*Aisne2* C1	P
CC		*Aisne2* C4	15 (9)
CC	CHAMP	*Aisne2* C5a	10
CC	CHAMP	*Aisne2* C9	46 (8)
CC		*Aisne2* C9?	3
CC	CHAMP	*Aisne2* C14	6
CC	CHAMP	*Aisne2* C39	2
CC		Gose 421/22	1
CC		Indét.	9
CC	CHAMP	*Reims* C206?	1
CC		*Reims* C207	1
CC-AM		*Aisne2* C33	1 (10)
MO		Gose 450?	1
MO		Gose 452	2
RU-DR		env. *Reims St-Rémi* 18-19	2
RU-DR		*Reims St-Rémi* 15-17	3
RUA		Indét.	3
RUB	NUM	*Aisne2* J1	3
RUB	NUM	*Aisne2* P1	67 (11,12)
RUB		*Aisne2* P27	P
RUB	NUM	*Aisne2* P43	3
RUB		*Aisne2* P50	2
RUB		Indét.	18
BES		Pot	2

CAT	GP	Type	NMI (Fig. 88)
MD ATL		*Aisne2* P1	1 (13)
AM	IT	Dressel 2-4	P
AM	BETC	Dressel 7-11	1 (14)
AM	BET G	Dressel 20	3 (15)
AM		dessin	2
AM	CAMP	Indét.	P
AM	TAR	Indét.	P
AM	MI	Indét.	P
AM	RHOD	Rhodienne	P
AM		Indét.	1
DO	E	*Aisne2* DO9	1
moderne		Indét.	1
Indét.		Indét.	6
Total			**444**

Tableau 247. Détail de la céramique des bûchers de l'horizon 5 de la nécropole de la "Caserne Gouraud", Soissons.

*Lumière sur le bûcher 160 (2522 tessons, 173 individus) : la céramique était particulièrement recuite, fragmentée et très abîmée, rendant difficile l'identification d'une grande partie du mobilier.

CAT	GP	Type	NMI
TS	SG	Drag. 18a	4
TS	SG	Drag. 27b	2
TS	SG	Drag 27b?	1
PF		GO	P
EN	LY	Indét.	P
TR		A	11
TR		A17	9
TR		A18	3
TR		A31	8
TR		C	1
TR		C8	6
TR		C13	5
TR1a		KL1	1
TR/TN		A17	1
TR/TN		BT	1
TR/TN		P	1
TN		A	3
TN		A17	1
TN		A39	1
TN		A42-43	1
TN		A5	1
TN		C13?	1
TN		C13	P
TN		C15	1
TN		L effilée	4
TN		P	2
TN		P/BT	1
TN		P51-54	2

CAT	GP	Type	NMI
TN		P54	3
CC		*Aisne2* C4	5
CC		*Aisne2* C5a	2
CC		*Aisne2* C9	21
CC		*Aisne2* C9?	1
CC		*Aisne2* C14	3
CC		*Aisne2* C39	2
CC		Gose 421/22	1
CC		Indét.	2
MO		Gose 450?	1
MO		Gose 452	2
RU-DR		*Reims St-Rémi* 18-19	2
RU-DR		*Reims St-Rémi* 15-17	2
RUA		Indét.	P
RUB	NUM	*Aisne2* J1	2
RUB	NUM	*Aisne2* P1	36
RUB		*Aisne2* P27	P
RUB	NUM	*Aisne2* P43	2
RUB		Indét.	10
BES		Pot	1
AM	BETG	Dressel 20	2
AM	CAMP	Indét.	P
AM	MI	Indét.	P
AM	BETC	Indét.	P
DO	NUM	*Aisne* DO4	1
Total			**173**

Tableau 248. Détail de la céramique du bûcher 160 de l'horizon 5 de la nécropole de la "Caserne Gouraud", Soissons.

*Lumière sur le bûcher 304 (1088 tessons, 63 individus) :

CAT	GP	Type	NMI
TS	IT	coupe/calice	1
TS		Drag 24/25	1
PF	recuit	Oberaden 33	1
TR		A/C	2
TR		A17	2
TR		A17/18	1
TR		A18	3
TR		A31	5
TR		C	1
TR		C8	1
TR		C13	3
TR		C13?	1
TR		C16	2
TR		Indét.	1
TR/TN		P	1
TN		A17/18	1
TN		A39	1
TN		C8	P
TN		C13	2
TN		P51	P

CAT	GP	Type	NMI
CC		*Aisne2* C4	3
CC		*Aisne2* C5a	2
CC		*Aisne2* C9	8
CC-AM		*Reims* C224	1
RUA		Indét.	P
RUB	NUM	*Aisne2* J1	1
RUB	NUM	*Aisne2* P1	15
RUB		Indét.	1
MD ATL		Aisne2 P1	1
AM	BETG	Dressel 20	1
AM	BETC	Dressel 7-11	1
AM	MI	Indét.	P
Indét.		Indét.	1
Total			**63**

Tableau 249. Détail de la céramique du bûcher 304 de l'horizon 5 de la nécropole de la "Caserne Gouraud", Soissons.

III. 3. Les fossés-enclos

41 enclos fossoyés ou construits ont fait l'objet d'une étude de la céramique. Le même principe de mise en horizons que précédemment a été appliqué. Ceux-ci sont également à prendre avec précaution compte-tenu de la difficulté de lecture de la stratigraphie. Les structures de la phase IV ont été versées dans l'horizon 5 mais nous pouvons également y ajouter des enclos des phases IIIb et IIIc, au nombre de trois.

-L'horizon 4 : Quatorze enclos ont pu être attribués à cet horizon avec un total de 2073 tessons, réduits à 176 individus.

Catégories	NR	NMI
TS	10	4
PF	1	0
EN	2	0
TR	293	71
TN	111	25
TR/TN	50	6
DR	2	1
FRB	7	0
CC	996	39
RU/DR	1	1
RUA	1	0
RUB	319	22
BES	19	1
MD	1	1
AM	218	3
Indét.	42	2

Tableau 250. Quantités de céramique des fossés-enclos de l'horizon 4 de la nécropole de la "Caserne Gouraud", Soissons.

CAT	GP	Type	NMI (Fig. 89)
TS	SG	Drag. 17b	1
TS	SG	Drag. 18	1
TS	SG	Drag. 24/25	1
TS		Drag. 27b	1
TS	SG	Drag. 29	P
PF	IT	GO	P (1)
EN		Indét.	P
TR		A	9
TR		A/C	1
TR		A5	4
TR		A17	17
TR		A18	8
TR		A27?	1
TR		A31	8
TR		C8	10
TR		C13	11
TR3	CHAMP	P7	1
TR3		P30?	1
TR/TN		A17	4
TR/TN		A31	1
TR/TN		A38	1
TN		A	1
TN		A9	1
TN		A18	2
TN		A42-43	5
TN		BT1	2
TN		C8	5
TN		C13	2
TN		C16?	1
TN		L effilée	2
TN		P1	1
TN		P48	1 (2)
TN		P51-54	2
DR		Indét.	1
FRB		Indét.	P
CC	CHAMP	*Aisne2* C4	5
CC		*Aisne2* C5a	2
CC	CHAMP	*Aisne2* C7	1
CC	CHAMP	*Aisne2* C9	23
CC		*Aisne2* C12	1
CC	CHAMP	*Aisne2* C14	4
CC	CHAMP	*Reims* 101	1
CC		Indét.	2
RU-DR		*Reims St-Rémi* 15-17	1
RUB	NUM	*Aisne2* J1	1
RUB	NUM	*Aisne2* J1b	2
RUB	NUM	*Aisne2* P1	11
RUB		*Aisne2* P1	3
RUB		*Aisne2* P1	2
RUB	NUM	*Aisne2* P43	1
RUB	qz-sept	Indét.	1
BES		Pot	1

CAT	GP	Type	NMI (Fig. 89)
MD ATL		Indét.	1
AM	BETC	Dressel 2-4	1
AM	BETC	Dressel 7-11	2 (3,4)
AM	bet	Haltern 70	P (5)
AM	betG	Indét.	P
AM	TAR	Indét.	P
AM	MI	Indét.	P
Indét.		Indét.	2
Total			**176**

Tableau 251. Détail de la céramique des fossés-enclos de l'horizon 4 de la nécropole de la "Caserne Gouraud", Soissons.

-L'horizon 5 : Huit enclos ont été attribués à cet horizon pour un total de 722 tessons dont 61 individus.

Catégories	NR	NMI
TS	3	1
TR	116	27
TN	66	10
TR/TN	14	2
FRB	12	1
CC	308	10
RU/DR	2	1
RUA	2	0
RUB	98	6
AM	88	2
DO	2	0
Indét.	11	1

Tableau 252. Quantités de céramique des fossés-enclos de l'horizon 5 de la nécropole de la "Caserne Gouraud", Soissons.

CAT	GP	Type	NMI
TS	SG	Drag. 18b	1
TR		A	4
TR		A17	10
TR		A18	3
TR	champ	A31	2
TR		C13	4
TR	champ	C16	1
TR	champ	C18	1
TR		C8?	1
TR	champ	C8	1
TR/TN		C8	P
TR/TN		C13	1
TR/TN	champ	C16	1
TN		A	1
TN	champ	A18	1
TN		A39	1
TN	champ	A42-43	1
TN		C8	1
TN		C13	2
TN		L effilée	1

CAT	GP	Type	NMI
TN		P/BT	1
TN		P1	1
FRB		Indét.	1
CC		*Aisne2* C5a	2
CC		*Aisne2* C9	5
CC		*Aisne2* C14	1
CC		Indét.	2
RU-DR		P	1
RUA		CV	P
RUB		A/J	1
RUB	NUM	*Aisne2* J1b	1
RUB	NUM	*Aisne2* P1	3
RUB	NUM	*Aisne2* P43	1
AM		Dressel 2-4	1
AM	BETG	Dressel 7-11	1
AM	BETC	Indét.	
Total			**61**

Tableau 253. Détail de la céramique des fossés-enclos de l'horizon 5 de la nécropole de la "Caserne Gouraud", Soissons.

III. 4. Les fosses de rejet de crémation

41 fosses à rejet de crémation ont pu être étudiées pour un total de 4513 tessons et 330 individus. 17 seulement ont pu être attribuées à un horizon, les autres ont une datation couvrant les horizons 3 à 5 sans que l'on puisse avoir plus de précisions.

-L'horizon 4 : Comme précédemment, cet horizon couvre les horizons de synthèse V à VI. La céramique y totalise 631 fragments pour un nombre d'individu estimé à 58.

Catégories	NR	NMI
TS	14	3
TR	108	21
TN	36	11
TR/TN	5	1
DR	1	0
CC	293	10
RU/DR	1	0
RUB	59	10
BES	3	0
AM	81	1
Moderne	1	0
Indét.	29	1

Tableau 254. Quantités de céramique des fosses de rejet de crémation de l'horizon 4 de la nécropole de la "Caserne Gouraud", Soissons.

CAT	GP	Type	NMI (Fig. 90)
TS		décor floral	P

CAT	GP	Type	NMI (Fig. 90)
TS		Drag. 15a	1 (1)
TS		Drag. 22b	1 (2)
TS		Drag. 24/25	P
TS		Drag. 29?	P
TS		Ritt 9b	1 (3)
TR		A	4
TR		A/C	1
TR		A17	5
TR	CHAMP	A18	3
TR	CHAMP	A31	1
TR		A39	1
TR	CHAMP	C8	3
TR		C13	3
TR/TN		A	1
TN		A38	1
TN		A39	1
TN		BT1	1
TN	CHAMP	C8	1
TN		C13	1
TN		C15	P
TN		P43-46?	1
TN		P46	1
TN		L effilée	2
TN		P/BT	3
CC		*Aisne2* C4	1
CC		*Aisne2* C9	7
CC		*Aisne2* C14	2
RUB	NUM	*Aisne2* J1	3
RUB		*Aisne2* P1	5
RUB	QZ	*Aisne2* P35	1
RUB	NUM	*Aisne2* P43	1
AM	BET	Dressel 2-4 ou 7-11?	P
AM	BETC	Dressel 7-11	P
AM	BETC	Dressel 7-11?	1
AM	BET G	Indét.	P
Moderne		vernissé vert	P
Indét.		Indét.	1
Total			**58**

Tableau 255. Détail de la céramique des fosses de rejet de crémation de l'horizon 4 de la nécropole de la "Caserne Gouraud", Soissons

-L'horizon 5 : il couvre les horizons de synthèse VI à VIII. 3343 tessons ont été étudiés, dont 232 individus.

Catégories	NR	NMI
TS	24	6
EN	1	0
PLOMB	1	0
TR	332	71
TN	207	31
TR/TN	33	7

Catégories	NR	NMI
DR	4	1
CC	1383	44
RU/DR	17	1
RUA	10	1
RUB	782	57
BES	4	2
MD	1	0
AM	442	5
DO	5	1
Moderne	2	0
Indét.	95	5

Tableau 256. Quantités de céramique des fosses de rejet de crémation de l'horizon 5 de la nécropole de la "Caserne Gouraud", Soissons.

CAT	GP	Type	NMI (Fig. 90)
TS		A	1
TS	SG	Drag. 15b	1 (4)
TS	SG	Drag. 18	P
TS		Drag. 24/25	2 (5)
TS		Drag. 27c	1
TS		Ritt 7	1
TR		A	17
TR		A/C	8
TR		A9	1
TR		A17	16
TR		A17/18	1
TR		A18	4
TR		A31	6
TR		A42-43	1
TR		A45?	1
TR		C8	8
TR		C13	7
TR		KL1	P
TR		Indét.	1
TR/TN		A	1
TR/TN		A5	1
TR/TN		A17	1
TR/TN		A18	1
TR/TN		C8	3
TN		A	6
TN		A/C	1
TN		A5	1
TN		A17	1
TN		A18	1
TN		A38	1
TN		A39	1
TN		A42-43	3
TN		BT	1
TN		C8	2
TN	CHAMP	C13	1
TN		C16	1
TN		P1	2
TN		P46-49	1

CAT	GP	Type	NMI (Fig. 90)
TN		P51	2 (3)
TN	NOY	P54	P
TN		L effilée	5
TN		P/BT	1
TN		Indét.	1
DR		Indét.	1
CC		*Aisne2* C4	17
CC		*Aisne2* C7	2
CC		*Aisne2* C9	19
CC		*Aisne2* C14	1
CC		CV?	2
CC	CHAMP	Gose 422	1
CC		Indét.	2
RU-DR		*Reims St-Rémi* 15-17	1
RUA		Indét.	1
RUB		*Aisne2* J1	2
RUB	NUM	*Aisne2* P1	38
RUB		*Aisne2* P12	1 (8)
RUB		*Aisne2* P27	1
RUB		*Aisne2* P42	2
RUB	NUM	*Aisne2* P43	1
RUB	NUM	*Aisne2* P46	1 (7)
RUB	LY	Sarra, type 9	1 (9)
RUB	CHAMP	Indét.	1
RUB	NUM	Indét.	9
BES		p	2 (10)
MD		Indét.	P
AM		Dressel 2-4	P
AM	BETG	Dressel 20	1 (11)
AM	BETG	Dressel 7-11	P
AM	NARB	G4?	1
AM	TAR	Indét.	P
AM	MI	Indét.	P
AM		schéma	3
DO	NUM	Indét.	1
moderne		Indét.	P
Indét.		Indét.	5
Total			**232**

Tableau 257. Détail de la céramique des fosses de rejet de crémation de l'horizon 5 de la nécropole de la "Caserne Gouraud", Soissons.

III. 5. Les épandages

27 épandages ont été étudiés avec un total de 2888 tessons pour 219 individus. Deux seulement appartiennent à la phase IIIa mais ont une datation indéterminée entre les horizons site 3 à 5. Trois n'ont pu être attribués à une phase. La majorité des épandages appartient à la phase IV. Ils sont composés de substrat sableux gris mélangé à de la cendre et à du mobilier archéologique brûlé. Les associations stratigraphiques confirment les observations déjà évoquées précédemment et permettent de les associer à l'horizon 5.

-L'horizon 5 : En tout 2760 tessons dont 212 individus sont à rattacher à cet horizon.

Catégories	NR	NMI
TS	77	16
EN	1	1
TR	331	82
TN	132	24
TR/TN	25	6
DR	1	1
CC	1297	46
RU/DR	6	1
RUB	340	27
BES	4	1
MD	1	0
AM	392	1
DO	4	0
Indét.	149	6

Tableau 258. Quantités de céramique des épandages de l'horizon 5 de la nécropole de la "Caserne Gouraud", Soissons.

CAT	GP	Type	NMI
TS	SG	A/C	P
TS		Drag. 15/17a	3
TS	SG	Drag 15b	1
TS	SG	Drag. 18?	1
TS	SG	Drag. 18	1
TS	SG	Drag. 18a	1
TS		Drag 24/25	3
TS		Drag. 27b	1
TS	SG	Drag. 33	1
TS	SG	Drag 33a/b	1
TS	SG	Indét.	1
EN	LY	Stuart1	1
TR		A	15
TR		A/C	5
TR		A5?	1
TR		A17	20
TR		A17/18	1
TR		A18	9
TR		A31	5
TR		A39	1
TR		A42-43	1
TR		C8	8
TR		C13	9
TR	champ	C16	2
TR		C17	1
TR		C	1
TR1a		KL1	1
TR1a		KL13?	1
TR		P?	1
TR/TN		A/C	2

CAT	GP	Type	NMI
TR/TN		A42-43	1
TR/TN		C8	3
TN		A	2
TN		A5?	1
TN		A39	2
TN		A42-43	6
TN		C8	2
TN		P46-54	3
Tno		P56	1
TN		L effilée	2
TN		P/BT	4
TN		BT	1
DR		P	1
CC		*Aisne2* C4	7
CC	CHAMP	*Aisne2* C5a	6
CC		*Aisne2* C9	25
CC		*Aisne2* C14	4
CC		Gose 357	1
CC		Indét.	3
RU-DR		P-Indét.	1
RUB	NUM	*Aisne2* J1	3
RUB	NUM	*Aisne2* P1	22
RUB		*Aisne2* P27	1
RUB		Indét.	1
RUA/B		Indét.	1
BES		Pot	1
MD		Indét.	P
AM	BETC	Dressel 7-11	1
AM	NARB	Indét.	P
AM	BETG	Indét.	P
AM	TAR	Indét.	P
AM	MI	Indét.	P
AM	CAMP	Indét.	P
AM	TAR	Indét.	P
Indét.		Bol?	5
Total			**212**

Tableau 259. Détail de la céramique des épandages de l'horizon 5 de la nécropole de la "Caserne Gouraud", Soissons.

III. 6. Les fossés parcellaires

La céramique de huit fossés a été étudiée. Deux appartiennent aux phases I à II mais ne comptent que 6 tessons à datation indéterminée (1024, 318). Un appartient à la phase IIIb (877) et un autre à la phase IIIc (499) et peuvent être datés entre les horizons site 4 et 5 (877).

Le fossé le plus important dans notre problématique, est le fossé 10 qui appartient à la phase IV et constitue la limite est de la nécropole. Il contenait peu de céramique (12

tessons), mais le seul individu est un gobelet engobé Stuart 2 d'Argonne confirmant, avec la monnaie citée précédemment, la datation la plus récente du site, dans le courant du IIe siècle.

III. 7. Conclusion

La nature du site, évoquée à plusieurs reprises, a rendu très difficile la datation des structures. Un petit nombre d'entre-elles, au regard de la quantité globale, nous a donné des appuis chronologiques permettant de définir cinq horizons sites. Si les deux premiers et le dernier offrent des limites assurées, les deux médians sont plus difficile à cerner.

L'horizon site 1 peut être daté de la période augustéenne, entre les horizons de synthèse II et III. L'horizon site 2 peut être daté de l'horizon de synthèse III. L'horizon 5 est daté entre les horizons de synthèse VI et VIII. Les niveaux d'épandages de la phase IV scellent les structures de la phase III. Cependant, des structures appartenant à celle-ci peuvent être datées de l'horizon 5.

La datation de l'horizon 3 est comprise entre les horizons IV et VI voire VII, et l'horizon 4 peut être daté entre les horizons V et VI, voire VII. Si l'on tient compte de la limite offerte par la phase IV, nous pouvons envisager avec précaution de ramener la fourchette basse à l'horizon VI.

Les phases stratigraphiques élaborées par le chef de chantier ne doivent pas se concevoir comme étant strictement successives au niveau chronologique, notamment les sous-phases IIIa, b et c qui sont en grande partie concomitantes. En revanche la phase IV, située sur des niveaux d'épandage présents sur la quasi-totalité de la surface, est homogène et constitue la dernière phase d'occupation. Ainsi, sur un intervalle relativement court, le site a été densément occupé et utilisé à des fins funéraires.

IV. Bibliographie

GISSINGER B. (Dir.), *Soissons (02) « Ancienne Caserne Gouraud », Rapport de fouille archéologique*, Laon, 2010, trois volumes.

GISSINGER B., ROBIN N., CORSIEZ A., FILIPIAK B., KAURIN J., LEPETZ S., ZECH-MATTERNE V., « Soissons (02), ancienne caserne Gouraud : une nécropole de tout-petits et une zone d'incinération », *Gallia*, 69-1, 2012, p. 3-67.

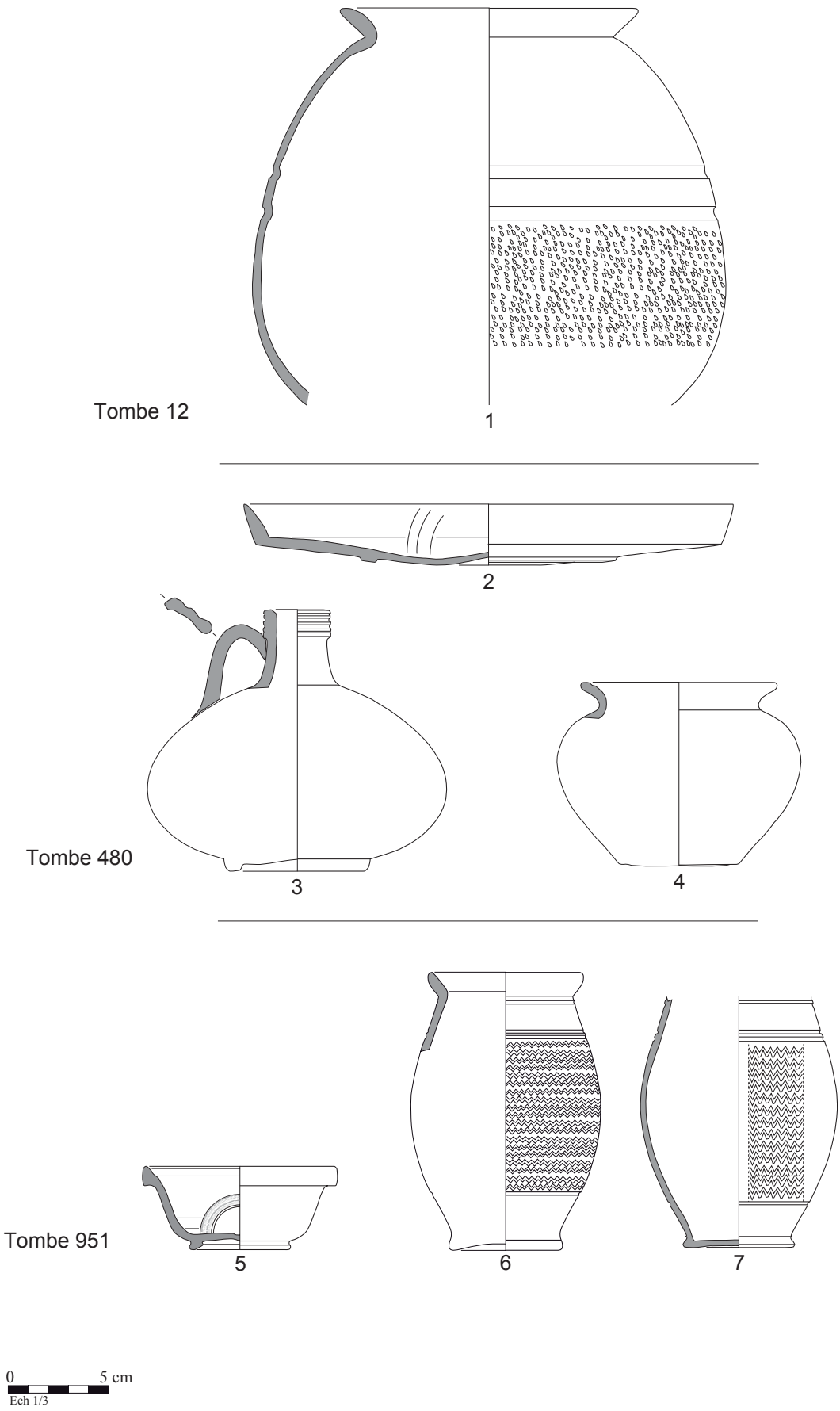

Fig. 67. Tombes de l'horizon 1 de la nécropole de la "Caserne Gouraud", Soissons

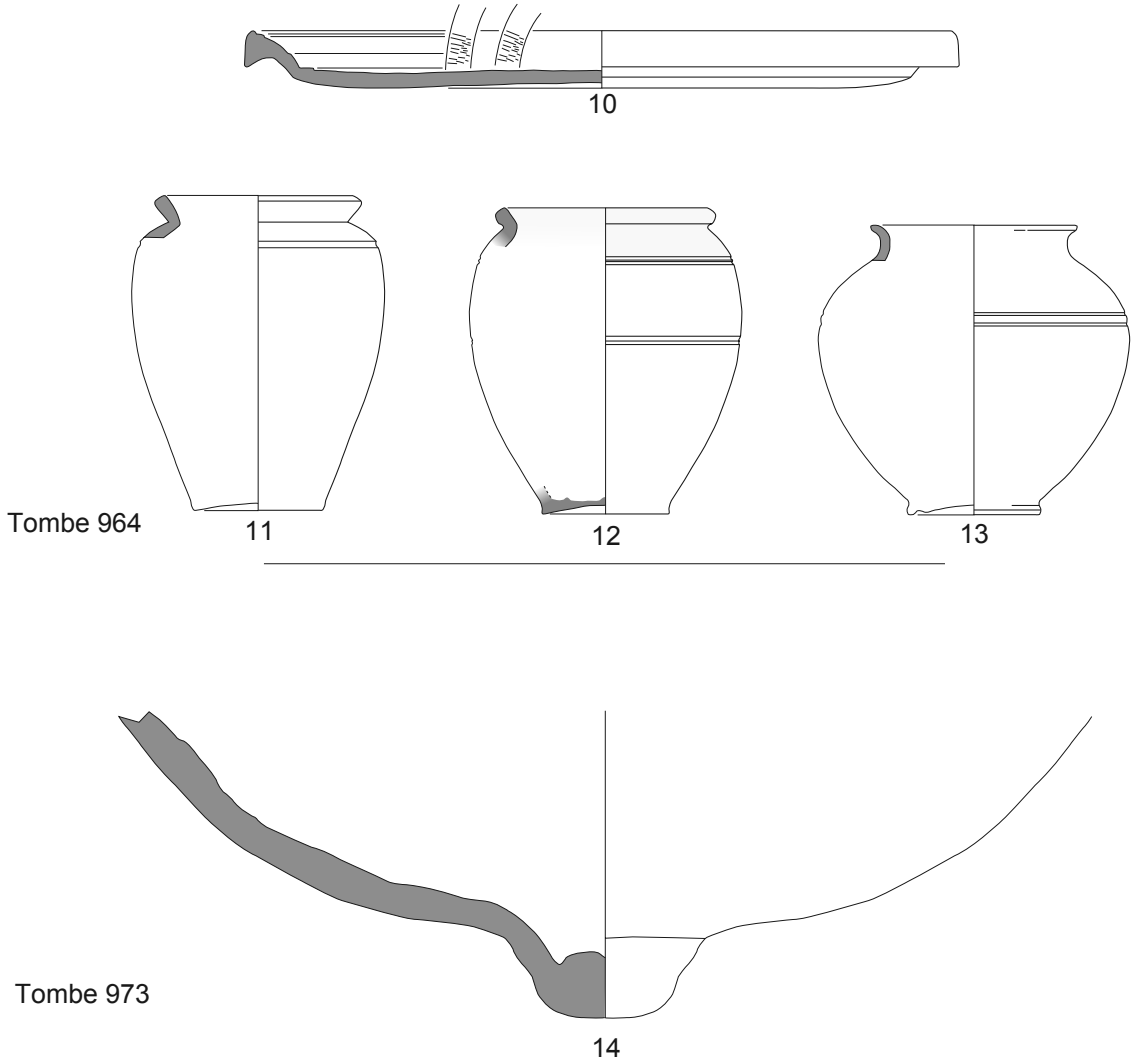

Fig. 68. Tombes de l'horizon 1 de la nécropole de la "Caserne Gouraud", Soissons

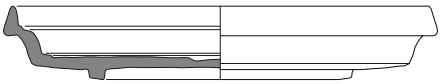

1

Tombe 961

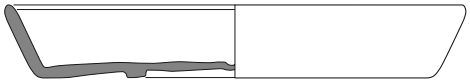

2

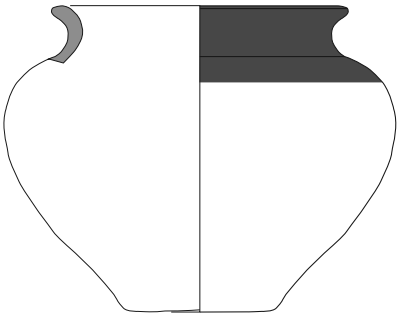

3

Tombe 978

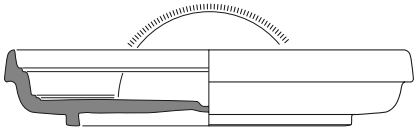

4

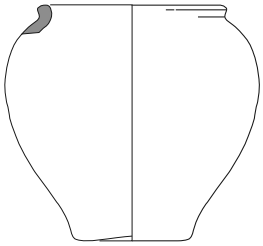

5

Tombe 1017

0 5 cm
Ech 1/3

Fig. 69. Tombes de l'horizon 2 de la nécropole de la "Caserne Gouraud", Soissons

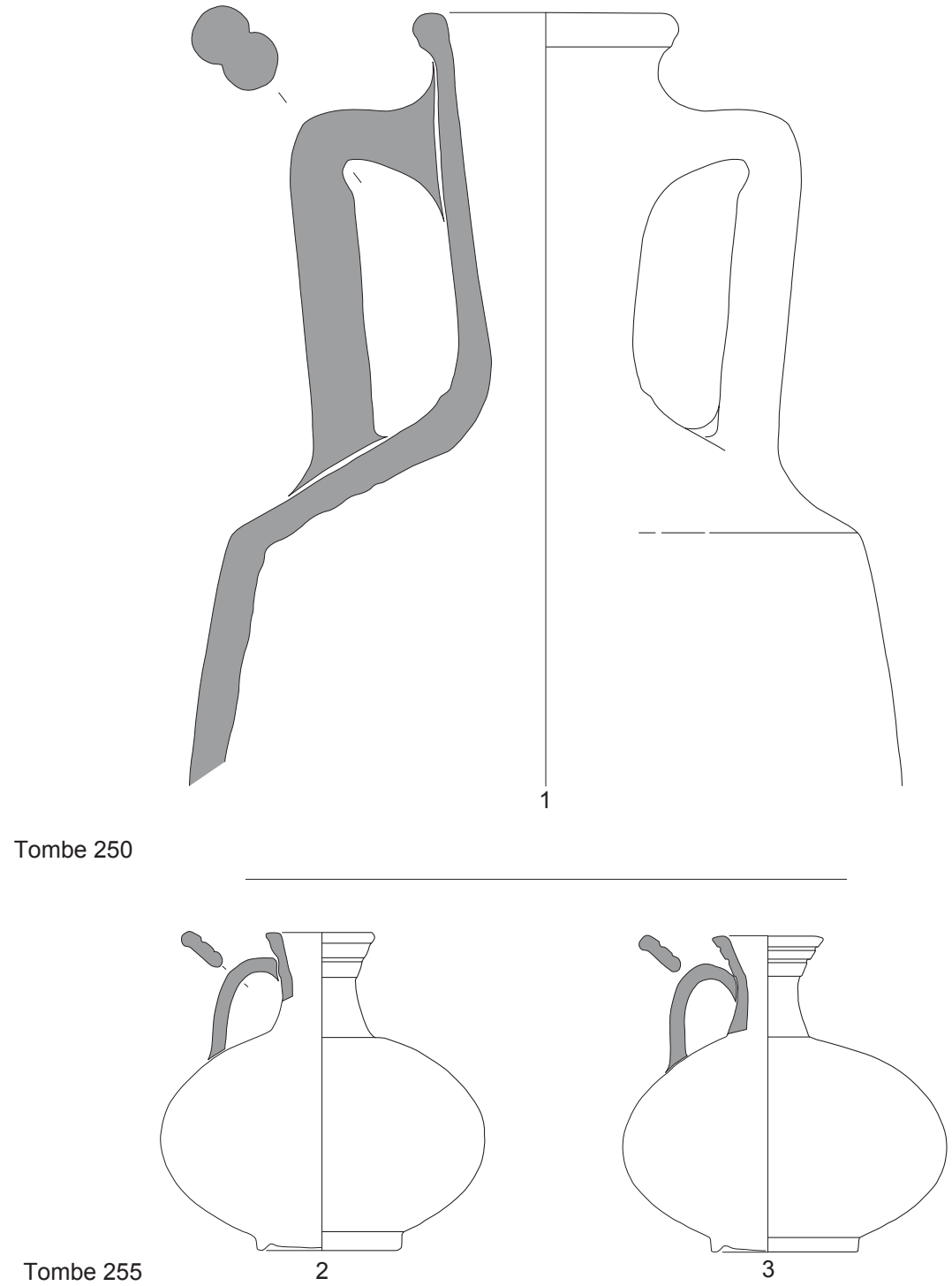

Fig. 70. Tombes de l'horizon 3 de la nécropole de la "Caserne Gouraud", Soissons

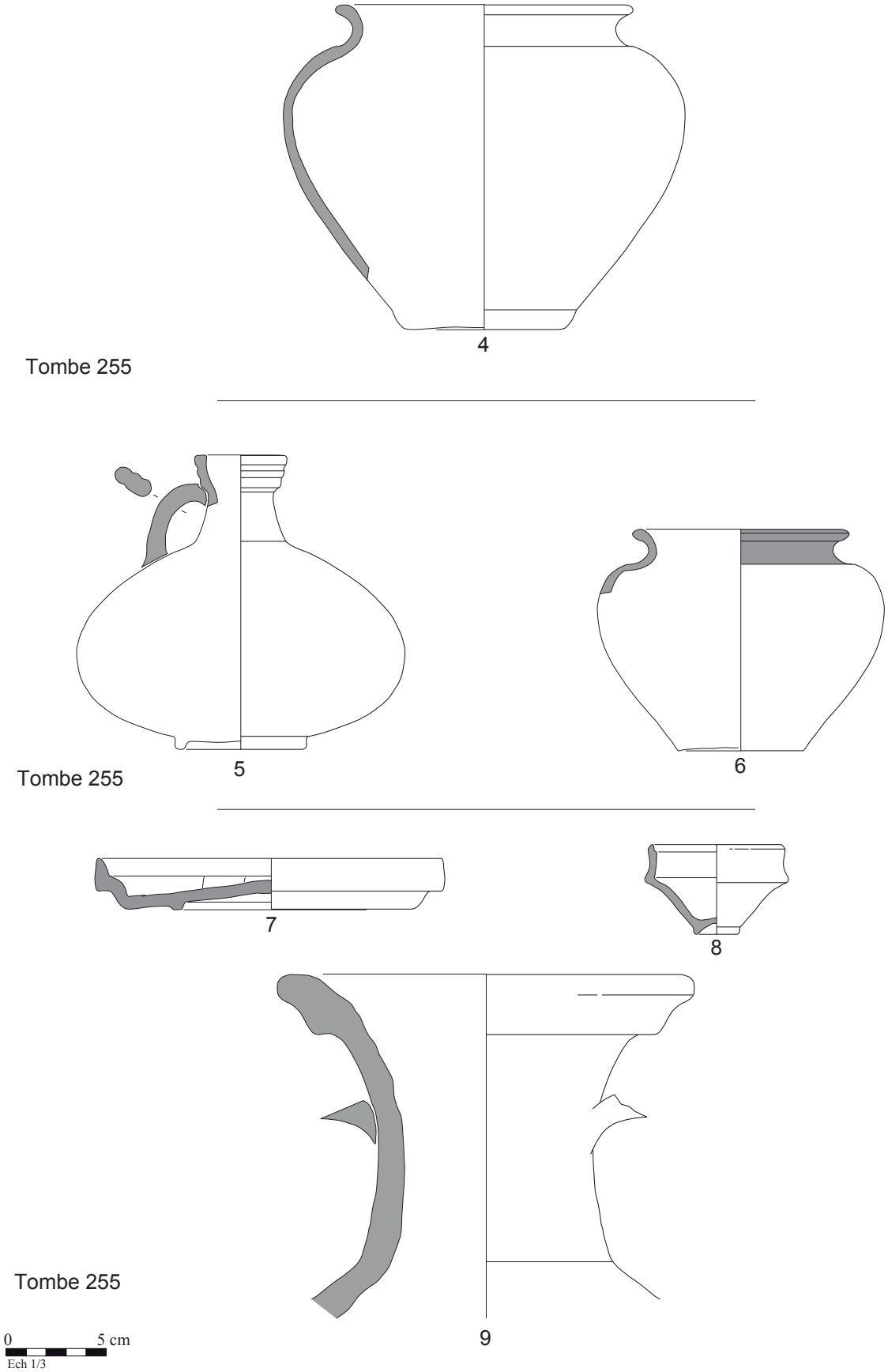

Fig. 71. Tombes de l'horizon 3 de la nécropole de la "Caserne Gouraud", Soissons

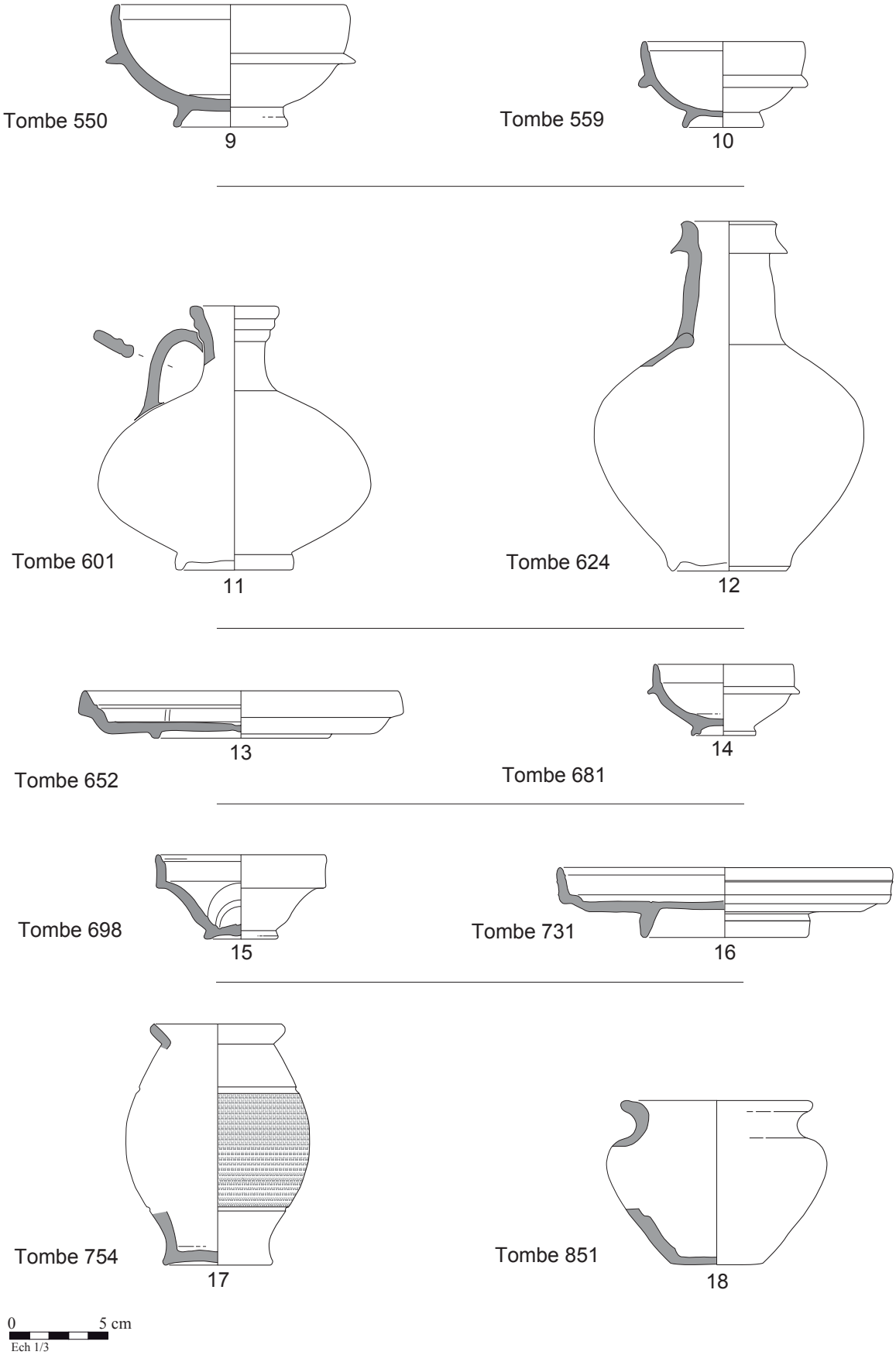

Fig. 72. Tombes de l'horizon 3 de la nécropole de la "Caserne Gouraud", Soissons

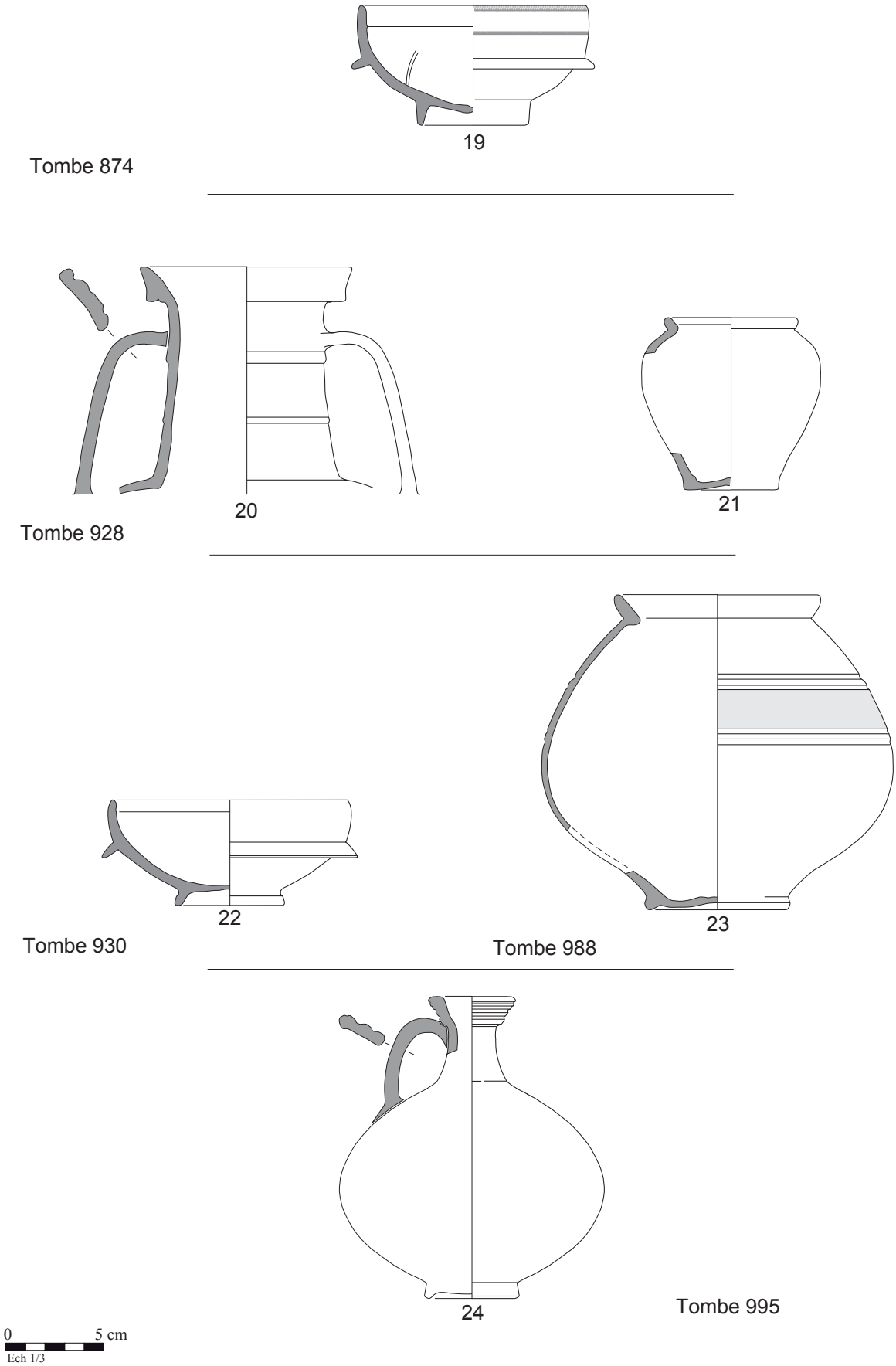

Fig. 73. Tombes de l'horizon 3 de la nécropole de la "Caserne Gouraud", Soissons

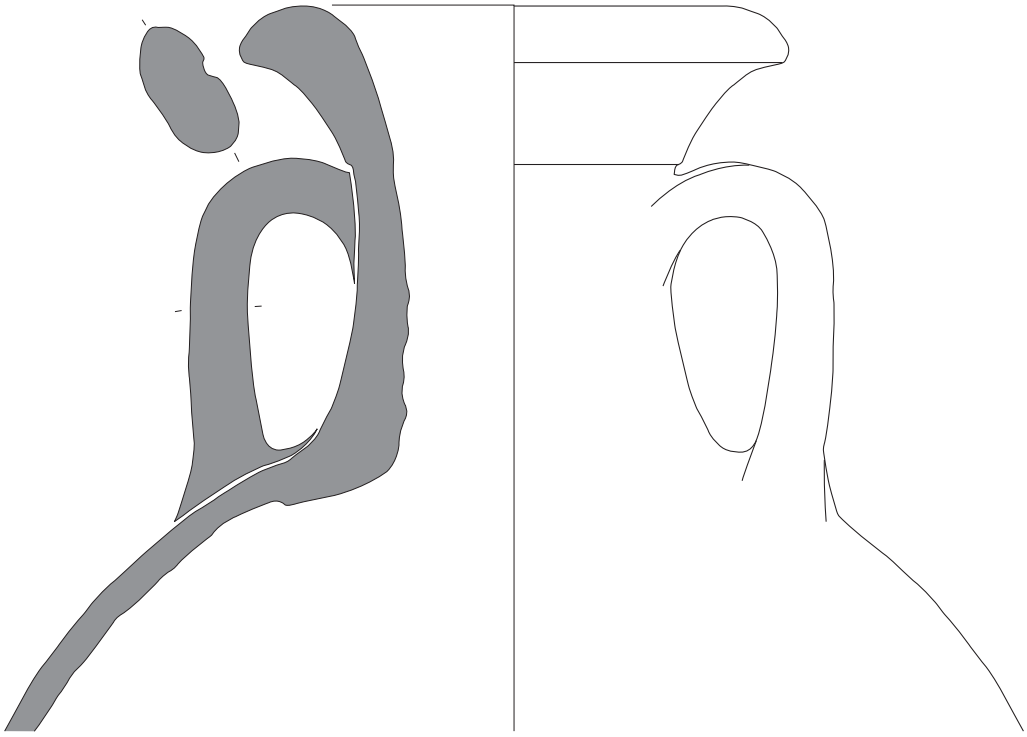

25

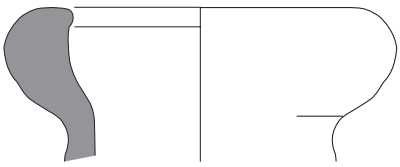

26

Tombe 974bis

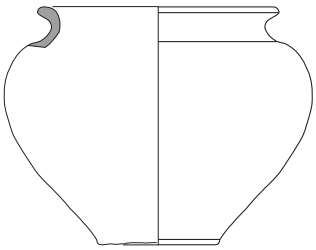

Tombe 1022

27

0 5 cm
Ech 1/3

Fig. 74. Tombes de l'horizon 3 de la nécropole de la "Caserne Gouraud", Soissons

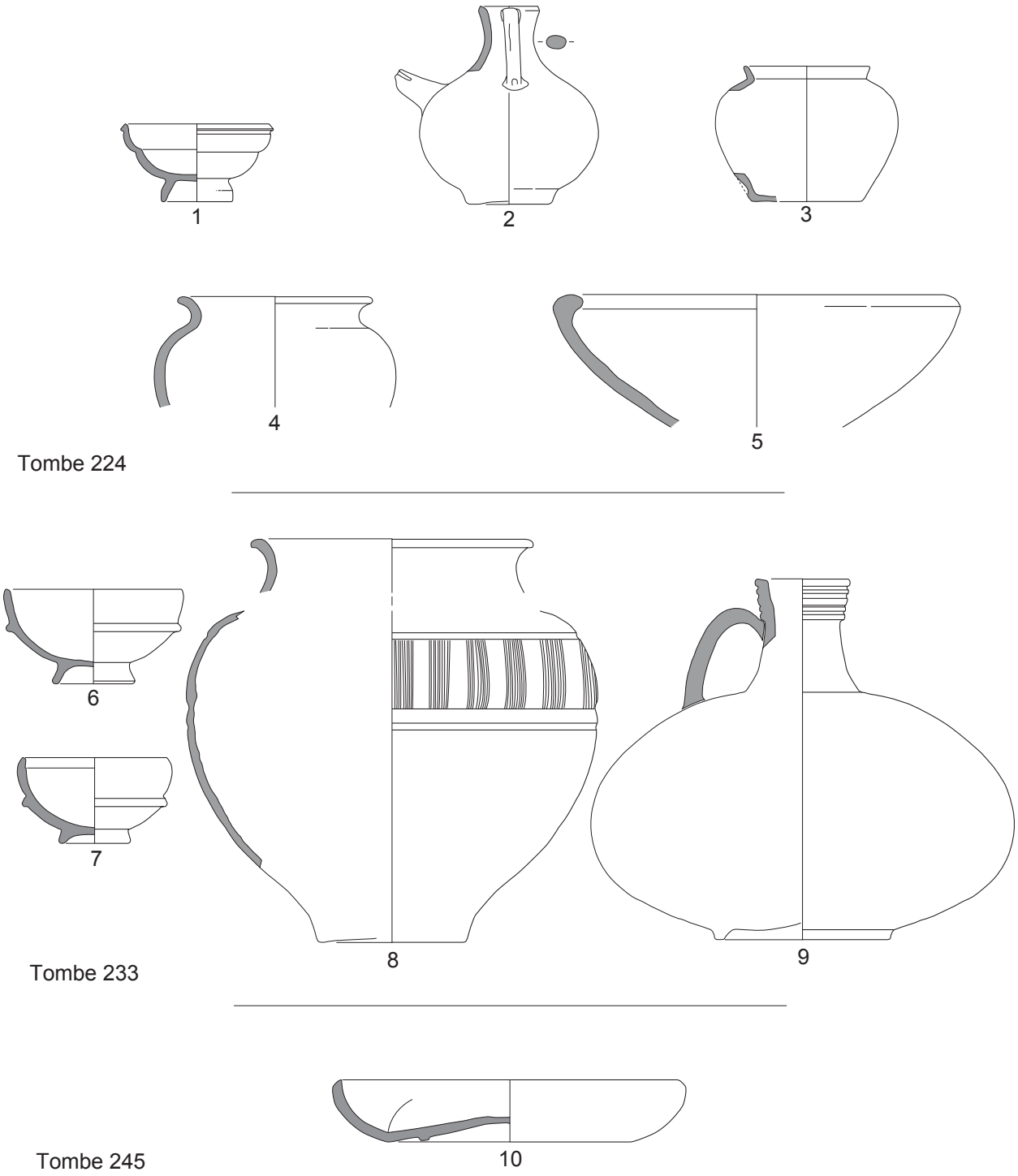

Fig. 75. Tombes de l'horizon 4 de la nécropole de la "Caserne Gouraud", Soissons

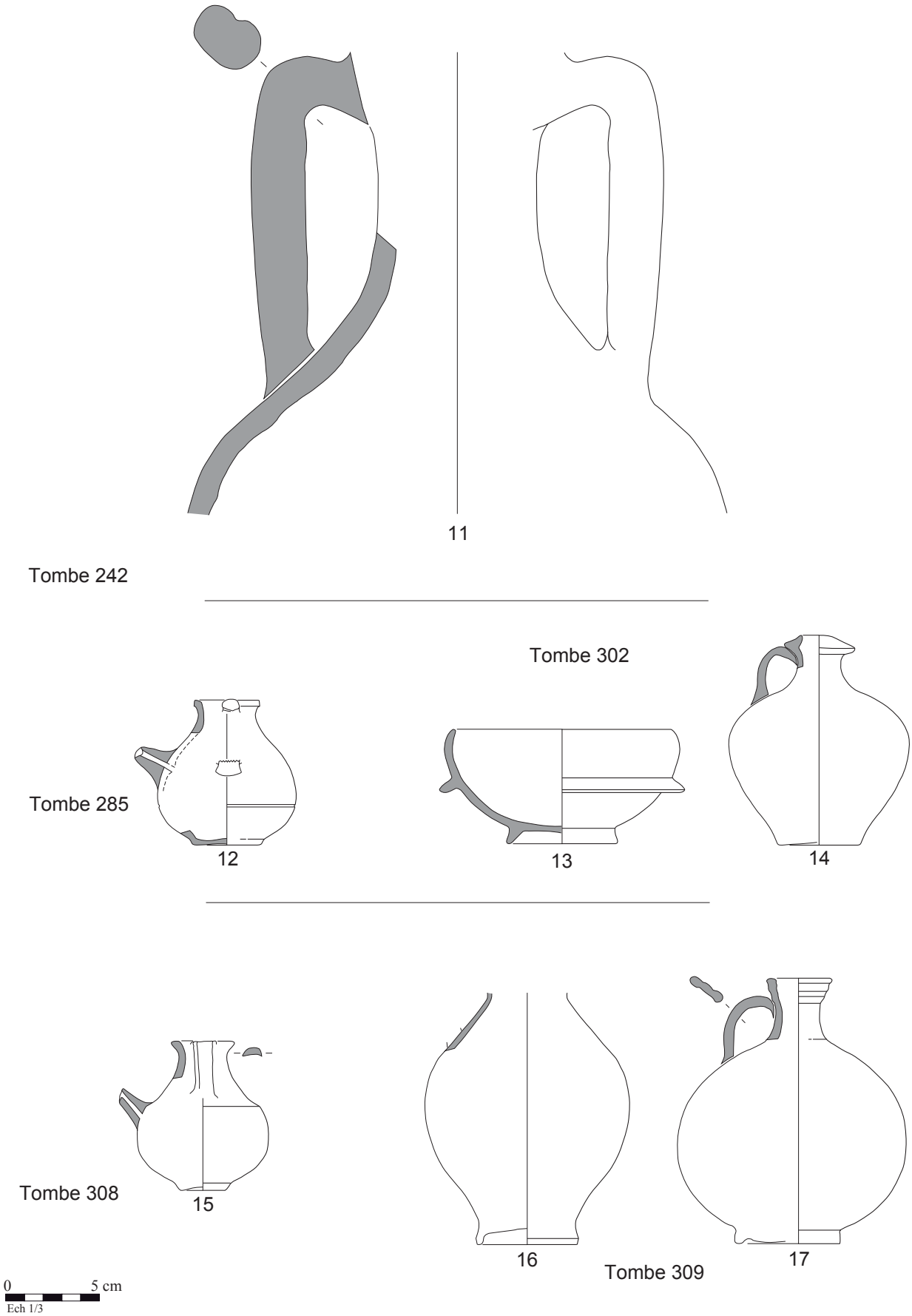

Fig. 76. Tombes de l'horizon 4 de la nécropole de la "Caserne Gouraud", Soissons

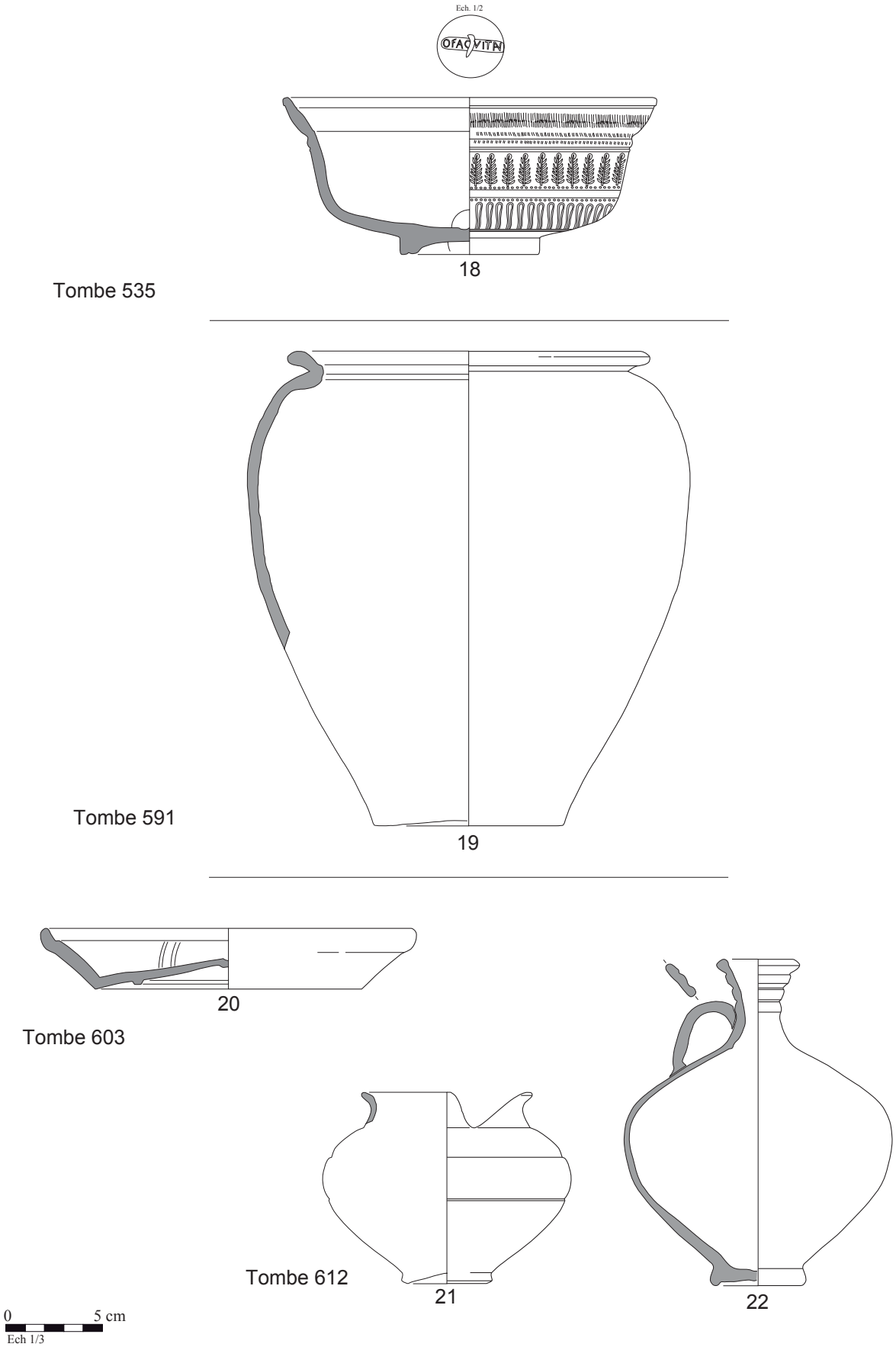

Fig. 77. Tombes de l'horizon 4 de la nécropole de la "Caserne Gouraud", Soissons

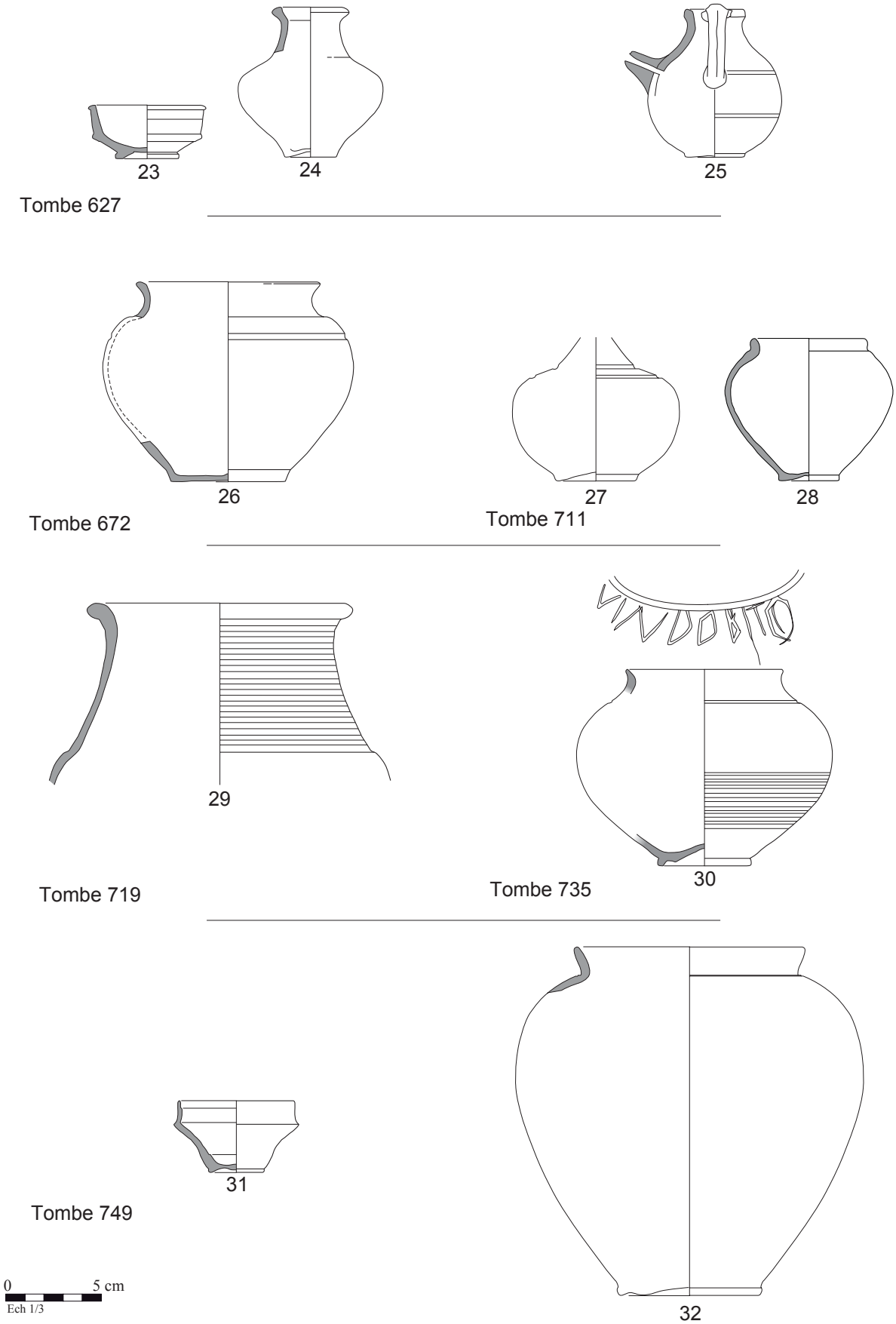

Fig. 78. Tombes de l'horizon 4 de la nécropole de la "Caserne Gouraud", Soissons

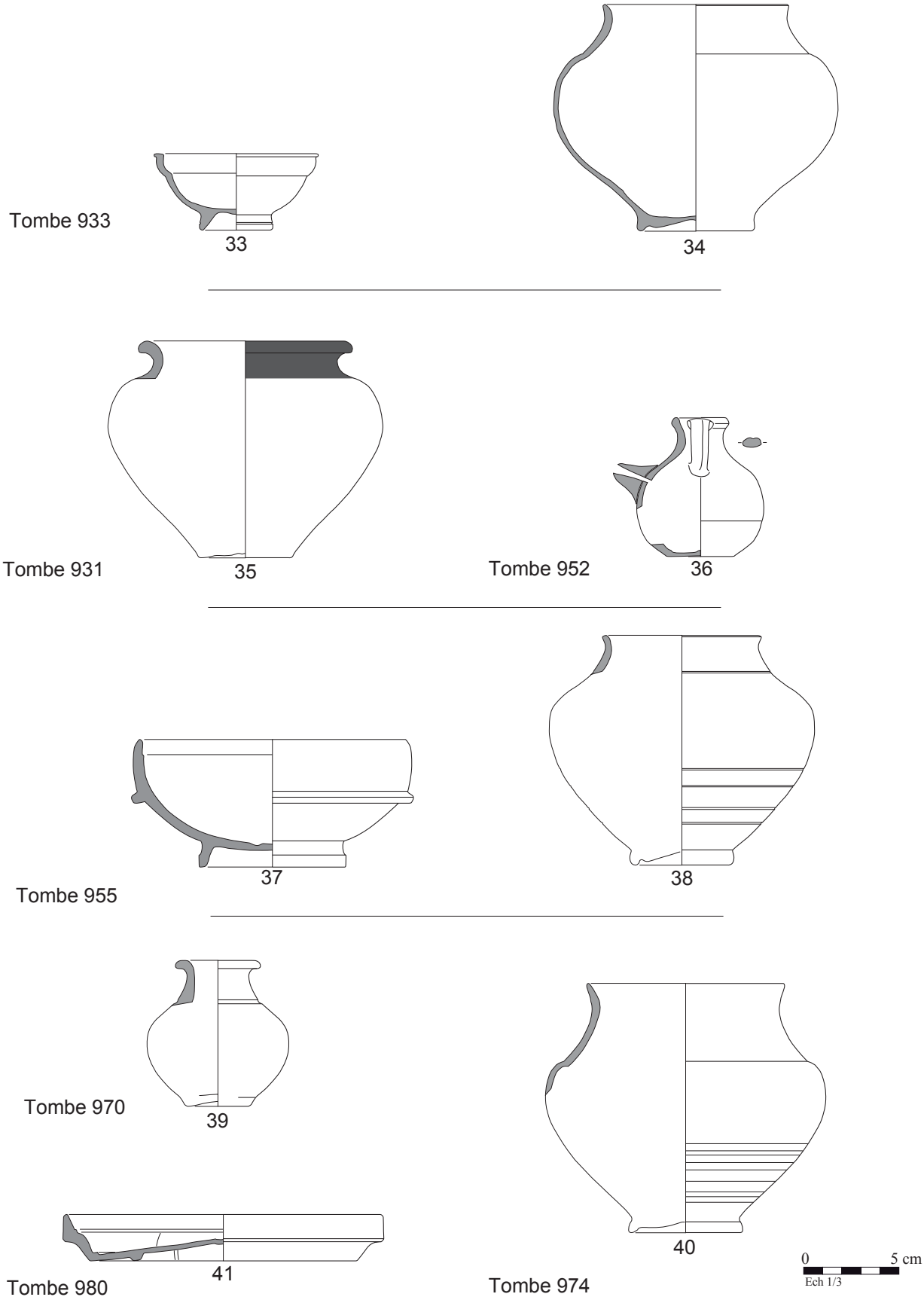

Fig. 79. Tombes de l'horizon 4 de la nécropole de la "Caserne Gouraud", Soissons

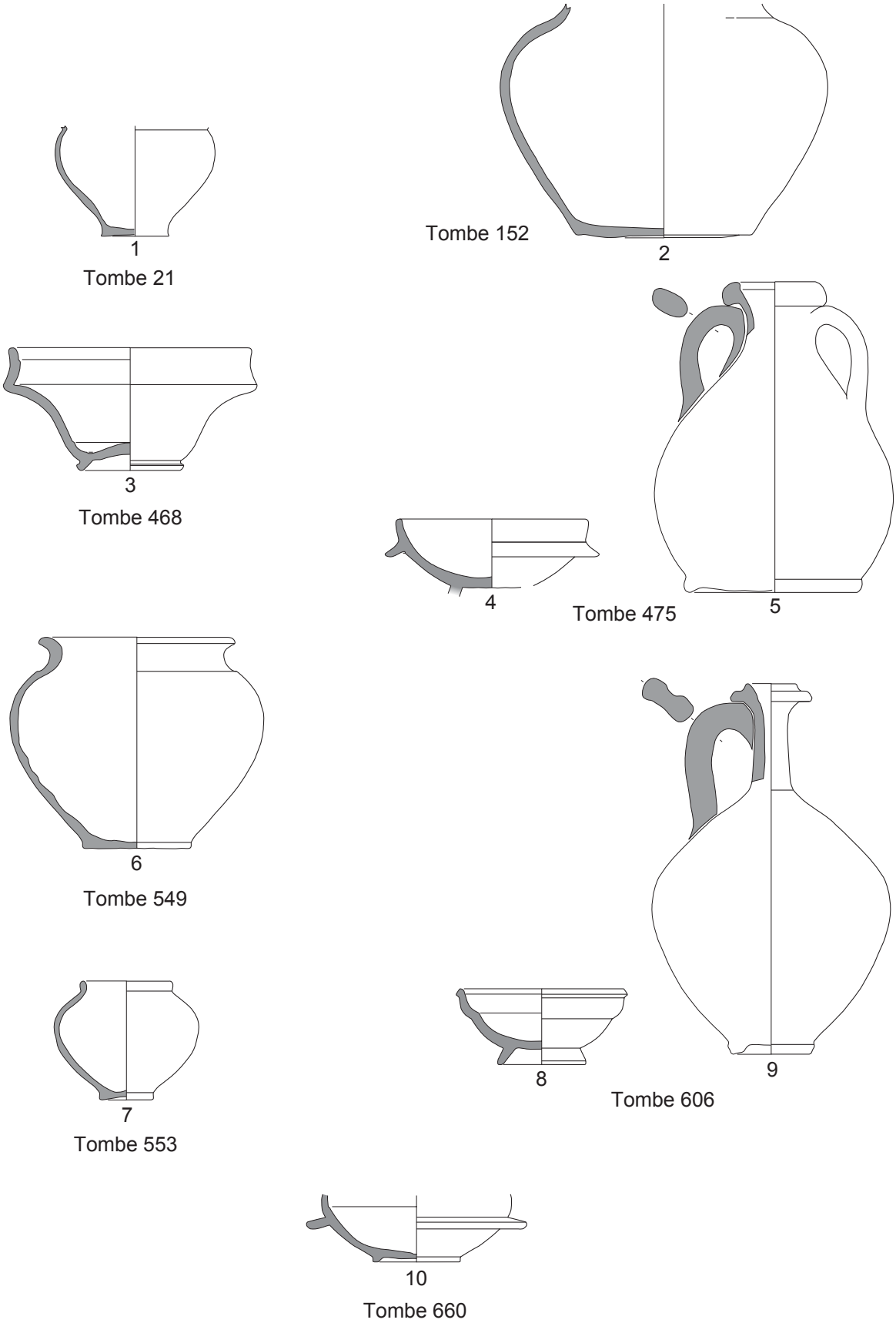

Fig. 80. Tombes de l'horizon 5 de la nécropole de la "Caserne Gouraud", Soissons

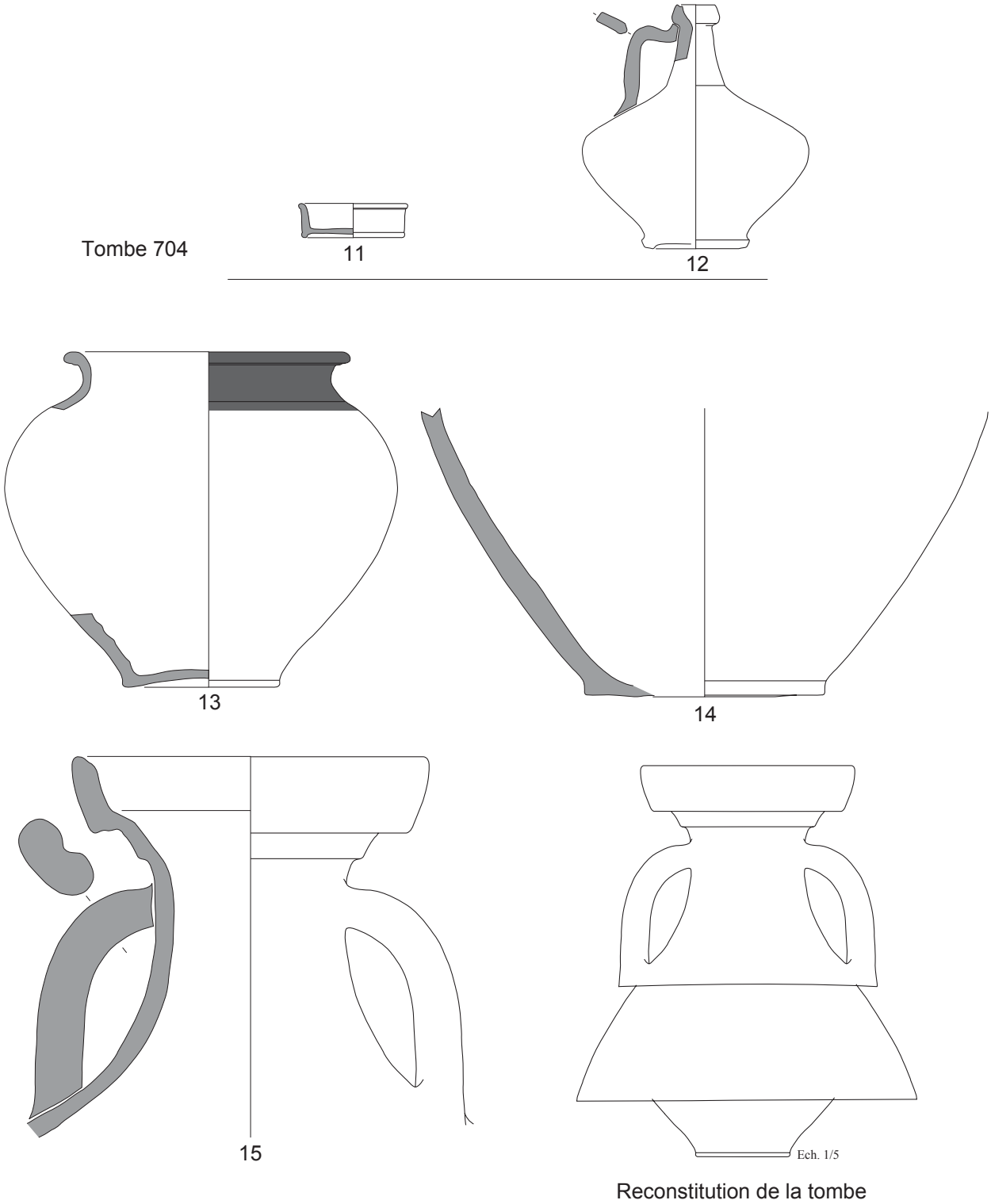

Fig. 81. Tombes de l'horizon 5 de la nécropole de la "Caserne Gouraud", Soissons

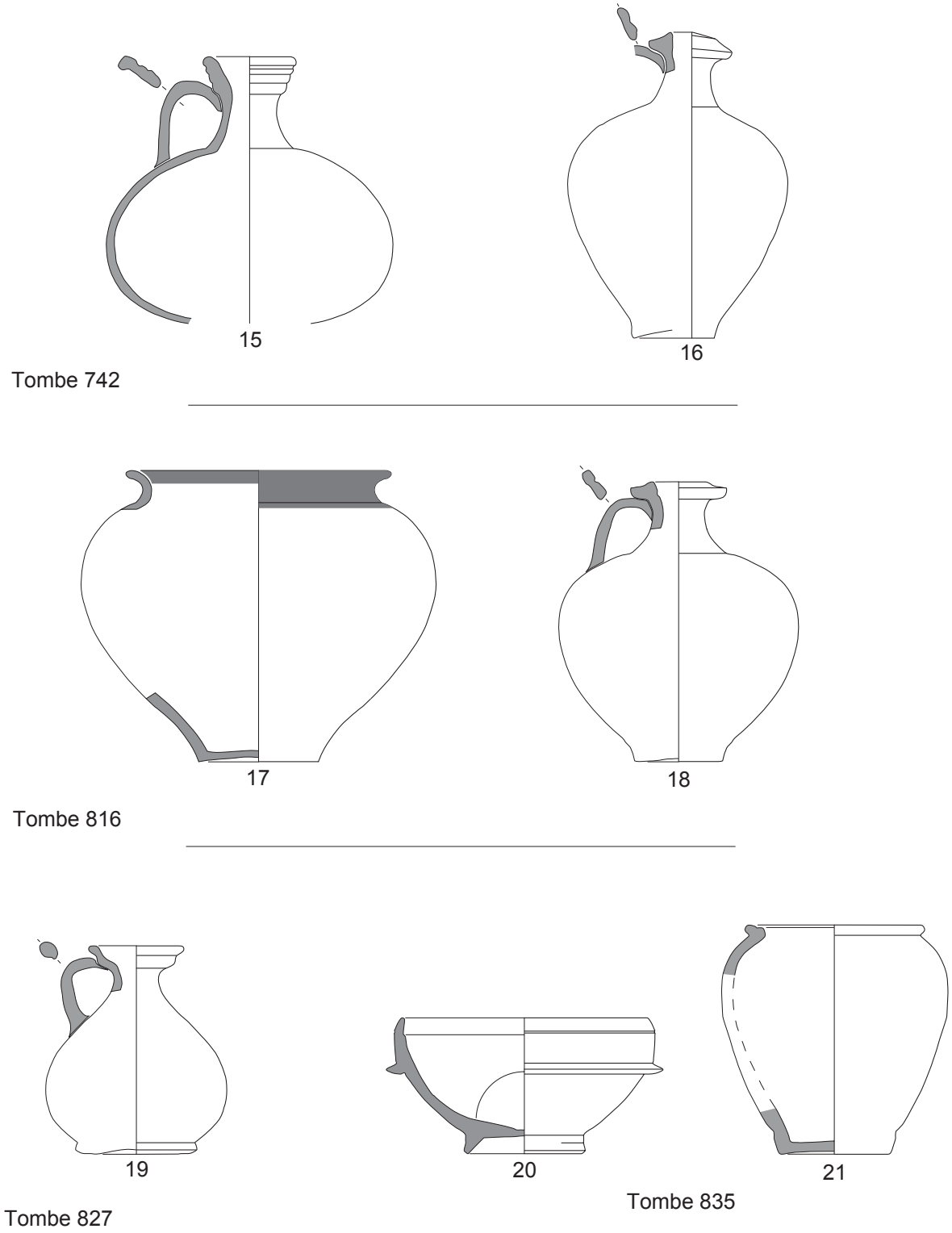

Fig. 82. Tombes de l'horizon 5 de la nécropole de la "Caserne Gouraud", Soissons

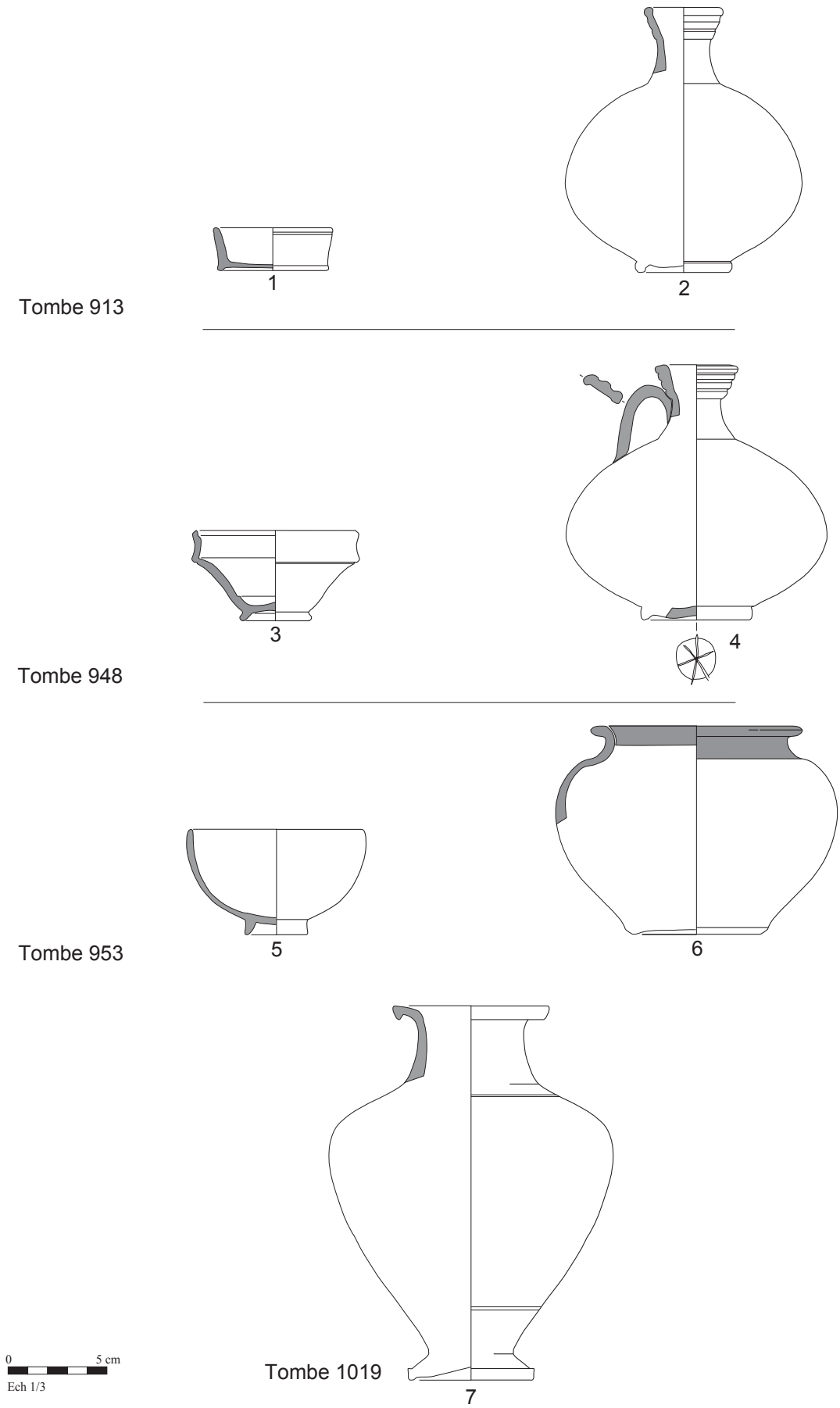

Fig. 83. Tombes de l'horizon 5 de la nécropole de la "Caserne Gouraud", Soissons

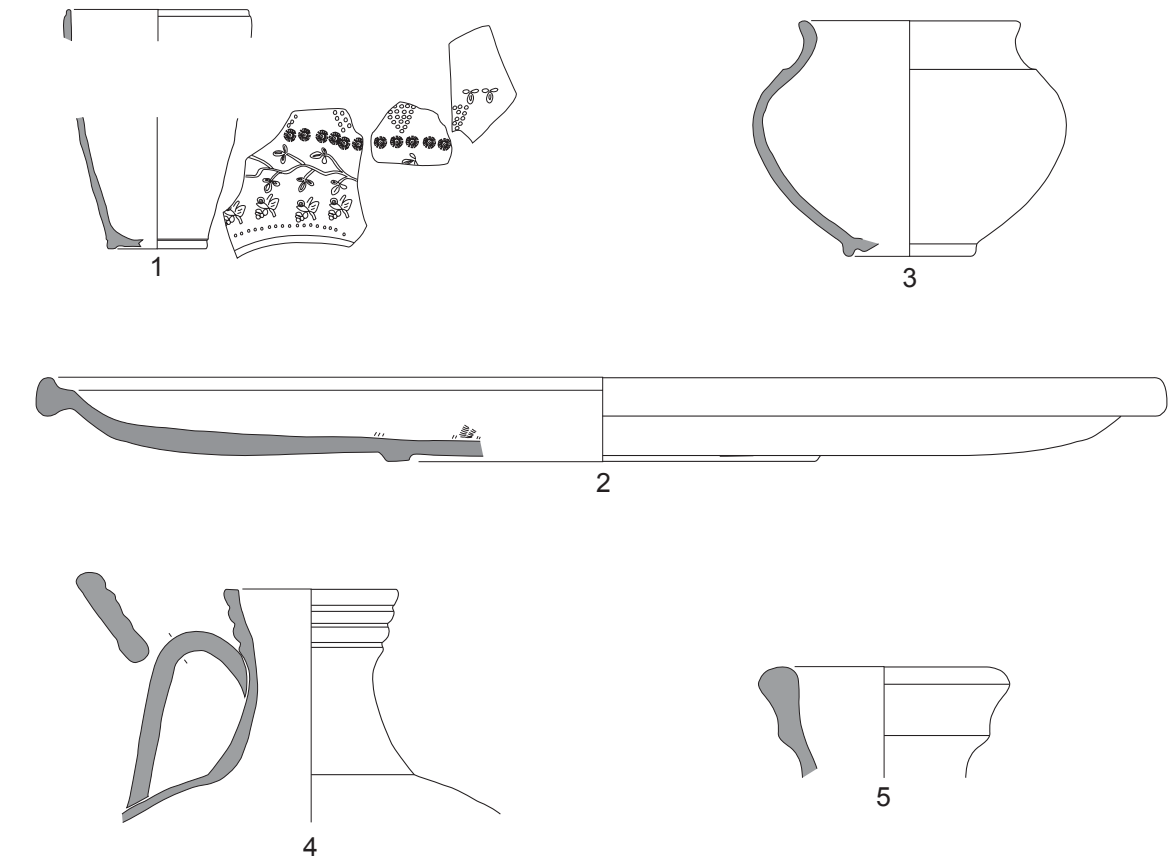

0 5 cm
Ech 1/3

Fig. 84. Offrandes primaires piégées dans les tombes sans offrande de l'horizon 3 de la nécropole de la "Caserne Gouraud", Soissons

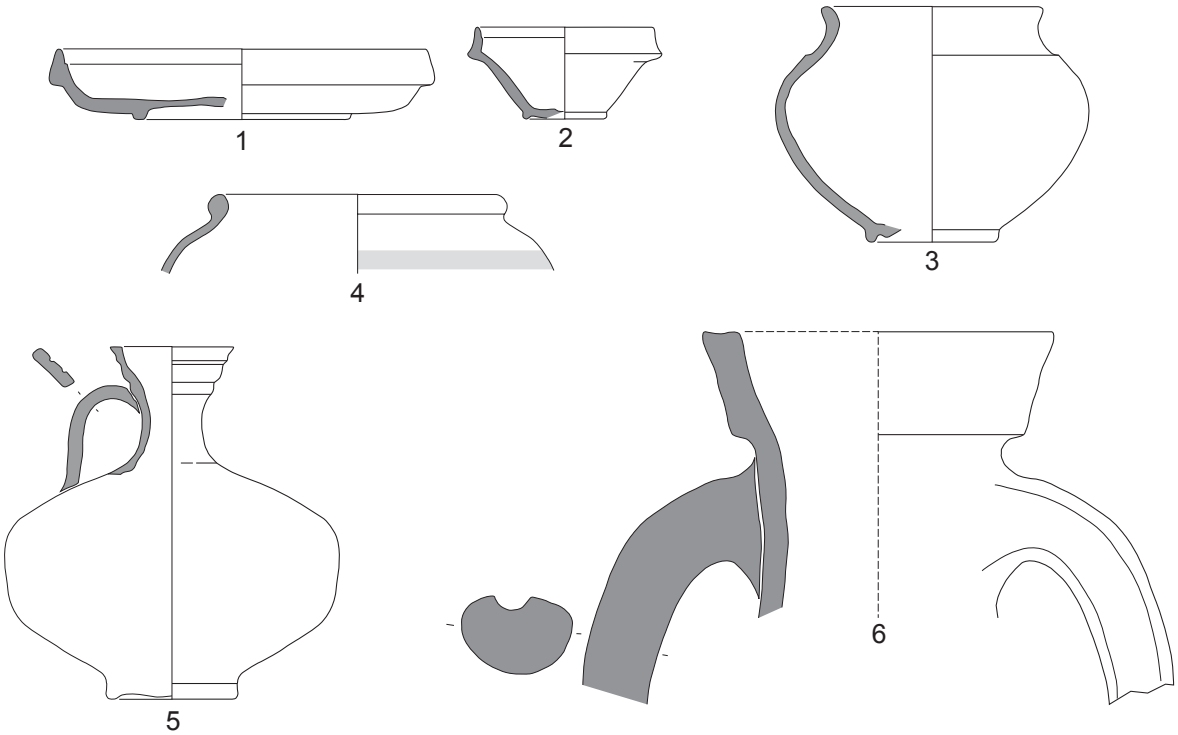

0 5 cm
Ech 1/3

Fig. 85. Offrandes primaires piégées dans les tombes sans offrande de l'horizon 4 de la nécropole de la "Caserne Gouraud", Soissons

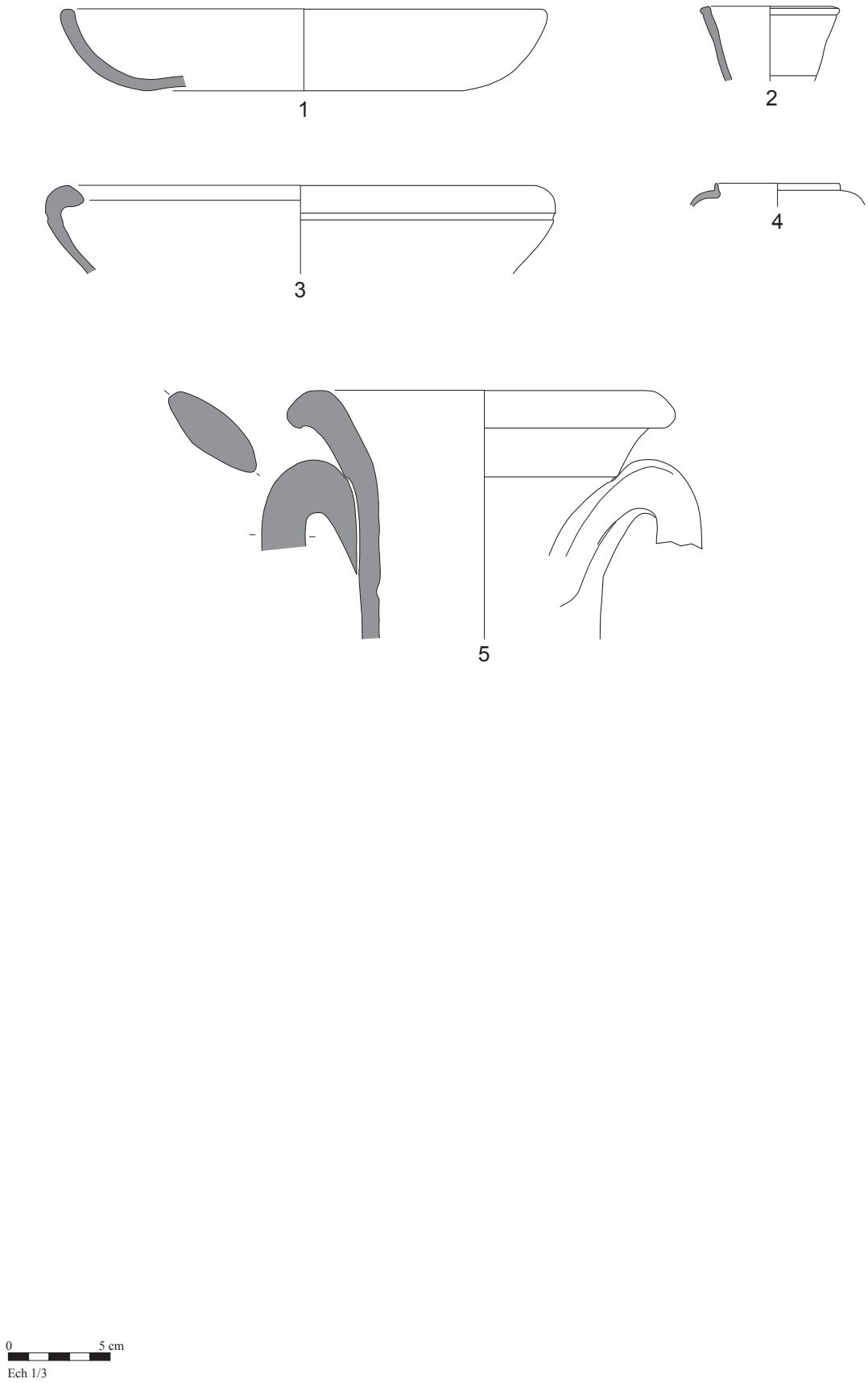

Fig. 86. Offrandes primaires piégées dans les tombes sans offrande de l'horizon 5 de la nécropole de la "Caserne Gouraud", Soissons

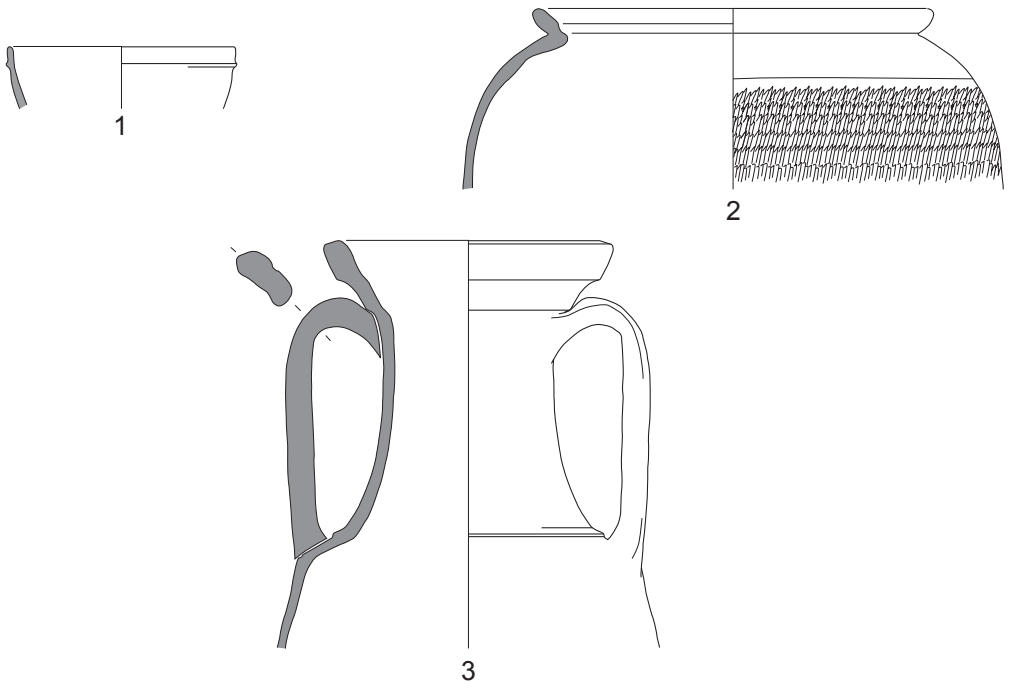

0 5 cm
Ech 1/3

Fig. 87. Offrandes primaires des bûchers de l'horizon 4 de la nécropole de la "Caserne Gouraud", Soissons

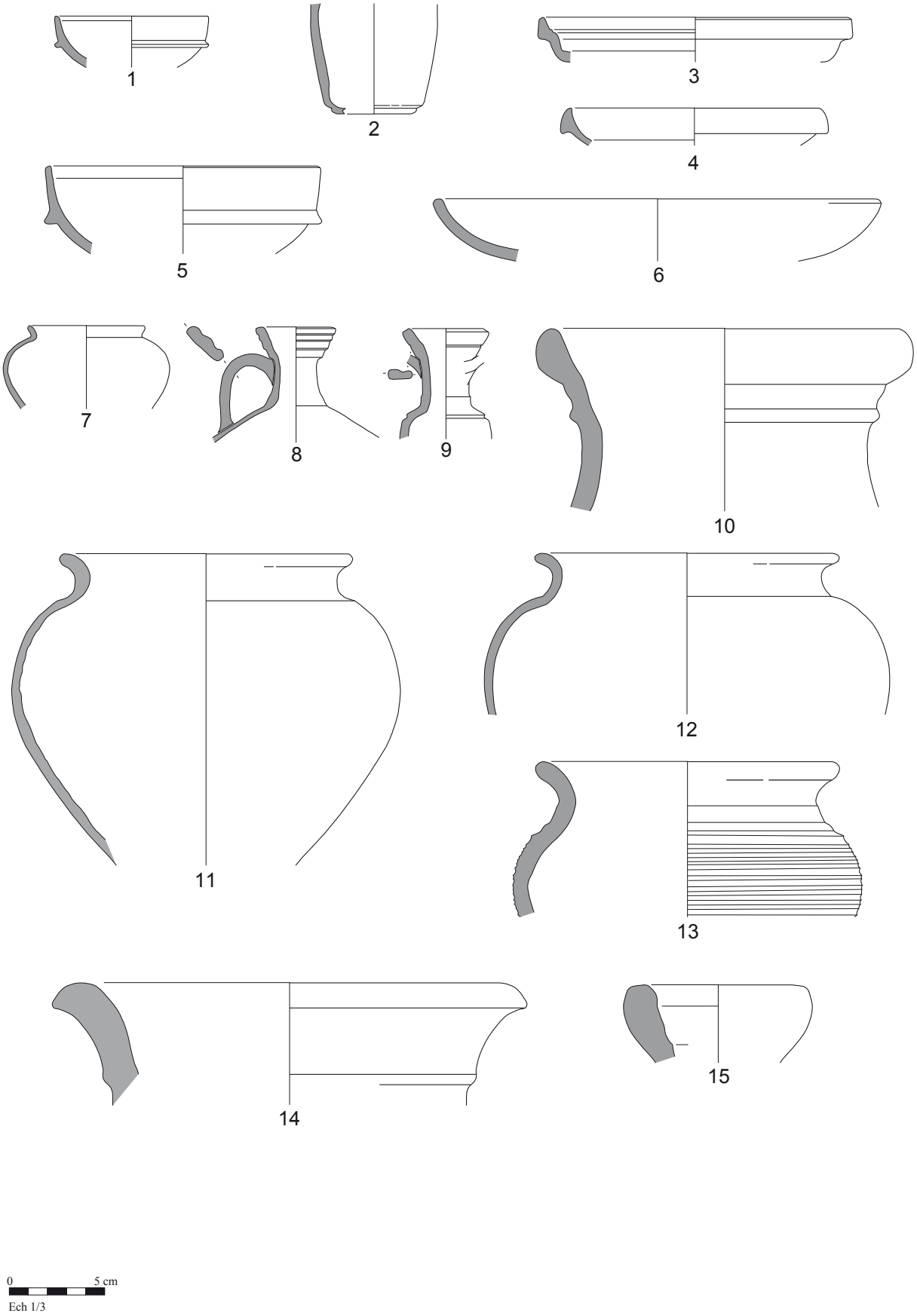

Fig. 88. Offrandes primaires des bûchers des l'horizon 5 de la nécropole de la "Caserne Gouraud", Soissons

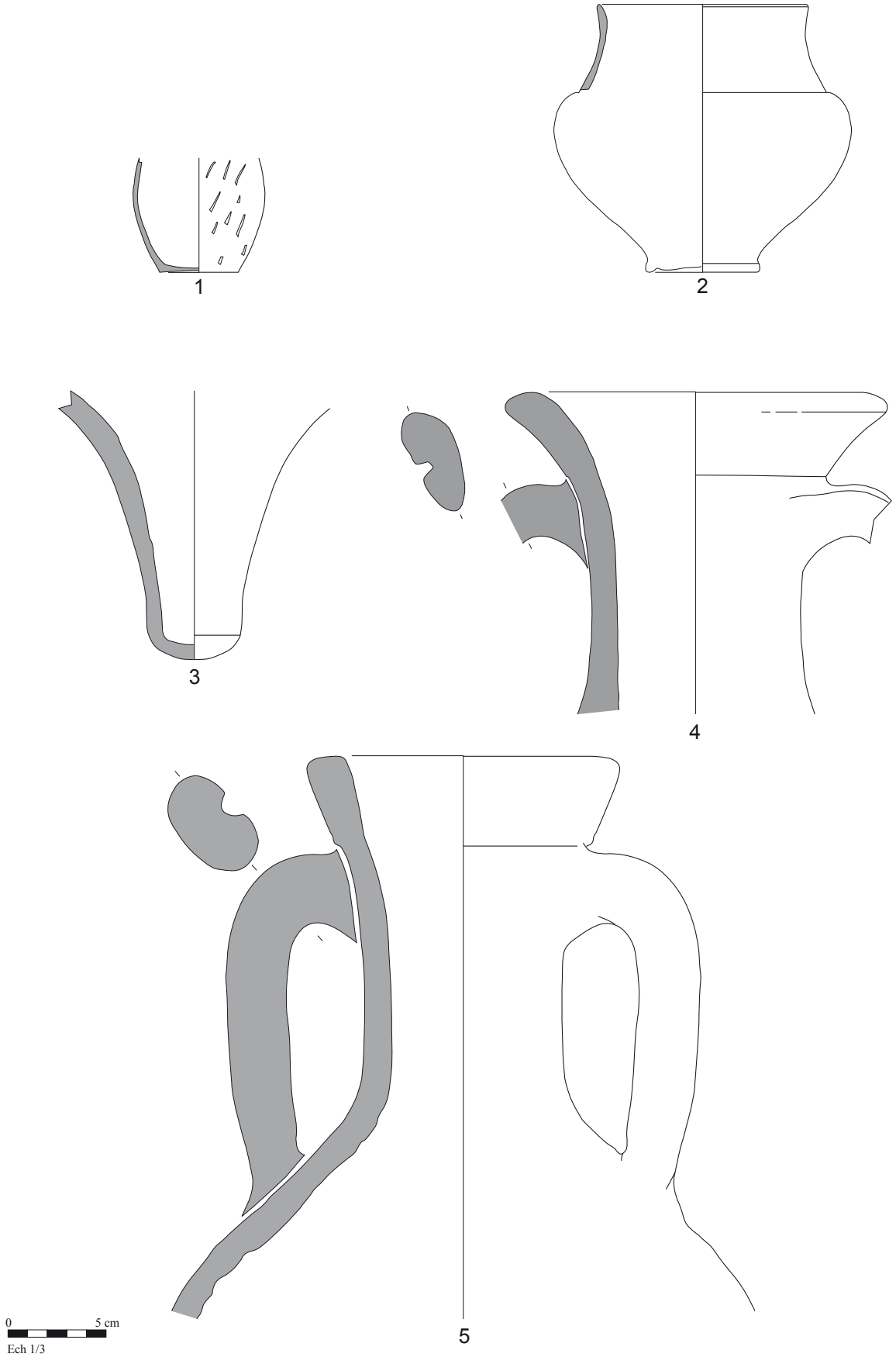

Fig. 89. Offrandes primaires des fossés-enclos des l'horizon 4 de la nécropole de la "Caserne Gouraud", Soissons

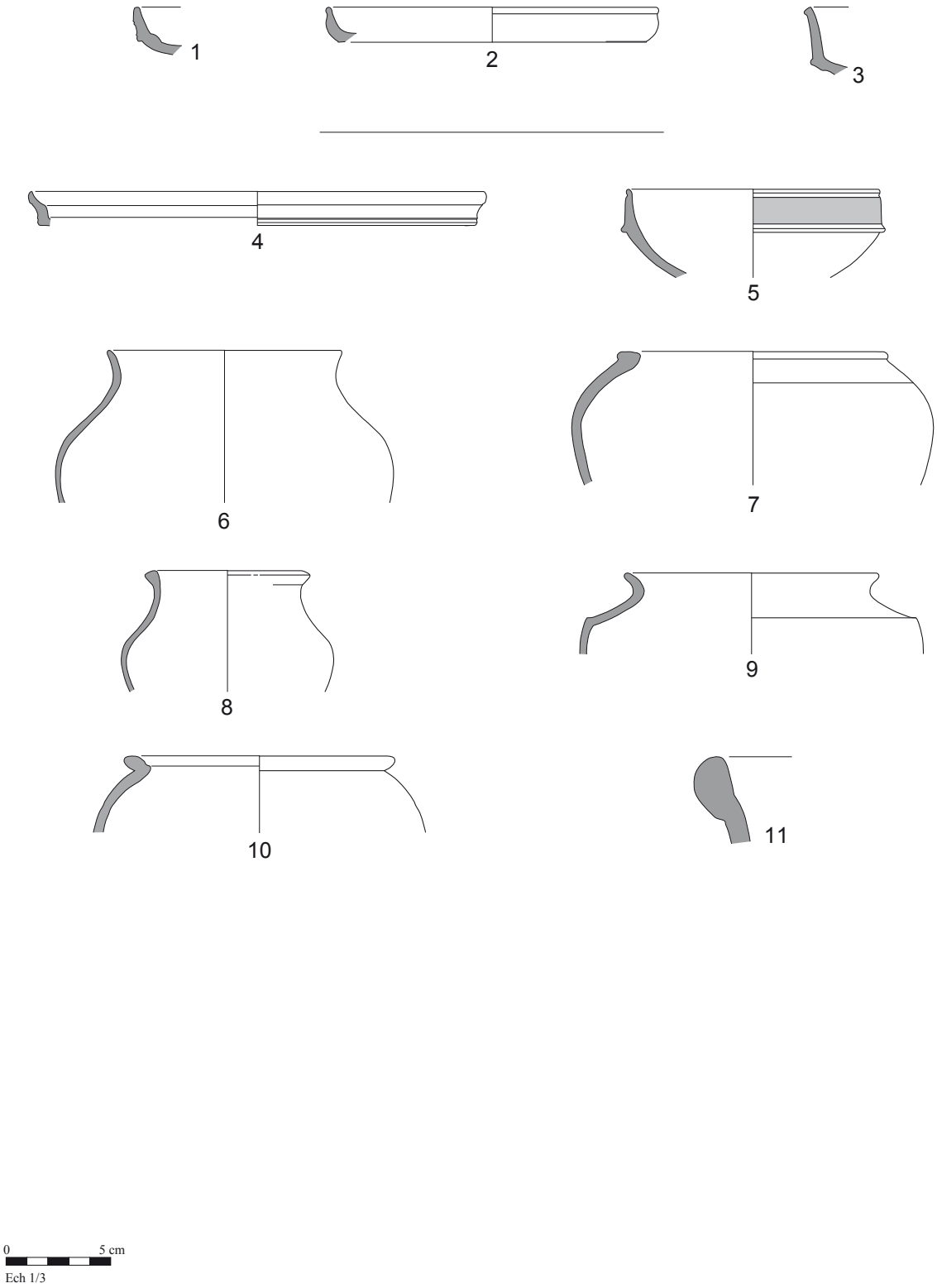

Fig. 90. Offrandes primaires des fossés-enclos des horizons 4 et 5 de la nécropole de la "Caserne Gouraud", Soissons

Soissons, « 57-59 avenue de Paris »

I. Recherche et localisation

I. 1. Contexte de la fouille

Ce site a été fouillé en 2008, consécutivement au diagnostic de 2007, dans l'ancienne Caserne Gouraud au 57-59 de l'avenue de Paris, sous la direction de S. Desenne (INRAP). Ce quartier fait l'objet d'un vaste réaménagement en parc d'activités tertiaires et d'habitat individuel. Il est situé au centre de la ville actuelle.

I. 2. Contexte géographique et historique

La nécropole est située en périphérie sud-ouest de la ville du Haut-Empire. *Augusta Suessionum* est la capitale de la cité des Suessions. Elle est implantée dans un méandre de l'Aisne, sur la rive gauche.

II. Présentation générale de l'occupation

La fouille a été réalisée sur la butte Saint-Jean qui de tout temps a révélé des structures funéraires et semble être une vaste nécropole. L'ancienne Caserne Gouraud a fait l'objet de plusieurs diagnostics et fouilles qui ont révélé plusieurs portions de la nécropole. Le site étudié dans ce rapport, témoigne d'une occupation gallo-romaine qui s'étend du Ier siècle au IVe siècle. Elle est caractérisée par plusieurs fossés, des fosses mais surtout par huit sépultures, composées d'un adulte et de sept périnataux inhumés dans des vases. L'âge estimé de ces bébés est situé entre 26 semaines *in utero* et 40 semaines à terme, tandis que l'adulte, de sexe masculin est âgé de plus de 45 ans. Cet ensemble d'inhumations s'intègre dans le schéma déjà observé dans les différents secteurs fouillés de la Caserne Gouraud.

La période du Ier siècle est représentée par deux fosses de rejet de bûchers funéraires, fosses nombreuses sur le site fouillé entre 2006 et 2008 (voir fiche précédente), à une cinquantaine de mètres au nord de celui-ci et qui a révélé également 70 tombes à incinération. Un fossé de cette période a été retrouvé à l'ouest du chantier. Il persiste au IIe siècle avec un tracé modifié. Le milieu du IIe siècle voit l'apparition des inhumations de

périnataux en vases-cercueils, situées à proximité ou dans le fossé ouest.
Des structures du Bas-Moyen-Age et de l'époque moderne ont également été mises au jour.

III. La céramique

La céramique des sépultures a été étudiée par V. Pissot (INRAP). La céramique des fosses à rejet de bûcher ainsi que celle du remblai de l'inhumation a été inventoriée par S. Thouvenot (INRAP). Il n'y a pas de détails des parties morphologiques, ce qui ne nous a pas permis d'évaluer le NMI avec certitude et la typologie était incomplète. Un inventaire sommaire de la céramique des autres structures a été réalisé. À l'exception des structures 19, 27 et 28, il ne peut être exploité dans notre catalogue.
Deux horizons sites ont pu être distingués.

-L'horizon 1 : il est caractérisée par des fosses à rejet de bûcher qui sont similaires à celles qui ont été retrouvées à proximité dans la fouille de « L'Ancienne Caserne Gouraud ». Ces fosses présentaient un mobilier céramique fragmenté présentant des traces de passage au feu, ayant entraîné une décoloration marquée. Les types de la *terra rubra* et de la *terra nigra*, majoritairement composés d'assiettes, donnent une fourchette chronologique couvrant le Ier siècle après J.-C.

Catégorie	NR	NMIposs
TS	1	
TR	4	4
TN	11	10
TR/TN[41]	55	1
CC	71	1
RUB	18	3
DO	3	
AM	8	1

Tableau 260. Quantités de céramique de l'horizon 1 de Soissons, « 57-59 avenue de Paris.

*Les fosses 1, 2 et 3 :

Catégorie	GP	Type	NMIposs
TS	SG	Indét.	P
TR1a		A17	1
TR		A39	1

[41] A la différence de la fiche précédente, le regroupement TR/TN ne désigne par une céramique recuite qu'on ne peut différencier mais recouvre le groupe de la gallo-belge qui n'est pas distingué dans l'inventaire, sauf pour les formes déterminées typologiquement.

Catégorie	GP	Type	NMIposs
TR1a		A	1
TN		A7-8	1
TN		A17	2
TN		A	1
TN		C8	1
TN		P	1
TN		BT	1
CC		*Aisne2* C5a	1
RUB	NUM	*Aisne2* P1	1
DO		Indét.	P
AM		Haltern 70	1
AM	IT	Indét.	P

Tableau 261. Détail de la céramique des fosses 1, 2 et 3 de l'horizon 1 de Soissons, « 57-59 avenue de Paris.

*Les offrandes primaires de la sépulture à inhumation : Cette céramique appartenant aux offrandes primaires des bûchers se retrouve également dans le remblai de la sépulture à inhumation Tr1-St4 par le même effet de pollution observé sur le site de la Caserne Gouraud : la céramique présente les mêmes caractéristiques que celle des fosses à rejet de bûcher ainsi qu'un répertoire similaire.

Catégorie	GP	Type	NMIposs
TN		A5	1
TN		A40 ?	1
TN		A17	1
TR		A17	1
TR/TN		A17/18	1
TR/TN		Indét.	
CC		Indét.	
RUB		Jatte	2
RUB	NUM	Indét.	
AM	IT	Indét.	
AM		Indét.	

Tableau 262. Détail de la céramique des offrandes primaires de l'horizon 1 de Soissons, « 57-59 avenue de Paris.

-L'horizon 2 : il est caractérisé par les tombes à inhumation et peut être daté du IIIe siècle.

*L'inhumation de l'adulte : la céramique est très fragmentée et mal conservée. Les vases ne sont pas entiers. Une des bouilloires présente une pellicule de calcaire à l'intérieur, trace de son utilisation.

St	Cat.	GP	Type	NMI
Tr1-St4	VRP	RDV	Blicquy5	1

St	Cat.	GP	Type	NMI
	RUB	CHAMP ?	*Aisne2* BO1	2

Tableau 263. Détail de la céramique de l'inhumation de l'adulte de l'horizon 2 de Soissons, « 57-59 avenue de Paris.

*Les inhumations de périnataux : la plupart des tombes ne contiennent qu'un vase qui a fait office de cercueil ou urne. La sépulture 18 contenait de la céramique résiduelle.

St	Cat.	GP	Type	NMI
St18	CC		Cruche cassée (sans col), urne	1
St23	RUB	NUM	*Aisne2* P1, urne	1
St24	CC		*Aisne2* C45, niveau de la panse en triangle pour faire passer le corps, urne	1
	CC-DR		*Aisne2* C46	1
St25	CC		*Aisne2* P7, urne	1
	CC	NUM	P à P à appendice	1
St29	RUB	NUM	*Aisne2* P1, urne	1
St32	RUB		*Aisne*2 P3, urne	1
St30	RUB		*Aisne2* P36, urne	1

Tableau 264. Détail de la céramique des inhumations de périnataux de l'horizon 2 de Soissons, « 57-59 avenue de Paris.

*Le fossé 19 et les fosses 27 et 28. Le fossé contenait quatre pots (deux entiers, deux sans partie supérieure conservée) qui auraient pu être des vases-cercueils. Les fosses ST27 et 28, creusées dans le fossé, contenaient deux récipients qui peuvent être interprétés comme de possibles vases-cercueils mais sans squelettes, qui ont pu être dissous dans le substrat.

St	Cat.	GP	Type	NR	NMI Prob.
St19	RUB		Pot (fond)	1	1 ?
	RUB		Pot (fond, décor peigne)	1	1 ?
	RUB	NUM	*Aisne2* P1	1	1
	RUB		*Aisne2* P36	1	1
	RUB		Indét.	30	
	RUB	NUM	Indét.	12	
	CC		Indét.	30	1
	TR		Indét.	2	
	TN		Indét.	3	
	TS		Indét.	9	
St27	CC		Cruche (partie sup décoletée)	1	1 ?
St28	RUB	CHAMP	*Aisne2* P7	1	1

Tableau 265. Détail de la céramique du fossé 19 et des fosses 27 et 28de l'horizon 2 de Soissons, « 57-59 avenue de Paris.

IV. Bibliographie

S. Desenne (Dir.), *Soissons, « 57-59, avenue de Paris », Un ensemble de périnataux inhumés en vase cercueil, aux marges d'une nécropole romaine, Rapport final d'opération*, INRAP, Amiens, 2012.

Soissons, « Caserne Gouraud »

I. Recherche et localisation

I. 1. Contexte de la fouille

Ce site a été fouillé en 2004 dans l'ancienne Caserne Gouraud sur la butte Saint-Jean, sous la direction de S. Desenne (INRAP). Ce secteur a de tout temps révélé des structures funéraires qui s'inscrivent dans une vaste nécropole. Ce quartier fait l'objet d'un vaste réaménagement en parc d'activités tertiaires et d'habitat individuel. Il est situé au centre de la ville actuelle.

I. 2. Contexte géographique et historique

La nécropole est située en périphérie sud-ouest de la ville du Haut-Empire. *Augusta Suessionum* est la capitale de la cité des Suessions. Elle est implantée dans un méandre de l'Aisne, sur la rive gauche.

II. Présentation générale de l'occupation

L'ancienne Caserne Gouraud a fait l'objet de plusieurs diagnostics et fouilles qui ont révélé plusieurs portions de la nécropole. Le secteur concerné ici et situé en périphérie orientale du site, a permis de fouiller intégralement un fossé gallo-romain sur 80 mètres de long. La première particularité de ce fossé est de ne pas être aligné sur le carroyage de la ville. Cependant, la particularité la plus singulière est d'avoir recueilli les inhumations de 17 adultes creusées dans son comblement et quatre périnataux enfouis dans le profil de stabilisation. L'étude des adultes a montré un état sanitaire de basse qualité et des personnes rompus à une vie de labeur difficile. Les périnataux, à l'instar de ce qui a déjà été observé dans cette nécropole, étaient enterrés dans des vases en terre cuite.

III. La céramique

La céramique du fossé a été étudiée par V. Pissot (INRAP) qui a étudié les vases entiers associés aux sépultures ou supposément pour trois d'entre eux et ayant fait office de

vases cercueils pour quatre d'entre eux. Un inventaire des tessons épars du comblement a été réalisé par mètre fouillé et Le NMI est établi à partir des bords, il n'y a pas d'identification des pâtes, sauf pour la sigillée et les amphores. La sépulture 8 contenait deux adultes et deux vases d'offrande étaient posés sur le couvercle de la fosse sépulcrale.

-Les vases entiers : les cruches qui ont fait office d'urne pour périnataux ont été amputées de leur partie supérieure (bord, col, anses) afin de pouvoir faire passer le corps. Les trois vases presqu'entiers retrouvés dans le fossé ne peuvent avec certitude être considérées comme offrandes funéraires. La fourchette chronologique pour ces vases couvre la deuxième moitié du IIe et le IIIe siècle.

ST	Catégorie	GP	Type	NMI
2, tbe 8	TS	ARG	Drag. 37, offrandes	2
2,vase 7	CC		Indét., urne	1
2, vase 10	CC		Indét., urne	1
2, vase 6	CC		Indét., urne	1
2, vase 8	CC		CV de l'urne 6	0
2, vase 9	RUB	CHAMP	*Aisne2* P7, urne	1
	RUB		*Aisne2* J41	2
	RUB		A-Indét.	1
	RUB		*Aisne2* P35	1

Tableau 266. Céramiques entières du fossé de Soissons "Caserne Gouraud".

-Les tessons du comblement : ils étaient très fragmentés et donnent une fourchette chronologique pouvant aller du Ier au IIIe siècle.

Catégories	NR	NMI
TS	9	0
TN	4	2
DR	1	0
VRP	1	0
RUB	76	9
CC	25	2
AM	6	0

Tableau 267. Céramiques fragmentées du fossé de Soissons "Caserne Gouraud".

Catégorie	GP	Type	NMI
TS	SG	Indét.	P
TS	ARG	Indét.	P
TN		A41-43	1
TN		A	1
TN	NOY	Indét.	P

Catégorie	GP	Type	NMI
DR		Indét.	P
VRP		Indét.	P
RUB	NUM	Aisne2 A12	1
RUB	NUM	Aisne2 J31c	1
RUB	NUM	Aisne2 P42	1
RUB		Indét.	6
CC		Indét.	2
AM	NARB	Indét.	P
AM	BET	Dressel 20	P

Tableau 268. Détail des céramiques du fossé de Soissons "Caserne Gouraud".

IV. Bibliographie

DESENNE S. (Dir.), *Soissons, Aisne, Caserne Gouraud. Un espace funéraire gallo-romain en bordure de nécropole, Rapport final d'opération*, Soissons, 2011.

Liste des figures

Fig. 01. Carte de localisation des sites étudiés (Carte ABG).
Fig. 02. L'horizon site 1 du Chantier de Noyon "Ilôt des Deux-Bornes".
Fig. 03. L'horizon site 1 du Chantier de Noyon "Ilôt des Deux-Bornes".
Fig. 04. L'horizon site 1 de Soissons "28 rue du Château d'Albâtre", Soissons.
Fig. 05. L'horizon site 2 de Soissons "28 rue du Château d'Albâtre", Soissons.
Fig. 06. L'horizon site 2 de Soissons "28 rue du Château d'Albâtre", Soissons.
Fig. 07. L'horizon site 3 de Soissons "28 rue du Château d'Albâtre", Soissons.
Fig. 08. L'horizon site 3 de Soissons "28 rue du Château d'Albâtre", Soissons.
Fig. 09. L'horizon site 3 de Soissons "28 rue du Château d'Albâtre", Soissons.
Fig. 10. L'horizon site 4 de Soissons "28 rue du Château d'Albâtre", Soissons.
Fig. 11. L'horizon site 4 de Soissons "28 rue du Château d'Albâtre", Soissons.
Fig. 12. L'horizon site 4 de Soissons "28 rue du Château d'Albâtre", Soissons.
Fig. 13. L'horizon site 1 de Soissons "9 rue du Château d'Albâtre", Soissons.
Fig. 14. L'horizon site 1 de Soissons "9 rue du Château d'Albâtre", Soissons.
Fig. 15. L'horizon site 1 du secteur H du Griffon, Barenton-Bugny/Laon.
Fig. 16. L'horizon site 2 du secteur H du Griffon, Barenton-Bugny/Laon.
Fig. 17. L'horizon site 2 du secteur H du Griffon, Barenton-Bugny/Laon.
Fig. 18. L'horizon site 3 du secteur H du Griffon, Barenton-Bugny/Laon.
Fig. 19. L'horizon site 4 du secteur H du Griffon, Barenton-Bugny/Laon.
Fig. 20. L'horizon site 5 du secteur H du Griffon, Barenton-Bugny/Laon.
Fig. 21. L'horizon site 5 du secteur H du Griffon, Barenton-Bugny/Laon.
Fig. 22. L'horizon site 1 du secteur K du Griffon, Barenton-Bugny/Laon.
Fig. 23. L'horizon site 2 du secteur K du Griffon, Barenton-Bugny/Laon.
Fig. 24. L'horizon site 2 du secteur K du Griffon, Barenton-Bugny/Laon.
Fig. 25. L'horizon site 3 du secteur K du Griffon, Barenton-Bugny/Laon.
Fig. 26. L'horizon site 3 du secteur K du Griffon, Barenton-Bugny/Laon.
Fig. 27. L'horizon site 2 du secteur M du Griffon, Barenton-Bugny/Laon.
Fig. 28. L'horizon site 2 du secteur M du Griffon, Barenton-Bugny/Laon.
Fig. 29. L'horizon site 2 du secteur M du Griffon, Barenton-Bugny/Laon.
Fig. 30. L'horizon site 3 du secteur M du Griffon, Barenton-Bugny/Laon.
Fig. 31. L'horizon site 3 du secteur M du Griffon, Barenton-Bugny/Laon.
Fig. 32. L'horizon site 4 du secteur M du Griffon, Barenton-Bugny/Laon.
Fig. 33. L'horizon site 5 du secteur M du Griffon, Barenton-Bugny/Laon.

Fig. 34. L'horizon site 5 du secteur M du Griffon, Barenton-Bugny/Laon.
Fig. 35. L'horizon site 6 du secteur M du Griffon, Barenton-Bugny/Laon.
Fig. 36. L'horizon site 7 du secteur M du Griffon, Barenton-Bugny/Laon.
Fig. 37. L'horizon site 2 du secteur G du Griffon, Barenton-Bugny/Laon.
Fig. 38. L'horizon site 2 du secteur G du Griffon, Barenton-Bugny/Laon.
Fig. 39. L'horizon site 3 du secteur G du Griffon, Barenton-Bugny/Laon.
Fig. 40. L'horizon site 4 du secteur G du Griffon, Barenton-Bugny/Laon.
Fig. 41. L'horizon site 4 du secteur G du Griffon, Barenton-Bugny/Laon.
Fig. 42. L'horizon site 5 du secteur G du Griffon, Barenton-Bugny/Laon.
Fig. 43. L'horizon site 6 du secteur G du Griffon, Barenton-Bugny/Laon.
Fig. 44. L'horizon site 6 du secteur G du Griffon, Barenton-Bugny/Laon.
Fig. 45. L'horizon site 2 du secteur A du Griffon, Barenton-Bugny/Laon.
Fig. 46. L'horizon site 3 du secteur A du Griffon, Barenton-Bugny/Laon.
Fig. 47. L'horizon site 1 d'Ercheu "Chemin de l'Ecueil".
Fig. 48. L'horizon site 1 de Fresnoy-le-Grand "Les Champs à Grès".
Fig. 49. L'horizon site 2 de Fresnoy-le-Grand "Les Champs à Grès".
Fig. 50. L'horizon site 1 de Fresnoy-le-Grand"Les Champs Dollants".
Fig. 51. L'horizon site 1 de Fresnoy-le-Grand"Les Champs Dollants".
Fig. 52. L'horizon site 2 de Goussancourt "La Fontaine des Grèves".
Fig. 53. L'horizon site 3 de Goussancourt "La Fontaine des Grèves".
Fig. 54. L'horizon site 3 de Goussancourt "La Fontaine des Grèves".
Fig. 55. L'horizon site 3 de Goussancourt "La Fontaine des Grèves".
Fig. 56. L'horizon site 3 de Goussancourt "La Fontaine des Grèves".
Fig. 57. L'horizon site 3 de Goussancourt "La Fontaine des Grèves".
Fig. 58. L'horizon site 1 de Neuville-Saint-Amand "La Vallée de Neuville".
Fig. 59. L'horizon site 2 de Neuville-Saint-Amand "La Vallée de Neuville".
Fig. 60. L'horizon site 3 de Neuville-Saint-Amand "La Vallée de Neuville".
Fig. 61. L'horizon site 3 de Neuville-Saint-Amand "La Vallée de Neuville".
Fig. 62. L'horizon site 4 de Neuville-Saint-Amand "La Vallée de Neuville".
Fig. 63. L'horizon site 4 de Neuville-Saint-Amand "La Vallée de Neuville".
Fig. 64. L'horizon site 3 d'Urvillers, Essigny-le-Grand, Grugies, « Les Terres Noires », «Les Monts », « Chemin de l'Epinette", d'après Deru 2006.
Fig. 65. L'horizon site 4 d'Urvillers, Essigny-le-Grand, Grugies, « Les Terres Noires », «Les Monts », « Chemin de l'Epinette", d'après Deru 2006.
Fig. 66. L'horizon site 5 d'Urvillers, Essigny-le-Grand, Grugies, « Les Terres Noires »,

«Les Monts », « Chemin de l'Epinette", d'après Deru 2006.

Fig. 67. Tombes de l'horizon 1 de la nécropole de la "Caserne Gouraud", Soissons.

Fig. 68. Tombes de l'horizon 1 de la nécropole de la "Caserne Gouraud", Soissons.

Fig. 69. Tombes de l'horizon 2 de la nécropole de la "Caserne Gouraud", Soissons.

Fig. 70. Tombes de l'horizon 3 de la nécropole de la "Caserne Gouraud", Soissons.

Fig. 71. Tombes de l'horizon 3 de la nécropole de la "Caserne Gouraud", Soissons.

Fig. 72. Tombes de l'horizon 3 de la nécropole de la "Caserne Gouraud", Soissons.

Fig. 73. Tombes de l'horizon 3 de la nécropole de la "Caserne Gouraud", Soissons.

Fig. 74. Tombes de l'horizon 3 de la nécropole de la "Caserne Gouraud", Soissons.

Fig. 75. Tombes de l'horizon 4 de la nécropole de la "Caserne Gouraud", Soissons.

Fig. 76. Tombes de l'horizon 4 de la nécropole de la "Caserne Gouraud", Soissons.

Fig. 77. Tombes de l'horizon 4 de la nécropole de la "Caserne Gouraud", Soissons.

Fig. 78. Tombes de l'horizon 4 de la nécropole de la "Caserne Gouraud", Soissons.

Fig. 79. Tombes de l'horizon 4 de la nécropole de la "Caserne Gouraud", Soissons.

Fig. 80. Tombes de l'horizon 5 de la nécropole de la "Caserne Gouraud", Soissons.

Fig. 81. Tombes de l'horizon 5 de la nécropole de la "Caserne Gouraud", Soissons.

Fig. 82. Tombes de l'horizon 5 de la nécropole de la "Caserne Gouraud", Soissons.

Fig. 83. Tombes de l'horizon 5 de la nécropole de la "Caserne Gouraud", Soissons.

Fig. 84. Offrandes primaires piégées dans les tombes sans offrande de l'horizon 3 de la nécropole de la "Caserne Gouraud", Soissons.

Fig. 85. Offrandes primaires piégées dans les tombes sans offrande de l'horizon 4 de la nécropole de la "Caserne Gouraud", Soissons.

Fig. 86. Offrandes primaires piégées dans les tombes sans offrande de l'horizon 5 de la nécropole de la "Caserne Gouraud", Soissons.

Fig. 87. Offrandes primaires des bûchers de l'horizon 4 de la nécropole de la "Caserne Gouraud", Soissons.

Fig. 88. Offrandes primaires des bûchers de l'horizon 5 de la nécropole de la "Caserne Gouraud", Soissons.

Fig. 89. Offrandes primaires des fossés-enclos des l'horizon 4 de la nécropole de la "Caserne Gouraud", Soissons.

Fig. 90. Offrandes primaires des fossés-enclos des l'horizon 4 et 5 de la nécropole de la "Caserne Gouraud", Soissons.